MARLEY

Dachrinnensysteme

MARLEY 10 Jahre DACHRINNEN GARANTIE*

Dachentwässerung – einfach perfekt.

IFU-CERT
zertifiziert nach DIN EN ISO 9001
und DIN EN ISO 14001

Mach's mit Marley.

Marley Dachrinnen – und alles ist im Trockenen

MARLEY 10 Jahre DACHRINNEN GARANTIE*

Marley Dachrinnensysteme – Dachentwässerung mit Perfektion. Aus gutem Grund:

Montage. Marley Dachrinnen werden sicher geklebt oder ganz einfach gesteckt. Das können Sie auch!

System. Komplette Lösungen für jede Dachgröße und -form inkl. Sonderecken für Erker, Gauben, Gartenpavillons etc.

Know-how. Leistungsstarke Details, z.B. verhindert das Nocke-Nut-System eine unkontrollierte Längenausdehnung der Dachrinne und verstellbare Rinneneisen ermöglichen die einfache Justierung des Gefälles der Rinne.

Design. Formschönes muffenloses Fallrohrsystem mit softigen Übergängen. Vielfalt mit breiter Farbpalette für noch mehr Gestaltungsmöglichkeiten.

Extra. Tuning für die Dachrinne, z.B. Regensammler mit Überlaufstop – so gibt's Wasser geschenkt!

Haltbarkeit. Die schlagfesten, temperatur-, witterungs- und UV-beständigen Kunststoffe sind extrem langlebig und enorm belastbar. Darauf geben wir 10 Jahre Garantie!

Marley: 10 Jahre Garantie für Dachrinnen

- Schlagfester, hochwertiger Kunststoff
- Hohe Witterungs-, UV- und Temperaturbeständigkeit
- Optimale Formstabilität und Passgenauigkeit
- Einfache und sichere Steckmontage
- Kontrollierter Dehnungsausgleich
- Top-Qualität – Made in Germany

* siehe Garantiebedingungen – www.marley.de

Innovativ. Marley entwickelt die Dachrinnensysteme immer weiter – so werden sie noch montagefreundlicher, langlebiger und schützen Ihr Haus noch besser vor Schäden durch Regenwasser.

Preis. Vergleichen Sie! Eine Kunststoff-Dachrinne ist in vielfacher Hinsicht die preisgünstigere Alternative.

Qualität. Made in Germany – lange Haltbarkeit, optimale Qualität.

Holen Sie Ihr Haus ins Trockene: Marley Dachrinnensysteme sind ausgereifte Profi-Lösungen für die Dachentwässerung – hochwertig, günstig, einfach montiert. Marley Dachrinnen bieten Wänden und Fundamenten einen sicheren, zuverlässigen Schutz vor Regenwasser.

Welche ist für mich die Richtige?

Dachrinnen und -abläufe gibt es in verschiedenen Größen. Welche Größe für Ihr Dach die richtige ist, hängt von der Dachgrundfläche und der Anzahl der Abläufe ab.

Ein Beispiel: Das Satteldach eines Hauses mit einer Länge von 15 m und einer Breite von 10 m soll entwässert werden. Die Grundrissfläche des Hauses beträgt somit 150 m². Erhält jede Hausseite einen Fallrohranschluss, so beträgt die zu entwässernde Grundfläche 75 m². Wie Sie der Tabelle entnehmen können, benötigen Sie für dieses Haus eine Marley Dachrinne RG 125 und ein Marley Fallrohr DN 105 auf jeder Seite. Schließen Sie zwei Abläufe je Hausseite an, so halbiert sich die zu entwässernde Grundfläche auf 37,5 m². Wie in der Tabelle dargestellt, können Sie nun eine Marley Dachrinne RG 100 und zwei Marley Fallrohre DN 75 auf jeder Seite montieren.

anzuschließende Dachgrundfläche/ Grundrissfläche	Richtgröße (RG) für halbrunde, Kasten- oder Duplex-Dachrinnen	Fallrohr Richtgröße (DN) in mm
bis 25 m²	RG 70/10-teilig	DN 53
bis 25 m²	RG 75/10-teilig	DN 53
bis 51 m²	RG 100/8-teilig	DN 75/DN 90
bis 100 m²	RG 125/7-teilig	DN 105/DN 90
bis 159 m²	RG 150/6-teilig	DN 105

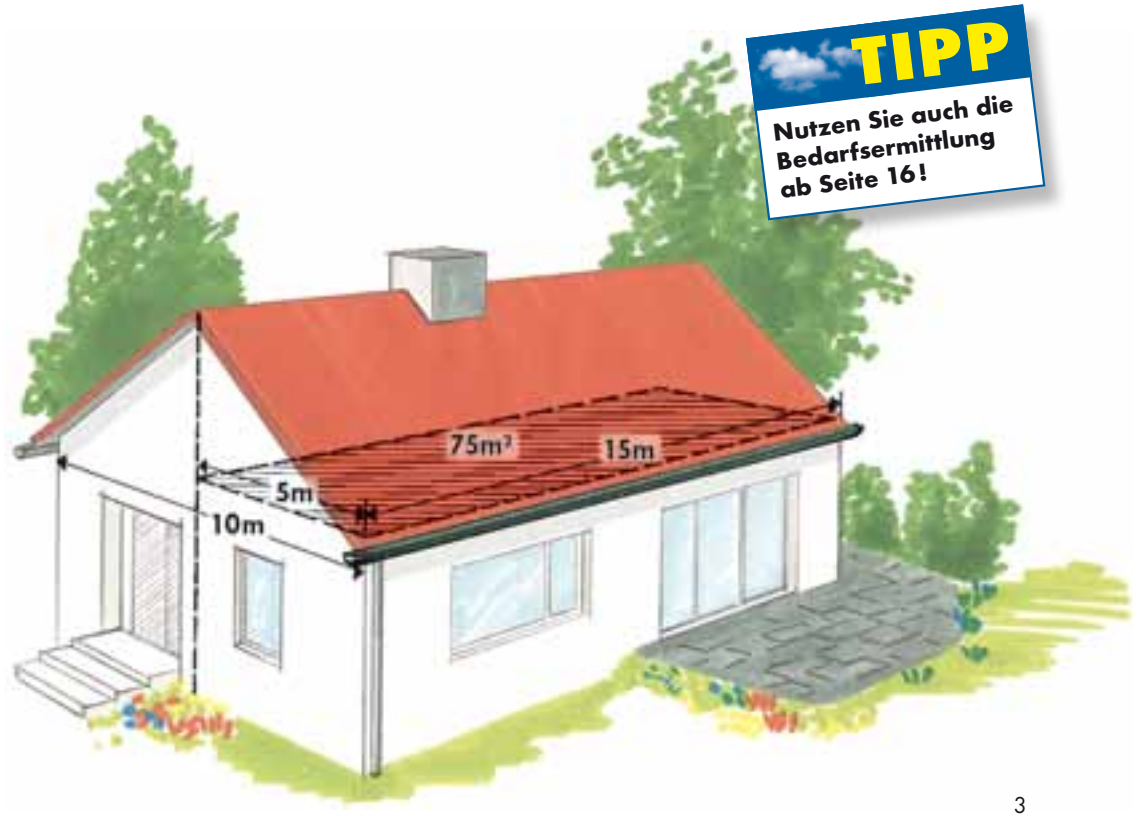

TIPP

Nutzen Sie auch die Bedarfsermittlung ab Seite 16!

Halbrunde Dachrinne RG 100/125/150

Die Vorteile:
- ✔ Umfangreiches Sortiment
- ✔ Lange Lebensdauer
- ✔ Enorm belastbar

Anschrauben – einklinken – fertig!

Das Halbrund-Dachrinnensystem für große Dachflächen ist genau das Richtige für Einfamilienhäuser, große Carports oder Garagen. Bei der Montage wird nur gesägt, geschraubt und gesteckt – nicht geschweißt oder gelötet. Zum umfangreichen Zubehör zählen z.B. spezielle Traufstreifen für Steildächer, Flachdächer oder Balkone. Je nach Anforderung erhalten Sie Rinnenhalter aus Kunststoff oder Rinneneisen mit Drehgelenk – aufwändiges Abbiegen entfällt. Die Rinneneisen können Sie zum Ausrichten der Rinne verstellen. Und Sonderecken erhalten Sie auf Bestellung.

Der Clou: das Marley Nocke-Nut-System

Materialbedingt können sich Dachrinnen bei Wärme ausdehnen. Das Marley Nocke-Nut-System gleicht diese Längenausdehnung aus:
In die Nut der Dachrinne fasst die Nocke der Verbindungsschale. Die Ausdehnung der Dachrinne wird damit auf diesen Bereich begrenzt. So wird verhindert, dass die Dachrinne sich verwirft oder auseinanderrutschen kann.

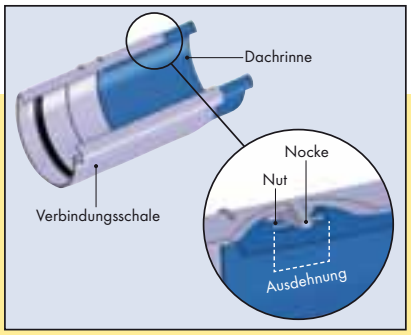

Das Nocke-Nut-System ist integriert bei den
- halbrunden Dachrinnen RG 75, RG 100, RG 125 und RG 150

Die Vorteile:
- ✔ Stecksystem für Gartenhäuser
- ✔ Sonderecken für Pavillons
- ✔ Verstellbare Rinnenhalter

Profi-Rinne für kleine Dachflächen

Mit ihrem Fassungsvermögen für Dachflächen bis 25 m² ist die Halbrunde RG 75 ideal für Gartenhäuser. Heimwerkerfreundliche Montage: Die Halbrunde RG 75 wird einfach gesteckt. Und sie macht immer eine gute Figur – die Dichtungen von Stutzen, Verbindungsschalen und Ecken sind unsichtbar. Auch die Übergänge am muffenlosen Fallrohr sind „softig" und kaum zu erkennen: Optisch harmoniert die RG 75 gut mit dem Halbrund-Dachrinnensystem, z.B. für den Garagenanbau am Haus.

Auf besonderen Wunsch: Sonderecken für alle Marley Dachrinnen

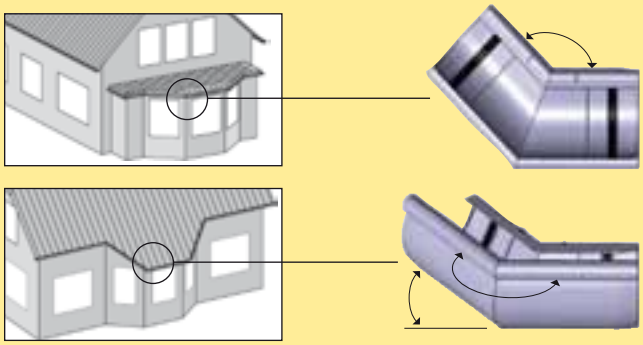

Sonderecken in ebener Ausführung
benötigen Sie z.B. bei Balkonen oder Anbauten mit Flachdach, die keine rechtwinkelige Grundfläche haben.

Sonderecken mit zusätzlicher Neigung
benötigen Sie z.B. bei Dachgauben oder Anbauten mit schrägem Dach, die keine rechtwinkelige Grundfläche haben.

Ein Bestellformular finden Sie unter www.marley.de.

Jetzt neu im Sortiment: 135°-Ecke für 8-Eck-Pavillon in RG 100/125!

Halbrunde RG 75

TIPP

Das Farbleitsystem hilft Ihnen beim Finden im Verkaufsregal!

Für Garten- und Wochenendhäuser, Garagen und Balkone **bis 25 m²** Dachgrundfläche:

- D – Duplex
- K – Kastendachrinne
- H – Dachrinne halbrund RG 75

Für kleine Dächer und Hausanbauten **bis 51 m²** Dachgrundfläche:

- H – Dachrinne halbrund RG 100, 8-teilig

Für Ein- und Zweifamilienhäuser **bis 100 m²** Dachgrundfläche:

- H – Dachrinne halbrund RG 125, 7-teilig

Die Vorteile:
- ✔ Viele Farben
- ✔ Schnell und sicher kleben
- ✔ Vielfältige Befestigungsmöglichkeiten

Klebt und sitzt.

Die formschöne Marley Kastendachrinne passt perfekt für Balkone und Vordächer und andere kleinere Dachflächen. Die Montage einer Kastendachrinne mit Fallrohr DN 53 erfolgt ohne Dichtungen mit dem Marley Spezialkleber: Dachrinne, Formteile und Fallrohr werden sicher verklebt. Marley Kastendachrinnen gibt es neben den bekannten Farben Grau und Braun auch in den attraktiven Designfarben: Weiß, Anthrazit, Grün und Kupferton – so setzen Sie farbige Akzente mit der Dachrinne!

Kastendachrinne

TIPP

Die Duplex- und Kastendachrinne sind nur mit zusätzlichen Ausdehnungselementen für eine geschlossene Rundumverlegung (bei 4-, 6- oder 8-Eck Pavillons) geeignet. Nehmen Sie deshalb für eine Rundumverlegung die Halbrunde Dachrinne mit kontrollierter Längenausdehnung.

Jetzt neu im Sortiment:
135°-Ecke für 8-Eck-Pavillon in RG 100/125!

Duplex-Dachrinne

Die Vorteile:
- ✔ Großes Fassungsvermögen
- ✔ Tiefe ovale Form
- ✔ Einfache Montage

So groß kann klein sein!

Das Fassungsvermögen der Duplex-Dachrinne ist bemerkenswert. Der Trick: Durch ihre tief-ovale Form kann sie mehr Wasser aufnehmen, als man denkt. Dadurch eignet sich die Duplex-Dachrinne mit dem Fallrohr DN 53 besonders für die Entwässerung von Gartenlauben oder Gerätehäusern. Montage leicht gemacht: Rinne und Formteile werden mit dem Marley Spezialkleber sicher miteinander verklebt.

TIPP

Eine Übersicht der Befestigungsmöglichkeiten finden Sie auf Seite 15.

Raffiniert einfach: Rinnenhalter von Marley

So läuft's: Marley verstellbare Rinnenhalter schrauben Sie erst an und stellen danach Neigung und Gefälle ein. Das macht das Anbringen so heimwerkerfreundlich. Bei der Montage am Stirnbrett gleicht der Halter eine Neigung bis 25° aus. Halterabstand bei Duplex- und Kastendachrinnen maximal 40 cm!

Speziell für kleinere Dachflächen, die häufig mit Well- oder Stegplatten gedeckt sind, hat Marley einen Klemmhalter entwickelt. Damit können Kasten-, Duplex- und RG 75 und RG 100 Rinnen direkt an 3 bis 16 mm starke Well- und Stegplatten montiert werden. Bei Doppelstegplatten wird der Halter im Zwischenraum festgeklemmt und damit unsichtbar.

Ideal zur Selbstmontage!

Mit Marley Dachrinnen können Heimwerker einfach und schnell ihr Haus ins Trockene bringen. Sie benötigen folgendes Werkzeug: feinzahnige Säge, Maßband, Schnur, Akku-Schrauber, Hammer, Wasserwaage, Blechschere, Kneifzange.

In der folgenden Bilderreihe erläutern wir Ihnen jeden einzelnen Schritt der **Montage der Halbrunden Rinne** – das Grundprinzip lässt sich auf alle Marley Dachrinnen übertragen.

Abstand der Rinneneisen 50 bis 70 cm. Sägen Sie in die erste Dachlatte Schlitze in der Breite des Rinneneisens, Schlitze ausstemmen, damit die Eisen bündig in die Dachlatte eingelassen werden können.

Das erste Rinneneisen an dem Dachstein ausrichten: Die Vorderkante des Dachsteins muss ⅓ in die Rinne hineinstehen. Das letzte Rinneneisen mit 2 bis 3 cm Gefälle auf 10 m montieren.

Doppelrichtschnur am höchsten und niedrigsten Punkt des Rinneneisens vom ersten bis zum letzten Rinneneisen spannen.

An der Richtschnur das Gefälle noch einmal überprüfen, auf 10 m Dachrinne sollten 2 bis 3 cm Gefälle eingeplant werden.

Die weiteren Rinneneisen an dieser Richtschnur ausrichten, das Maß für das Abbiegen der einzelnen Rinneneisen ermitteln und an den Rinneneisen anzeichnen.

Vor der Befestigung müssen die Rinneneisen abgebogen werden. Das Abbiegen geht am einfachsten mit einer großen Kneifzange, wie im Bild dargestellt, oder im Schraubstock.

Die abgebogenen Rinneneisen in den Aussparungen an der Dachlatte mit Spaxschrauben oder entsprechenden Nägeln befestigen.

Die Dachrinne mit einer Metallsäge auf die passende Länge zuschneiden und in die Rinneneisen legen. Das Endstück wird einfach aufgesteckt.

Den Ablauf aufstecken, den genauen Platz für den Ablauf festlegen und die Aussparung für den Wasserablauf anzeichnen.

Das Fixieren der Rinne:

Damit das Marley Nocke-Nut-System funktioniert, muss jede Rinne in der Mitte fixiert werden. Je nachdem welche Befestigung Sie verwenden, geschieht dies entweder durch eine Schraube, die durch den Kunststoffhalter in die Rinne geschraubt wird (Bild P), oder durch Einschneiden der hinteren Abkantung und Abbiegen der Lasche des Rinneneisens in die Aussparung (Bilder Q und R).

Das Aussägen des Ablaufloches geht schnell und sauber mit einem Lochsägeaufsatz oder einer feinzahnigen Säge.

Die Sägekante entgraten und den Rinnenstutzen über die hintere Abkantung einhängen und über den vorderen Wulst klippen.

Die Rinnen werden mit einer Verbindungsschale zusammengesteckt. Der richtige Abstand der Rinnenenden ergibt sich aus den Markierungen auf der Verbindungsschale.

Die Verbindungsschale wird über die hintere Abkantung eingehängt und über den vorderen Wulst geklippt. Markierungen beachten – Nocke-Nut-System!

TIPP

Damit Sie die Traufstreifen über die gesamte Länge der Rinne in die hintere Abkantung einhängen können, müssen die Laschen des Rinneneisens mit einer Blechschere gekürzt werden!

Die Traufstreifen bieten zusätzlichen Schutz vor Regenwasser und Flugschnee. Sie werden in die Abkantung der Dachrinne eingehängt und mit Pappstiften alle 30 cm auf der Dachlatte festgenagelt. Traufstreifen werden mit einer Überlappung von mindestens 4 cm verlegt.

Die fertige Dachrinne bildet einen optisch gefälligen Abschluss für das Dach und schützt Wände und Fundamente vor Feuchtigkeit.

Kleb Dir eine!

TIPP
Montagefilme und -anleitungen finden Sie unter **www.marley.de**

Klebetechnik bei Duplex- und Kastendachrinnen. Neben dem Stecksystem für halbrunde Dachrinnen bietet Marley auch ein ausgereiftes und sicheres Klebesystem für die Kasten- und die Duplex-Dachrinne an. Das Montageprinzip beider Systeme ist identisch, die Besonderheiten der Verklebung mit dem Marley Spezialkleber werden hier erläutert:

A

Das Loch für den Ablauf lässt sich am einfachsten mit einem Lochsäge-Aufsatz aussägen. Für alle Sägearbeiten gilt: Die Kanten müssen vor der Verklebung gründlich entgratet werden.

B

Den Rinnenstutzen auf der Innenseite sowie die Dachrinne im Verklebungsbereich auf der Außenseite mit Marley Dachrinnen-Reiniger säubern und entfetten. Dann den Kleber auf der Innenseite des Stutzens auftragen.

C

Nach dem Aufbringen des Klebers auf den Rinnenstutzen sofort die Teile miteinander verbinden. Dazu Rinnenstutzen über die hintere Abkantung einhängen und über den vorderen Wulst klippen.

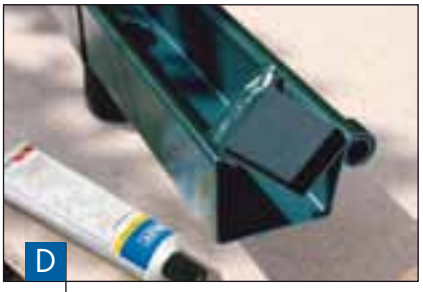

D

Die Endstücke vor der Verklebung ebenfalls gründlich reinigen und dünn mit Marley Spezialkleber einstreichen. Die Endstücke sind rechts oder links verwendbar.

E

Bei der Verbindung von 2 Rinnenenden muss die Verbindungsschale genutzt werden. Den Kleber auf die Innenseiten der Verbindungschale aufbringen und die Rinnenenden in die Verbindungsschale einschieben.

F

Marley Spezialkleber und Marley Spezialreiniger sind auf die Beschaffenheit des Kunststoffs der Marley Dachrinnen optimal abgestimmt und garantieren sichere und dauerhaft dichte Verbindungen.

Sicher kleben – sauber und schnell!

Der Marley Spezialklebstoff löst den Kunststoff der Dachrinne an und führt zu einer Kaltverschweißung des Materials. Bei der Verklebung der Formteile (Schale, Ecken, Endstücke, Stutzen) mit der Rinne kann zu viel aufgetragener Kleber herausquellen und die Oberfläche der Dachrinne verunreinigen. Das lässt sich vermeiden, wenn Sie den Kleber immer auf die Innenseiten der zu verklebenden Formteile aufbringen und dann die Formteile in die Rinne einschieben oder auf die Rinne klippen. Eine nachträgliche Verarbeitung des Klebers zum Abdichten der Nahtstellen ist nicht möglich.

So läuft's: Fallrohrsystem DN 105 | 90 | 75 | 53

Über das Fallrohrsystem wird das Regenwasser von der Dachrinne zum Regenwasserkanal oder in einen Sickerschacht geleitet. Bei der Montage des Fallrohrsystems werden die einzelnen Teile ineinandergesteckt. Durch die softigen Übergänge erhält das Fallrohrsystem eine besonders anspruchsvolle Optik.

Auf den Stutzen einen Bogen aufstecken und den Abstand zum Gegenbogen messen. Dabei die Einstecktiefe von 4 cm und den Abstand zur Hauswand berücksichtigen. Bei schmalen Dachüberständen werden 2 Bögen mit dem Bogenverbinder direkt verbunden.

Marley Fallrohre lassen sich einfach und schnell mit einer feinzahnigen Säge trennen. Tipp: Um einen geraden Schnitt zu erhalten, sollten Sie eine Gehrungslade verwenden.

Die Schnitt-Enden des Fallrohrs sauber entgraten, besonders beim Einbau eines Marley Regensammlers kann dadurch die Auffangleistung erheblich gesteigert werden.

Die Einzelteile des Fallrohrsystems werden einfach zusammengesteckt. Wegen der Einstecktiefe der Formteile werden keine Dichtungen benötigt.

Die Befestigung der Rohre erfolgt mit Rohrschellen, die an der Hauswand mit Dübeln fixiert werden. Dabei wird zwischen „Festschellen" und „Losschellen" unterschieden.

TIPP

Fallrohranschluss DN 53/75/90 verwenden!

Fallrohre werden mit einer separaten Muffe verbunden. Das Fallrohr-Ende wird mit einem Marley KG-Rohr zum Regenwasserkanal geführt oder es endet in einem Regenwasser-Sickerschacht.

Mit einer „Festschelle" wird das Fallrohr am oberen Ende gesichert. Dabei wird nur die Ringschraube zwischen die Laschen der Rohrschelle montiert. Dadurch kann das Fallrohr an dieser Stelle fest fixiert werden. Abstand der Schellen: 2,00 bis 2,50 m.

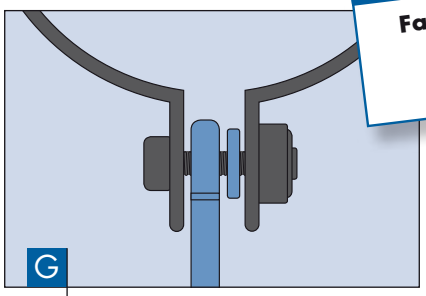

Mit einer „Losschelle" wird das Fallrohr in der Mitte oder am unteren Ende geführt. Dabei werden Ringschraube und Unterlegscheibe zwischen die Laschen der Rohrschelle montiert. So kann sich das Rohr in der Schelle bewegen und Längenänderungen infolge von Temperaturschwankungen ausgleichen.

TIPP

Alle Marley Farben nach RAL – so finden Sie leicht die passende Farbe.

Farbe statt Langeweile

Das wirkt: Unsere Dachrinnensysteme erhalten Sie in den Standardfarben Braun und Grau, aber auch in den eleganten Designfarben Anthrazit, Weiß, Grün, Silberton, Kupferton, Rot und Schwarz. Ganz nach Ihren Wünschen können Sie die Konturen Ihres Daches unterstreichen oder die Rinne optisch in den Hintergrund treten lassen. Passen Sie Ihre Dachrinne farblich an Ihr Dach, Ihre Fassaden, die Fensterrahmen und die Haustür an – oder setzen Sie gezielt farbige Akzente. Die Farben sind selbstverständlich licht- und witterungsbeständig.

Die Marley Dachrinnenfarben

Wo Marley draufsteht, ist geprüfte Qualität drin.

Made in Germany – diesem Qualitätsstandard ist Marley verpflichtet. Von der regelmäßigen Kontrolle der hochwertigen Rohstoffe über die einzelnen Produktionsschritte zum Dauertest der Produkte auf der Bewitterungsstation oder im Labor. Marley Dachrinnen setzen Maßstäbe in puncto Langlebigkeit und Qualität – mit Garantie!
Da bleiben wir nicht stehen: Marley entwickelt die Dachrinnen immer weiter, so dass sie noch einfacher zu montieren sind und Sie noch mehr Spaß am Selbermachen haben.

Putzen ade! Marley für laubfreie Dachrinnen

Von Laub verstopfte Dachrinnen sind ein lästiges Problem, denn in ihnen fließt das Regenwasser nicht richtig ab. Dadurch wird die Bausubstanz gefährdet. Bisher hieß es „putzen". Jetzt können Sie Ihre Dachrinne wirkungsvoll vor Laub schützen! Wählen Sie zwischen zwei effektiven Ausführungen:

Marley Laubfrei ist die glatte Abdeckung der Dachrinne: Laub kann sich nicht festsetzen – Regenwasser läuft ungehindert ab. Einfache Montage durch Befestigungsklipse am vorderen Wulst von Kunststoff- und Metalldachrinnen. Standardgröße RG 150 – einfacher Zuschnitt für Dachrinnen RG 125, RG 100 und RG 75 sowie für die Kastenrinne. 100 % recycelfähiger Kunststoff – bruchsicher, korrosions- und temperaturbeständig.

A

Marley Laubfrei kann mit einer stabilen Schere einfach auf die benötigte Breite zugeschnitten werden. Durch Markierungen im Kunststoff können Sie schnell die richtige Breite für Ihre Rinne ermitteln.

B

Die Befestigungsklips werden im Abstand von ca. 40 cm auf den vorderen Wulst der Dachrinne aufgeschoben.

C

Marley Laubfrei wird zwischen die hintere Abkantung der Dachrinne und die Befestigungsklips geklemmt – fertig!

Tuning für die Dachrinne

Marley Poly-Net Laubstop legen Sie einfach in die Dachrinne – und Laub hat keine Chance mehr. Es bleibt auf der runden Oberfläche liegen, trocknet ab und wird vom Wind weggeweht. Marley Poly-Net Laubstop aus Polyäthylen (PE) ist bruchsicher, korrosionsbeständig, temperaturbeständig und zu 100 % recycelbar. Für Dachrinnen RG 150-180, RG 100-125 und Kastendachrinnen (bis RG 100).

Poly-Net Laubstop-Gitterrohr wird in die Dachrinne eingelegt und klemmt sich durch seine Eigenspannung fest. Leicht zu verarbeiten, da Marley Poly-Net Laubstop in Längen von 2,00 m geliefert wird.

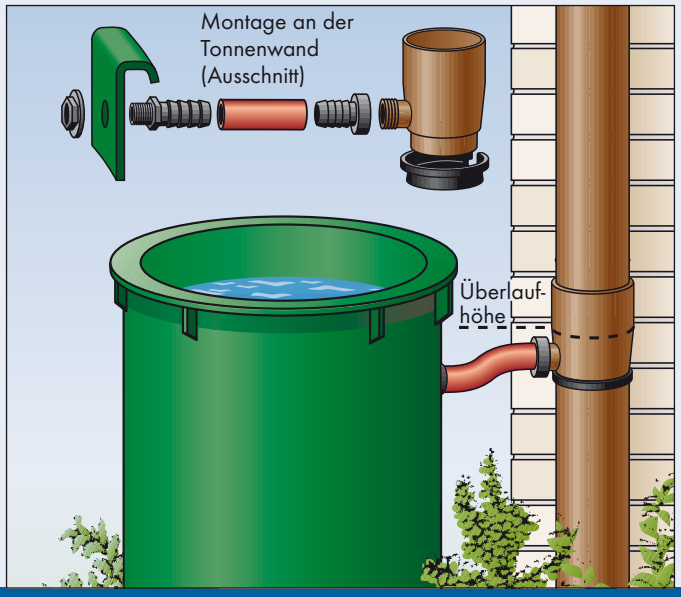

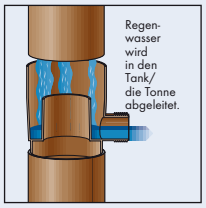

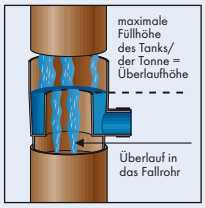

TIPP

Sorgfältiges Entgraten des Fallrohrs steigert die Auffangleistung erheblich!

Regensammler

Wasser geschenkt!

Mit dem Marley Regensammler schonen Sie die Umwelt und sparen bares Geld! Denn wertvolles Regenwasser sammelt sich von selbst und spart beim Gießen Ihrer Beete und Pflanzen teures Leitungswasser. Raffiniert gemacht, einfach für Sie: Der Marley Regensammler besitzt einen Überlaufstop nach dem Prinzip der kommunzierenden Gefäße. Regensammler und Tonne sind durch ein Schlauchstück miteinander verbunden. Sobald der Wasserspiegel die maximale Füllhöhe (Überlaufhöhe der Tonne) erreicht hat, läuft das Regenwasser durch das Fallrohr in die Kanalisation. Marley Regensammler mit Überlaufstop gibt es in verschiedenen Farben und Größen für Fallrohre von 45,6 bis 110 mm Durchmesser – sie lassen sich jederzeit einbauen, auch nachträglich!

A

Der Marley Regensammler wird einfach auf das Fallrohr aufgesteckt.

B

Durch die Ausrichtung der Höhe des Regensammlers mit der Oberkante der Regentonne wird der Überlaufstop aktiv: Nach dem Prinzip der kommunizierenden Gefäße fließt das Wasser in das Fallrohr zurück, wenn die Tonne voll ist.

C

Der Regensammler wird mit einem ¾-Zoll-Schlauch mit der Regentonne verbunden – so bekommen Sie kostenloses Regenwasser zur Freude Ihres Gartens und Ihres Geldbeutels.

Marley Rainboy

mit Filtersystem und Überlaufstop

Mit dem Marley Rainboy wird das Regenwasser nicht einfach gesammelt, sondern es durchläuft ein Filtersystem und gelangt so gereinigt in Ihre Regentonne oder Ihren Wassertank. Der Marley Rainboy filtert auch verunreinigtes Regenwasser und ist deshalb besonders für Regenwassernutzungsanlagen geeignet. Marley Rainboy zum Einbau in Fallrohre von 87 bis 105 mm Durchmesser aus Metall oder Kunststoff.

Befestigungsmöglichkeiten

Gute Haltung!

RG 75-Dachrinnenhalter, verstellbar

Montage am Stirnbrett oder Dachsparren. Der Halter ist bis 25° verstellbar – z.B. bei rechtwinklig zur Dachneigung angebrachtem Stirnbrett von Block- oder Gartenhäusern. Befestigung auch ohne Grundplatte am senkrechten Stirnbrett möglich.

Verstellwinkel

Mit dem Verstellwinkel werden die Kunststoff-Rinnenhalter **RG 100** und **RG 125** bei rechtwinklig zur Dachneigung angebrachten Stirnbrettern von Block- oder Gartenhäusern montiert.

Kastendachrinnenhalter

Befestigung am senkrechten Stirnbrett.

Kastendachrinnenhalter, verstellbar (ohne Abb.)

Der Halter ist bis 25° verstellbar – z.B. bei rechtwinklig zur Dachneigung angebrachtem Stirnbrett von Gartenhäusern.

Duplex-Dachrinnenhalter, verstellbar

Montage am Stirnbrett oder Dachsparren. Der Halter ist bis 25° verstellbar – z.B. bei rechtwinklig zur Dachneigung angebrachtem Stirnbrett von Gartenlauben. Befestigung auch ohne Grundplatte am senkrechten Stirnbrett möglich.

Rinneneisen mit Drehgelenk, verstellbar

Durch das Drehgelenk wird das Abbiegen überflüssig. Gefälle und Neigung der Dachrinne kann einfach am Rinneneisen eingestellt werden. Passt für Dachrinnen **RG 100** und **RG 125**.

Rinneneisen

Die bekannte Rinneneisen-Ausführung – verzinkt oder in der Farbe der Dachrinne beschichtet – für Dachrinne **RG 75, 100, 125, 150** und **Kastendachrinne**. Die Rinneneisen abbiegen und montieren.

Well- und Stegplattenhalter

Zum Befestigen von **Duplex- und Kastendachrinne, RG 75** und **RG 100** mit Rinnenhaltern aus Kunststoff an Welle 8-130/3, Profil 76/18 (kleingewellt) und an Stegdoppelplatten. Klemmbereich von 3,0 bis 16,2 mm.

Hinweise

Befestigung der Dachrinnen

- Halterabstände von max. 40 cm für Duplex- und max. 50 cm für Kastenrinne einhalten.
- Halterabstände von 50 bis 70 cm für Halbrunddachrinne RG 75 bis RG 150 einhalten.
- Gefälle von 2 bis 3 mm pro Meter berücksichtigen.
- Halter und Rinneneisen fluchtgerecht verlegen.
- Abstand von Rinnenhaltern zu Formteilen (z. B. Schale, Endstück) mindestens 5 cm.

Bedarfsermittlung

Halbrunde Dachrinne in Grau und Braun, Sonderfarben Weiß und Anthrazit

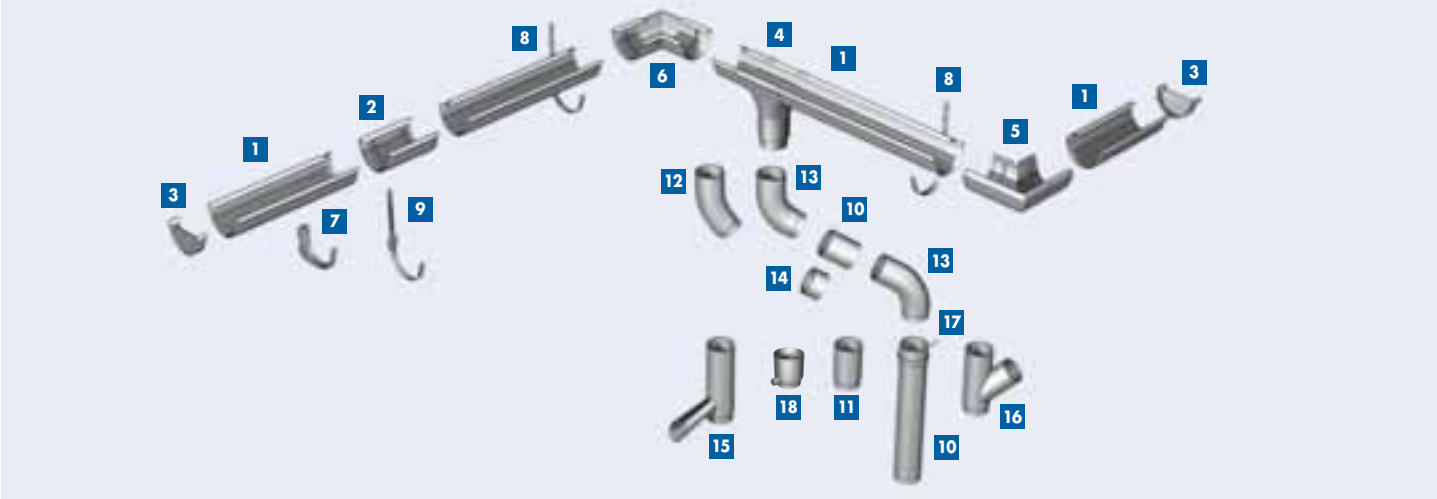

Artikel	EAN-Nr. 4002644... Grau	Braun	Weiß	Anthrazit	Länge in m	RG/ DN	Menge
1 Dachrinne halbrund	070131	075136	083223	085036	4,0	100	
	070155	075150	083186	085074	4,0	125	
	070162	075167	802558		4,0	150	
	070339	075334	083278	085043	3,0	100	
	070353	075358	083254	085081	3,0	125	
	070438	075433	083483	085050	2,0	100	
	070452	075457	083452	085098	2,0	125	
	070469	075464	803326		2,0	150	
	070537	075532	083520	085104	1,0	100	
	070551	075556	083506	085111	1,0	125	
2 Rinnen-Verbindungs-schale	070636	075631	083681	085128		100	
	070650	075655	083650	085135		125	
	070667	075662	801421			150	
3 Endstück für links u. rechts	070735	075730	083766	085159		100	
	070759	075754	083759	085166		125	
	070766	075761	801438			150	
4 Stutzen	070834	075839	083827	085227		100/75	
	070858	075853	083780	085234		125/75	
	070865	075860	083797	085258		125/105	
	070872	075877	801445			150/105	
5 Eckstück 90°, außen*	070933	075938	083865	085272		100	
	070957	075952	083858	085289		125	
	070964	075969	801469			150	
6 Eckstück 90°, innen*	070971	075976	083896	085319		100	
	070988	075983	083889	085326		125	
	070995	075990	801476			150	
Eckstück 135°, außen/ innen*	500522	500461	518305	518350		100	
	500539	500478	500508	518367		125	
7 Rinnen-halter aus Kunststoff	071138	076133	083940	085340		100	
	071152	076157	083933	085357		125	
Verstellwinkel für Rinnenhalter aus Kunststoff, 4 Stück	071183					100/125	
Wellplatten-Halter verzinkt, 2 Stück	081236						
8 Rinneneisen verzinkt, mit hinterer Feder	071237				25 x 4	100	
	071251				30 x 4	125	
	071275				30 x 5	150	
Rinneneisen verzinkt, Kunststoff beschichtet, mit hinterer Feder	071336	076331	084022	085371	25 x 4	100	
	071350	076355	084015	085388	30 x 4	125	
	071374	076379	801483		30 x 5	150	
9 Rinneneisen verzinkt, Kunststoff beschichtet [1], mit Drehgelenk	071404	076386 [1]	083995 [1]	085401 [1]		100	
	071411	076393 [1]	083988 [1]	085418 [1]		125	

Artikel	EAN-Nr. 4002644... Grau	Braun	Weiß	Anthrazit	Länge in m	RG/ DN	Menge
Rinneneisen verzinkt, Kunststoff beschichtet, mit hinterer Feder, gedreht	071459	076454				100	
	071466	076461				125	
10 Fallrohr	072111	077116	084107	085432	3,00	75	
	072166	077161	084053	085494	3,00	105	
	072319	077314	084121	085449	2,50	75	
	072364	077369	084060	085500	2,50	105	
	072517	077512	084145	085456	1,00	75	
	072555	077550	084077	085517	1,00	105	
11 Rohrmuffe	072715	077710	084176	085524		75	
	072739	077734	084183	085531		105	
12 Rohr-bogen 45°	073316	078311	084220	085548		75	
	073361	078366	084206	085296		105	
13 Rohr-bogen 67°	073415	078410	084244	085562		75	
	073453	078458	084213	085302		105	
14 Bogen-verbinder	073477	078472	084268	085586		75	
	073491	078496	084275	085593		105	
Reduzierstück von 87 mm Ø auf Fall-rohr DN 75 Muffe	073675					75	
15 Wasserab-laufklappe	073514	078519	084442	085623		75	
	073538	078533	084459	085630		105	
16 Rohr-abzweig 45°	073606	078601	084473	085647		75/75	
	073613	078618	084480	085654		105/75	
	073637	078632	084497	085661		105/105	
17 Rohrschelle mit Ringschraube, 2 Stück	074214	079219	084282	085609		75	
	074238	079233	084299	085616		105	
Laubfangkorb	071510					105/75	
Traufstreifen (für geneigtes Dach) 250 mm breit	074412	079417			2,00		
Traufstreifen 116 x 72 mm (für Flachdach)	074429	079424			2,00		
18 Regensammler m. Überlaufstop, m. 3/4"-Schlauch-anschluss u. 3/4"-Tonnenanschluss	074511	079516	084381	085678		75	
	074535	079530	084411	085692		105	
Rainboy Regensammler mit Filter u. Überlaufstop	074542	079592				87-105	
Regensammler-anschluss für Fallrohre 81-89 mm Ø außen	079578					80/87	
Reinigungsrohr	074641	079646				105	

***Sonderecken als Maßanfertigung mit separatem Bestellformular**

Halbrunde Dachrinne in Kupferton, Sonderfarben Grün und Silberton

Artikel	EAN-Nr. 4002644... Kupferton	Grün	Silberton	Länge in m	RG/ DN	Menge
Dachrinne halbrund	087023			4,0	100	
	087047			4,0	125	
	087061			4,0	150	
	087085	314037	315034	3,0	100	
	087108	314044	315041	3,0	125	
	087122			3,0	150	
	087160	314068	315065	2,0	100	
	087184	314075	315072	2,0	125	
	087207			2,0	150	
	087245			1,0	100	
	087269			1,0	125	
Rinnen-Verbindungsschale für links u. rechts, mit Dichtung	087320	314136	315133		100	
	087344	314143	315140		125	
	087368				150	
Endstück für links u. rechts, mit Dichtung	087405	314174	315171		100	
	087429	314181	315188		125	
	087443				150	
Stutzen	087481	314204	315201		100/90	
	087511	314211	315218		125/90	
	087535				150/90	
Eckstück 90°, außen*	087566	314242	315249		100	
	087597	314259	315256		125	
	087610				150	
Eckstück 90°, innen*	087634	314273	315270		100	
	087665	314280	315287		125	
	087689				150	
Eckstück 135°, außen/innen*	517278				100	
	517285	518169	518244		125	
Rinnen-halter aus Kunststoff	087719	314303	315300		100	
	087740	314310	315317		125	
Verstellwinkel für Rinnenhalter aus Kunststoff RG 100 und 125 (4 Stück)		071183			100/125	
Wellplatten-Halter verzinkt, 2 Stück		081236				
Rinneneisen verzinkt, Kunststoff beschichtet, mit hinterer Feder	087795	314334	315331	25 x 4	100	
	087825	314341	315348	30 x 4	125	
	087849				150	

Artikel	EAN-Nr. 4002644... Kupferton	Grün	Silberton	Länge in m	RG/ DN	Menge
Rinneneisen verzinkt, Kunststoff beschichtet, mit Drehgelenk	087870		315362		100	
	087900	314372	315379		125	
Fallrohr	088006	314419	315416	3,0	90	
	088037			2,5	90	
	088068	314457	315454	1,0	90	
Rohrmuffe	088105	314471	315478		90	
Rohrbogen 45°	088150	314488	315485		90	
Rohrbogen 67°	088174	314501	315508		90	
Bogen-verbinder	088181	314648	315645		90	
Wasser-ablauf-klappe	088211	314525	315522		90	
Rohrabzweig 45°	088273	314556	315553		90/90	
Rohrschelle mit Ringschraube, 2 Stück	088303	314570	315577		90	
Regensammler m. Überlaufstop, m. 3/4"-Schlauch-anschluss u. 3/4"-Schlauchtülle	088334	314600	315607		90	
Fallrohranschluss DN 53-75-90 an KG-Rohr DN 110		088341			53-75-90	

Halbrunde Dachrinne RG 75 in Grau, Braun und Weiß

Artikel	EAN-Nr. 4002644... Grau	Braun	Weiß	Länge in m	RG/ DN	Menge
Dachrinne halbrund	806068	806099	806150	3,00 m	75	
	806051	806082	806143	2,00 m	75	
Rinnen-Verbindungs-schale	805849	805856	805870		75	
Endstück für links u. rechts, mit Dichtung	805283	805344	805467		75	
Stutzen	805290	805351	805474		75/53	
Eckstück 90°, außen*	805320	805382	805504		75	

Artikel	EAN-Nr. 4002644... Grau	Braun	Weiß	Länge in m	RG/ DN	Menge
Eckstück 90°, innen*	805313	805375	805498		75	
Rinnenhalter verstellbar	805238	805245	805207		75	
Wellplatten-Halter verzinkt, 2 Stück		081236				
Rinneneisen Kunststoff beschichtet, mit hinterer Feder	805252	805269			75	
Laubfangkorb		080833			53	

***Sonderecken als Maßanfertigung mit separatem Bestellformular**

Kastendachrinne in Grau und Braun, Sonderfarben Weiß, Anthrazit

Artikel	EAN-Nr. 4002644... Grau	Braun	Weiß	Anthrazit	Länge in m	RG/ DN	Menge
Kastendachrinne	080017	081014	082110	085708	3,0	70	
	080031	081038	082127	085715	2,0	70	
	080048	081045	082134	085722	1,0	70	
Rinnen-Verbindungsschale	080116	081113	082158	085746		70	
Endstück für links und rechts	080123	081120	082165	085753		70	
Stutzen	080147	081144	082172	085760		70/53	
Eckstück 90°, außen*	080154	081151	082189	085777		70	
Eckstück 90°, innen*	080161	081168	082196	085784		70	
Rinnenhalter	080208	081205	082226	085791		70	

Artikel	EAN-Nr. 4002644... Grau	Braun	Weiß	Anthrazit	Länge in m	RG/ DN	Menge
Rinnenhalter verstellbar	080222	081229				70	
Wellplatten-Halter verzinkt, 2 Stück	081236					70	
Rinneneisen verzinkt	080239					70	
Rinneneisen verzinkt, Kunststoff beschichtet	080246	081243	082233	085814		70	
Rohrschelle ohne Ringschraube			082394			53	
Laubfangkorb	080833					53	
Spezialkleber 100 g	081854						
Spezialreiniger 100 g	081861						

Kastendachrinne in Kupferton, Sonderfarbe Grün

Artikel	EAN-Nr. 4002644... Kupferton	Grün	Länge in m	RG/ DN	Menge
Kastendachrinne	088365	314709	3,0	70	
	088396	314716	2,0	70	
	088426		1,0	70	
Rinnen-Verbindungsschale	088457	314747		70	
Endstück für links und rechts	088488	314754		70	
Stutzen	088518	314761		70/53	
Eckstück 90°, außen*	088549	314778		70	
Eckstück 90°, innen*	088570	314785		70	
Rinnenhalter	088631	314792		70	

Artikel	EAN-Nr. 4002644... Kupferton	Grün	Länge in m	RG/ DN	Menge
Rinnenhalter verstellbar	088617			70	
Wellplatten-Halter verzinkt, 2 Stück	081236			70	
Rinneneisen verzinkt, Kunststoff beschichtet	088662	314815			
Laubfangkorb	080833			53	
Spezialkleber 100 g	081854				
Spezialreiniger 100 g	081861				

Duplex-Dachrinne in Grau und Braun

Artikel	EAN-Nr. 4002644... Grau	Braun	Länge in m	RG/ DN	Menge
Duplex-Dachrinne	080314	081311	3,0		
	080338	081335	2,0		
Rinnen-Verbindungs-schale	080413	081410			
Endstück für links und rechts	080420	081427			
Stutzen	080444	081441			
Eckstück, außen/innen*	080468	081465			

Artikel	EAN-Nr. 4002644... Grau	Braun	Länge in m	RG/ DN	Menge
Rinnenhalter verstellbar	080529	081526			
Wellplatten-Halter 2-teilig, verzinkt, 2 Stück	081236				
Laubfangkorb	080833			53	
Spezialkleber 100 g	081854				
Spezialreiniger 100 g	081861				

***Sonderecken als Maßanfertigung mit separatem Bestellformular**

Fallrohrsystem DN 53

Artikel	EAN-Nr. 4002644... Grau	Braun	Weiß	Anthrazit	Kupferton	Grün	Silberton	Länge in m	RG/ DN	Menge
Fallrohr	080574	081540	082608	085173	088693	314839	315836	3,00 m	53	
			082615					2,50 m	53	
	080598	081564	082622	085180	088716			2,00 m	53	
	080604	081571	082639	085197	088747	314853	315850	1,00 m	53	
Rohrmuffe	080666	081663	082318	085876	088778	314884	315874		53	
Rohrbogen 45°	080703	081700	082660	085203	088846	314891	315881		53	
Rohrbogen 87°	080710	081717	082677	085210	088877	314907	315898		53	
Bogenverbinder	080734	081731	082691	085869	088884	314990	315997		53	
Wasserablauf-klappe	080680	081687	082424	085944	088808	314938	315928		53	
Speier	080765	081762	082448	085968	088907	314952	315959		53	
Abzweig 87°	080796	081793	082462	085906	088259	314914	315904		53/53	
	080772	081779	082479	085913					75/53	
					088242	314921	315911		90/53	
	080789	081786	082509	085920					105/53	
Rohrschelle mit Ringschraube, 2 Stück	080819	081816	082356	085975	088945	314969	315966		53	
Regensammler DN 53 m. Überlaufstop, mit 3/4"-Schlauchanschluss u. 3/4"-Tonnenanschluss	074504	079509							53	
Regensammler DN 75 m. Überlaufstop, mit 3/4"-Schlauchanschluss u. 3/4"-Tonnenanschluss	074511	079516	084381	085678					75	
Regensammler-anschluss DN 53 für Fallrohre 45,6 - 62,2 mm Ø außen				079547					53	

Das Fallrohrsystem DN 53 passt zu Halbrund RG 75, Kasten- und Duplex-Dachrinne.

Zubehör für Dachrinnen und Fallrohre

Artikel	EAN-Nr. 4002644... Braun	Weiß	Länge in m	RG/ DN	Menge
Marley Laubfrei einfache Montage in halbrunden Dachrinnen	071572		2 x 1 m = 2 m	100–150	
	071565		2 x 2 m = 4 m	100–150	
Poly-Net Laubstop aus Polyäthylen zum Einsatz in halbrunden Dachrinnen	071398			100–125	
	071534			150–180	
Tonnenanschluss für Schlauch 3/4"	079554				
Schraubstutzen DN 53: für Kastendachrinne mit Auschnitt von Ø 49 - 52 mm DN 75: für Aluprofildachrinne am Wintergarten mit Auschnitt von Ø 70 - 72 mm	508085	508061		53	
	508092	508078		75	
Fallrohranschluss DN 53-75-90 an KG-Rohr DN 110	088341			53-75-90	

Artikel	EAN-Nr. 4002644...	Länge in mm	Menge
Wasserhahn 3/4" für Wassertonnen	079561		
Ringschrauben-Set 100 für Rohrschellen Stockschraube verzinkt 8 x 100 mm (für Fassade mit 40 mm Hart-schaum) 100 mm / M8; 40 mm / Ø 13 mm	508412	100 mm/M8	
Ringschrauben-Set 160 für Rohrschellen Stockschraube verzinkt 8 x 160 mm (für Fassade mit 100 mm Hart-schaum) 160 mm / M8; 40 mm / Ø 13 mm	508429	160 mm/M8	
Ringschrauben-Set 200 Gewindestange verzinkt 6 x 200 mm (für Häuser mit zusätzlicher Wärme-dämmung) 200 mm / M6; 40 mm / Ø 10 mm	508009	200 mm/M6	

Spaß macht's, wenn es funktioniert: die Marley Systeme für Neubau und Renovierung

„Alles mit System" – das heißt bei Marley: intelligente Technik, modernes Design und leichte Montage. Auf unser Know-how können Sie sich bei allen Marley Produkten verlassen.

www.marley.de

an Aliaxis company

MARLEY

Marley Deutschland GmbH
Adolf-Oesterheld-Str. 28
D-31515 Wunstorf
Telefon +49.(0)5031.53-0
Telefax +49.(0)5031.53-371
www.marley.de

Händlereindruck

Einfach QR-Code abfotografieren und unseren Produktfilm **Dachentwässerung einfach perfekt** auf Ihrem Smartphone ansehen!

08/13 . GD . 029443 . Gedruckt auf chlorfreiem Papier
Dachrinnenfarben sind nicht farbverbindlich . Technische Änderungen vorbehalten.