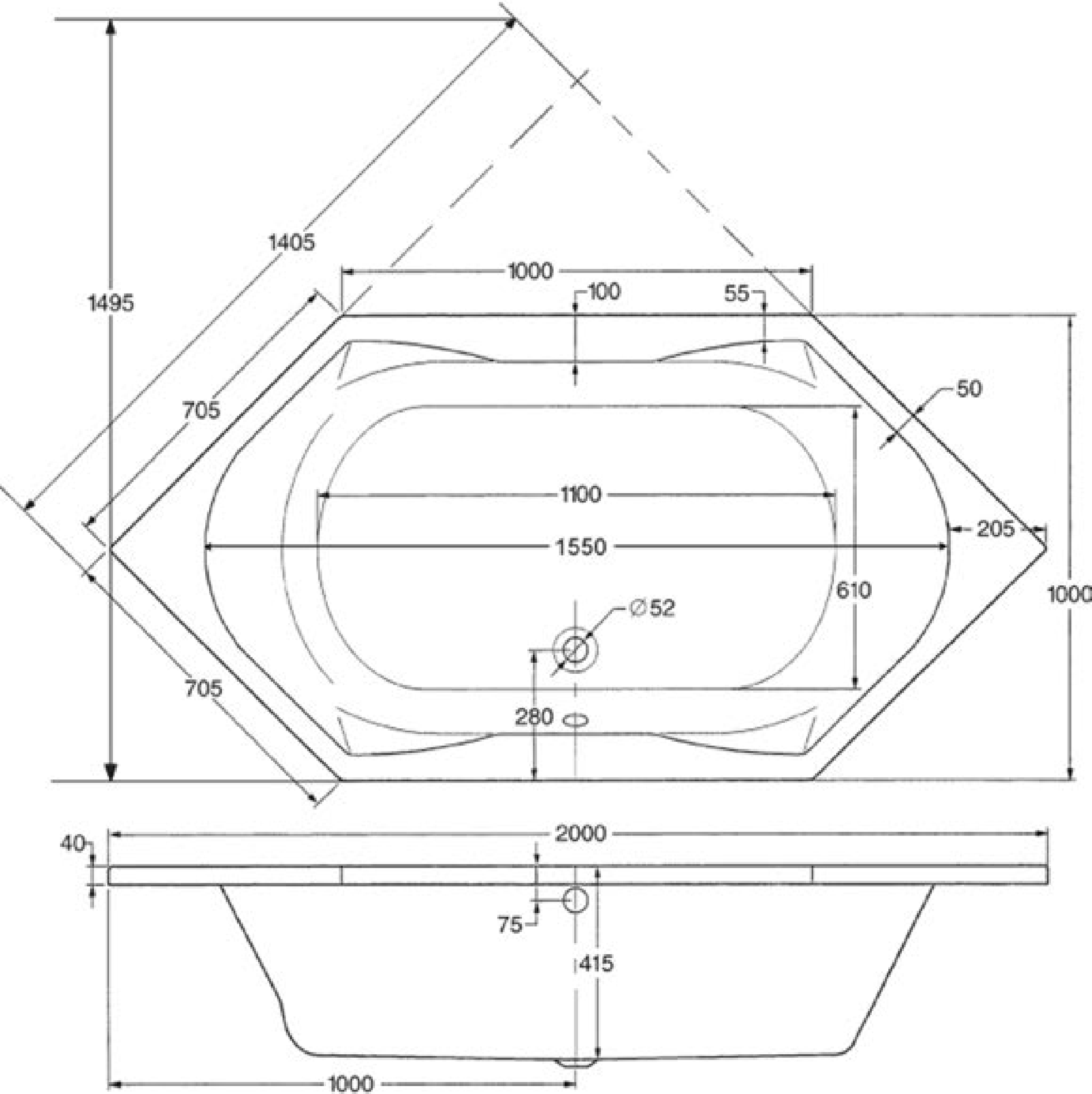
1405
1495
1000
100
55
705
50
1100
205
1550
610
1000
Ø52
705
280
40
2000
75
415
1000