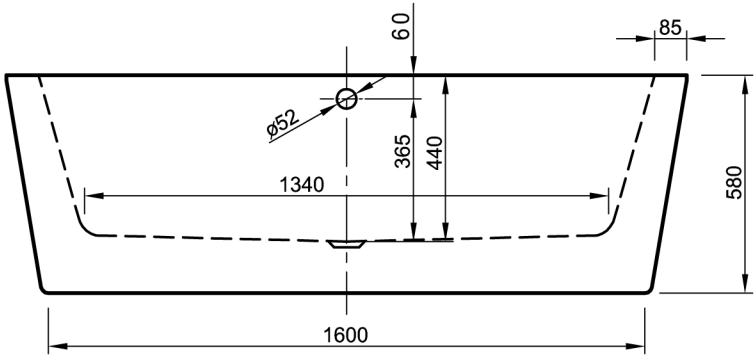
60
85
ø52
365
440
1340
580
1600

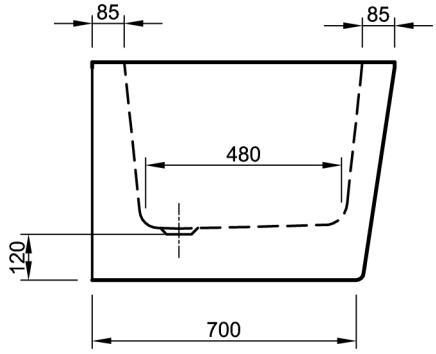
85
85
480
120
700

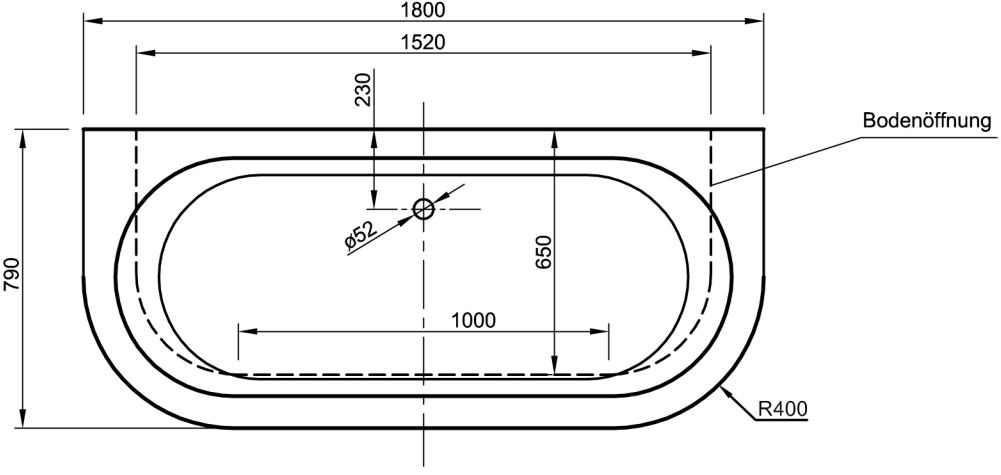
1800
1520
230
Bodenöffnung
ø52
650
790
1000
R400