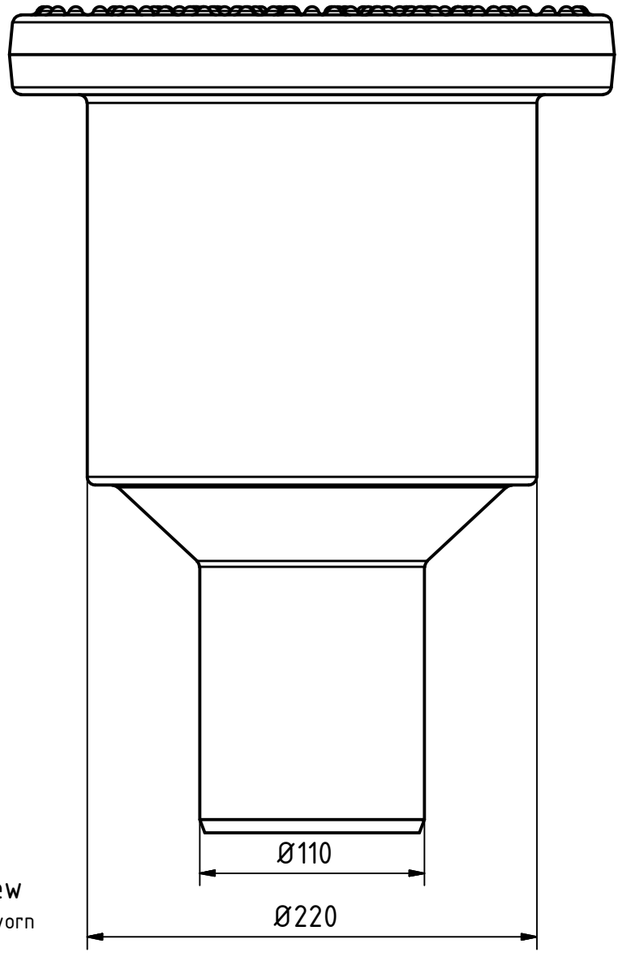

front view
Ansicht von vorn

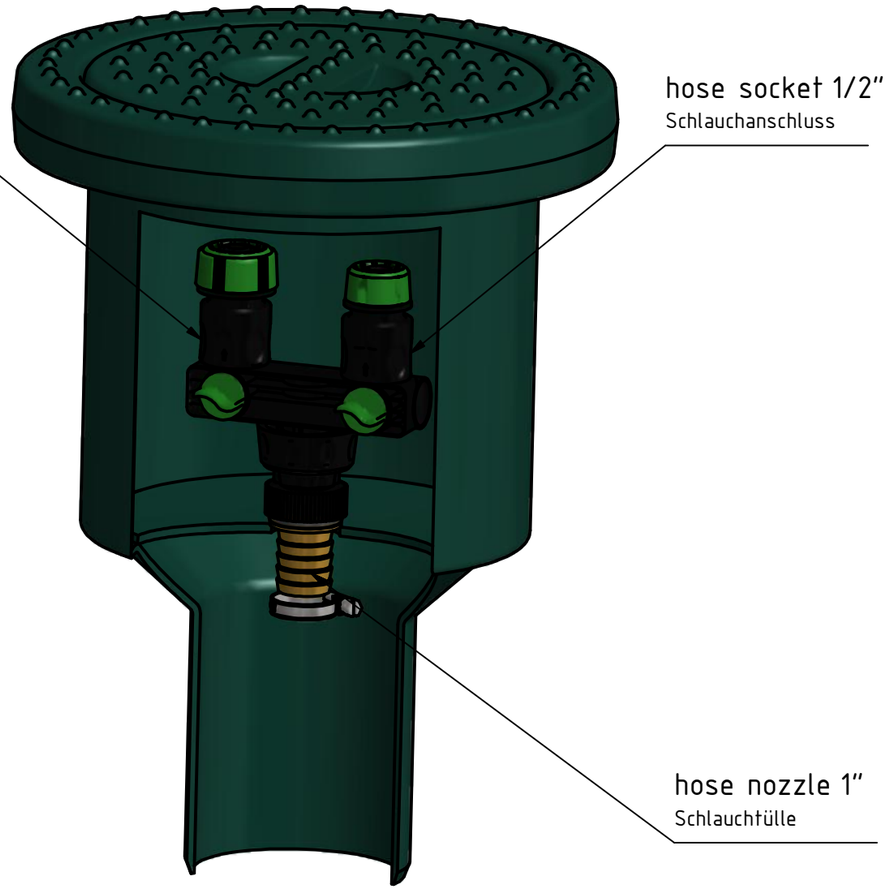

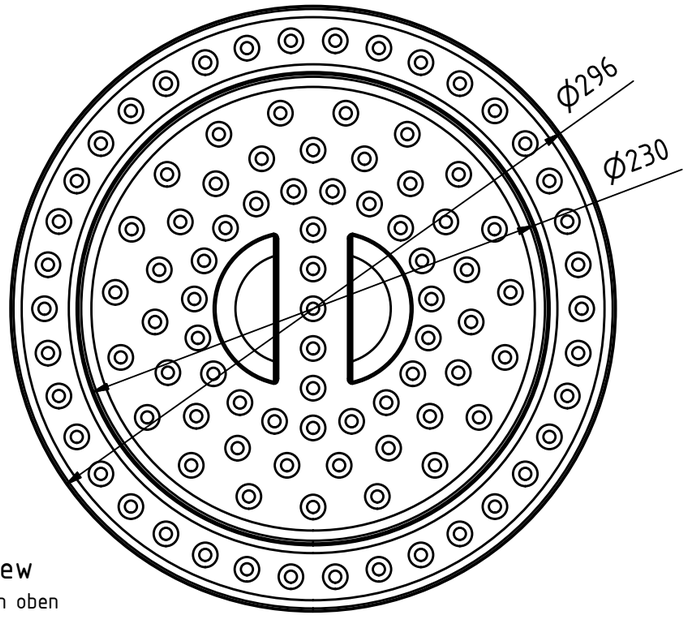

top view
Ansicht von oben

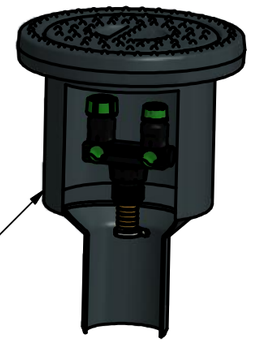

also available in granite grey
product nr: G0001256

GreenLife GmbH
Sacktannen 1a
19057 Schwerin
Tel. +49 385 77337-0
Fax. +49 385 77337-33
info@greenlife.info

all dimensions in mm
alle Angaben in mm

scale Maßstab 1:3

weight Gewicht 1,85 kg

	Datum	Name
Bearb.	04.07.2014	swrmrj
Gepr.		
Freig.		

Status	Änderungen	Datum	Name

Wasseranschlussbox

G0001255

sheet Blatt 1 / 1