Serie | 8, Gaskochfeld, 60 cm, Glaskeramik
PRP6A6D70

Die Gas-Kochstelle aus Glaskeramik mit FlameSelect: einfach zum perfekten Ergebnis dank neun präzise definierten Leistungsstufen.

- **FlameSelect:** Für eine präzise Flammenregulierung in neun definierten Stufen.

Technische Daten

Gerätetyp : Gas-Schaltermulde
Bauform : Eingebaut
Energiequelle : Gas
Anzahl der Kochzonen, die gleichzeitig benutzt werden können : 4
Bedienelemente : Schwertknebel
Nischenmaße (H x B x T) : 45 x 560-562 x 490-502 mm
Gerätebreite : 606 mm
Abmessungen des Gerätes : 45 x 606 x 527 mm
Abmessungen des verpackten Gerätes : 165 x 677 x 579 mm
Nettogewicht : 12.518 kg
Bruttogewicht : 13.7 kg
Restwärmeanzeige : Getrennt
Lage der Steuerung : Vorne
Hauptoberflächenmaterial : Glaskeramik
Oberflächenfarbe : Schwarz
Rahmenfarbe : Schwarz
Approbationszertifikate : CE
Länge Netzkabel : 100 cm
EAN-Nummer : 4242002802916
Elektroanschlusswert : 2 W
Gasanschlusswert : 7700 W
Absicherung : 3 A
Spannung : 220-240 V
Frequenz : 60; 50 Hz

4 242002 802916

Serie | 8, Gaskochfeld, 60 cm, Glaskeramik PRP6A6D70

Die Gas-Kochstelle aus Glaskeramik mit FlameSelect: einfach zum perfekten Ergebnis dank neun präzise definierten Leistungsstufen.

Design

- Glaskeramik

Grösse der Kochzonen:

- 4 Gasbrenner
- 1 Stark-, 2 Normal-, 1 Sparbrenner
- Hinten links: Sparbrenner 1.1 kW
- Hinten rechts: Starkbrenner 2.8 kW
- Vorne links: Normalbrenner 1.9 kW
- Vorne rechts: Normalbrenner 1.9 kW

Komfort

- FlameSelect
- TopControl-Digitalanzeige
- Schwertknebel
- 1-Hand-Zündung
- Topfträger aus Gusseisen
- Spülmaschinenfeste Topfträger

Umwelt+Sicherheit:

- Zündsicherung
- 4-fach Restwärmeanzeige

Technische Informationen

- Voreingestellt auf Erdgas (20mbar)
- Flüssiggas-Düsen beiliegend (28-30/37mbar)
- Anschlusskabel 1 m ohne Stecker

Serie | 8, Gaskochfeld, 60 cm, Glaskeramik
PRP6A6D70

Maße in mm

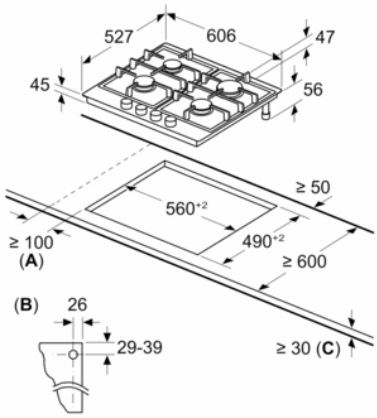

A: Min. Abstand vom Kochfeldausschnitt bis zur Wand

B: Position Gasanschluss im Ausschnitt

C: Bei Einbau des Backofens darunter eventuell mehr; siehe Platzbedarf für den Backofen