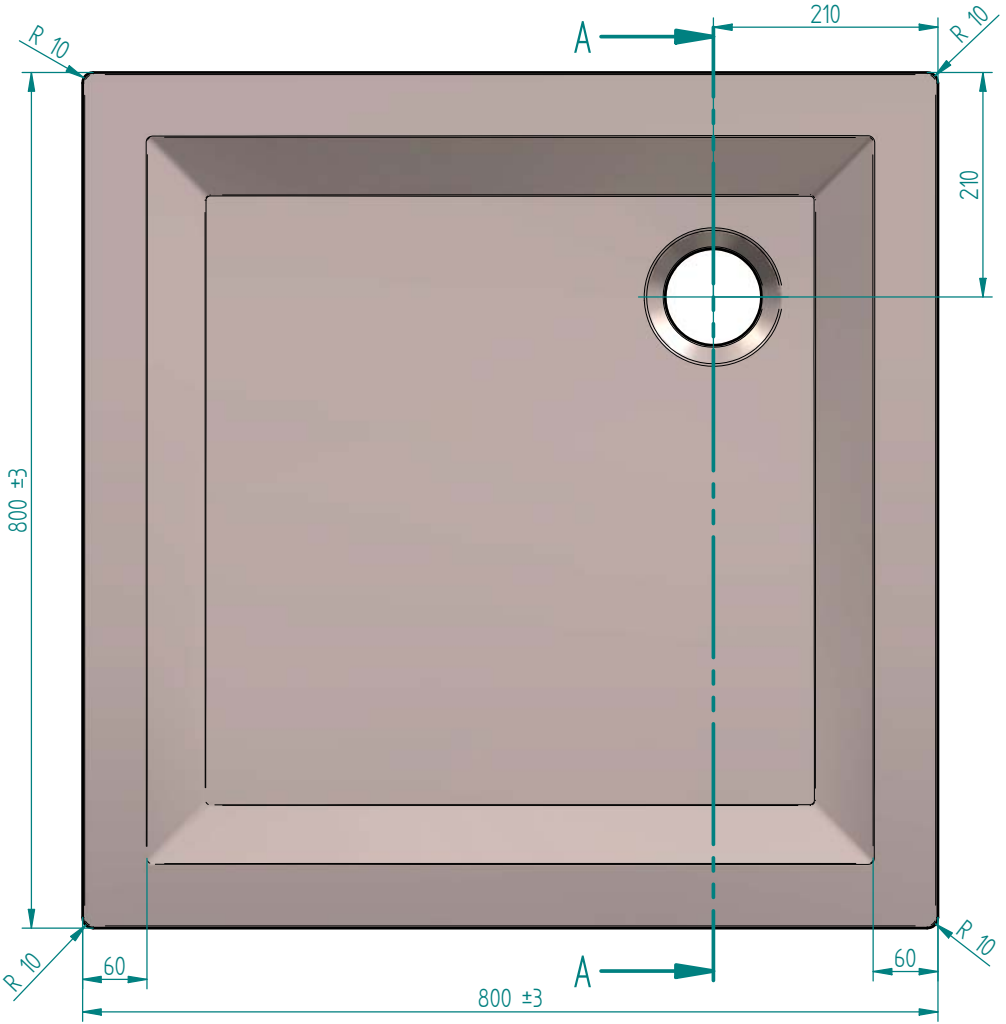DRAUFSICHT