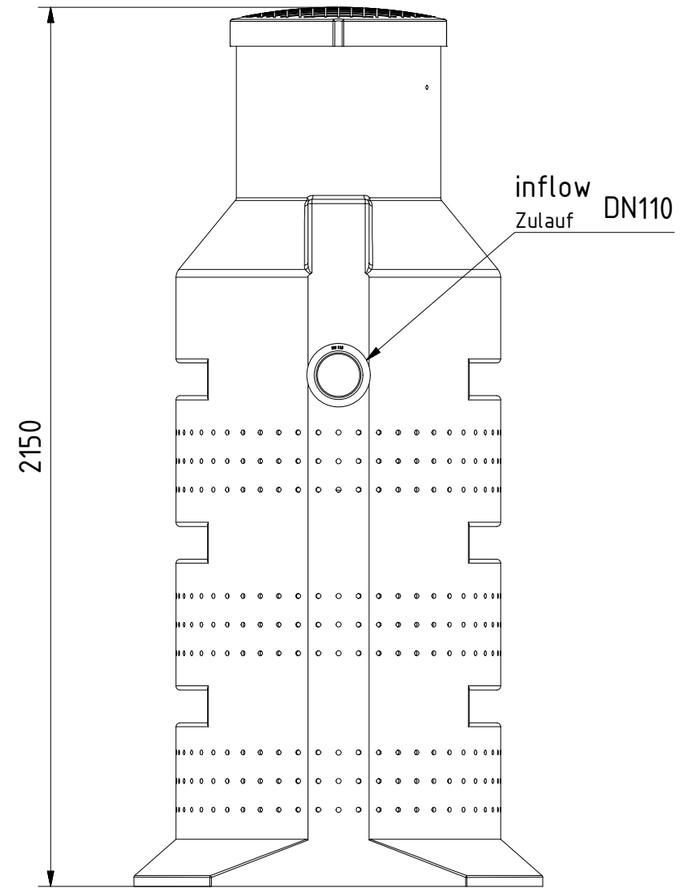

front view
Ansicht von vorn

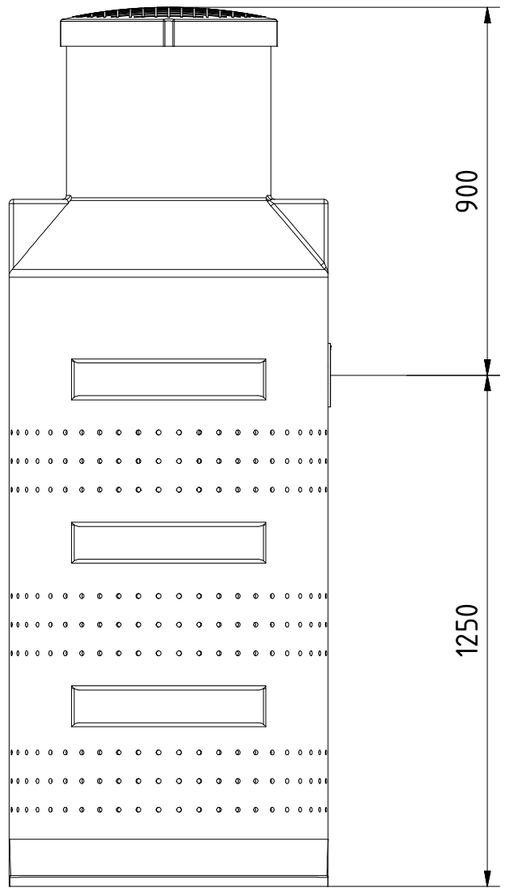

lefthand view
Ansicht von links

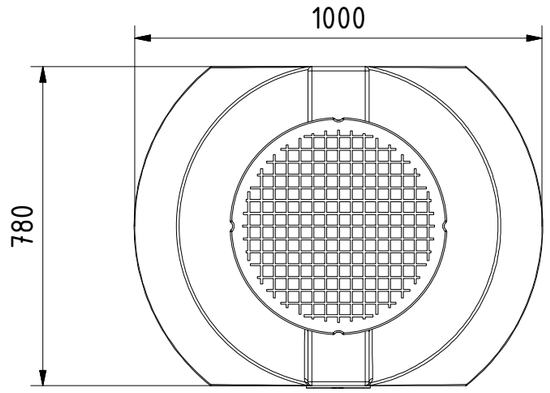

top view
Ansicht von oben

HORNBACH Es gibt immer was zu tun.	all dimensions in mm alle Angaben in mm	scale Maßstab 1:15	weight Masse 50 kg
	creator sg / date 15.02.2017		material Material LLD- Polyethylen

All tank-connections are displayed as example. They are not pre-installed and have to be adapted in place.

Alle Tankverbindungen sind beispielhaft dargestellt. Sie sind nicht vorinstalliert und müssen vor Ort angepasst werden.

* Additional equipment required
Technical developments and changes in individual items, as well as errors, misprint and price alterations reserved. Photos
and drawings are nonbinding. Depending on the technology, minor dimensions, weight and color variations may occur.

optionales Zubehör erforderlich
Technische Weiterentwicklungen und Änderungen der einzelnen Artikel, sowie Irrtümer, Druckfehler und Preisänderungen
vorbehalten. Fotos und Zeichnungen sind unverbindlich. Technologisch bedingt können geringfügige Maß-, Gewichts- und
Farbabweichungen auftreten.

Sickerschacht 900 L

art nr.
Artikel Nr. 7002257

sheet
Blatt 1 / 1