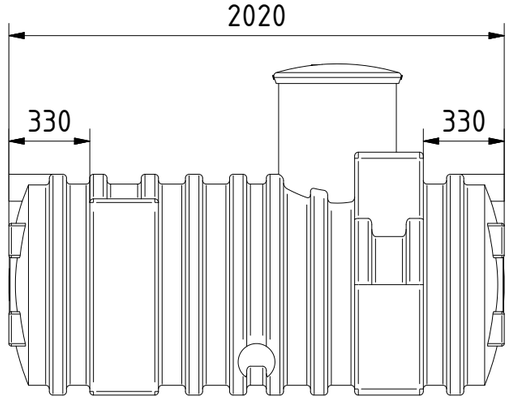

Ansicht von rechts
vue de droit

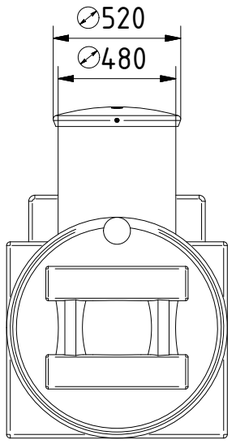

Ansicht von vorn
vue de face

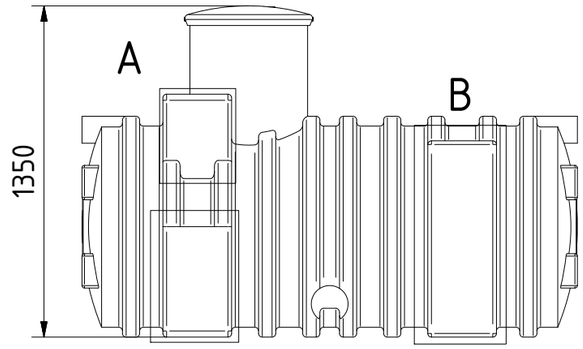

Ansicht von links
vue de gauche

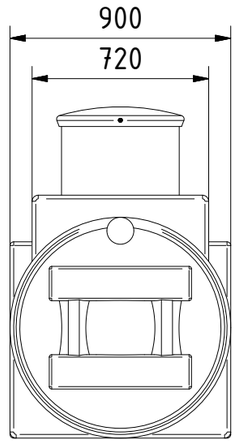

Ansicht von hinten
vue de derrière

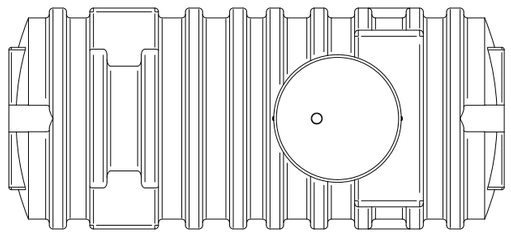

Ansicht von oben
vue du dessus

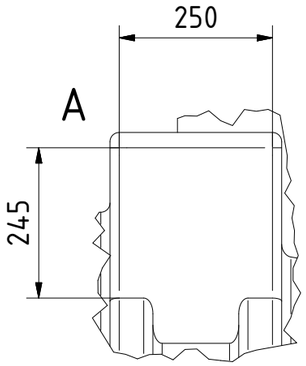

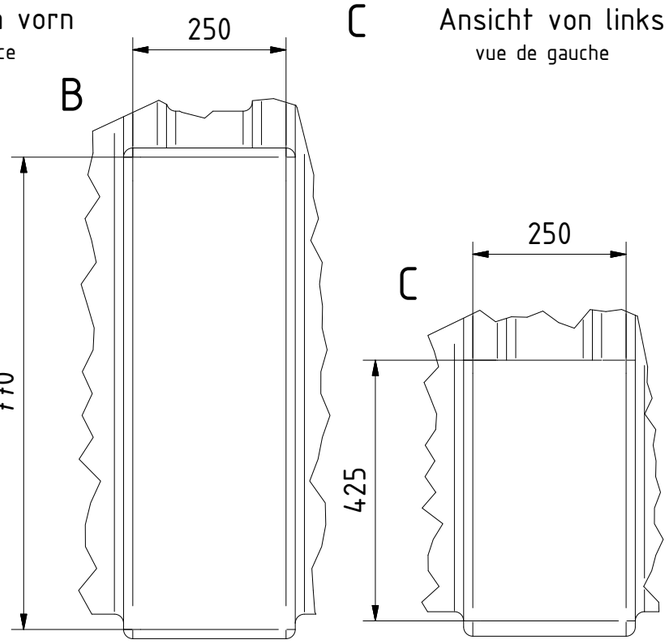

Anschlußfläche
surface de raccordement
1:10

HORNBACH
Es gibt immer was zu tun.

alle Angaben in mm
toutes les indications en mm

Maßstab / échelle 1:25

Masse / poids 50 kg

Material / matériel LLD-Polyethylen

					Datum	Name
				Bearb.	07.05.2015	
				Gepr.		
				Freig.		
Status	Änderungen	Datum	Name			

Alle Tankverbindungen sind beispielhaft dargestellt. Sie sind nicht vorinstalliert und müssen vor Ort angepasst werden. Tous les raccords du réservoir sont illustrés. Ils ne sont pas installés et doivent être ajustées sur le site.

GET 1.0

Blatt / page 1 / 1

GreenLife™

* optionales Zubehör erforderlich
Technische Weiterentwicklungen und Änderungen der einzelnen Artikel, sowie Irrtümer, Druckfehler und Preisänderungen vorbehalten. Fotos und Zeichnungen sind unverbindlich. Technologisch bedingt können geringfügige Maß-, Gewichts- und Farbabweichungen auftreten. Die Lieferbedingungen erfragen Sie bitte bei Ihrem Händler vor Ort.
* accessoire en option requis
Sous réserve d´ adaptions et de modifications techniques des articles ainsi que d´erreurs , fautes d´impression et modification des prix. Photos et représentations sans engagement. Pour des raisons techniques, des différences légères dans les dimensions, poids et couleurs peuvents survenir. Consultez votre distributeur local pour les conditions de livraison.