Juno

Geschirrspüler

JGVN606F1

Produktvorteile & Ausstattung

• Spülprogramme: 30 Minuten 50°C, 90 Minuten 60°C, AUTO 50°- 60°C, Eco 50°C, Maschinenpflege, Vorspülen
• Sonderfunktion(en): XtraPower
• 3 Stunden Startzeitvorwahl
• Akust. Signal am Programmende
• Elektronische Nachfüllanzeige für Salz und Klarspülmittel
• Durchlauferhitzer
• Innenraum und Boden in Edelstahl
• Aqua-Stopp - Wasserstopp
• Selbstreinigendes Sieb
• Oberkorb: 2 klappbare Tassenablagen,
• Schnell höhenverstellbarer Oberkorb
• Beidseitige Schnellhöhenverstellung auch im beladenen Zustand
• Unterkorb: Tellerhalter fix
• Touch Bedienung
• Inverter Motor

Juno

Geschirrspüler

JGVN606F1

Technische Daten

PNC	911 535 259
EAN-Nummer	7332543751419
Energieeffizienzklasse	F
Gewichteter Energieverbrauch in kWh pro 100 Zyklen	104
Anzahl der Maßgedecke im Eco-Programm	13
Wasserverbrauch in Liter im Eco-Programm pro Zyklus	9.9
Dauer in Stunden im Eco-Programm	3:47
Luftschallemissionsklasse	C
Luftschallemission in dB(A) re 1 pW	49
Leistungsaufnahme im Aus-Zustand (W)	0.5
Leistungsaufnahme im Bereitschaftszustand(W)	0.5
Leistungsaufnahme bei Startzeitvorwahl (W)	4
Hocheinbaufähig	Ja
Installation	Einbau - Vollintegrierbar
AQUA CONTROL	Ja
Wasserschutz	Schwimmerschalter
Wasseranschluss	Kalt oder Warm bis 60°C
Blendenfarbe	Schwarz
Absicherung (A)	10
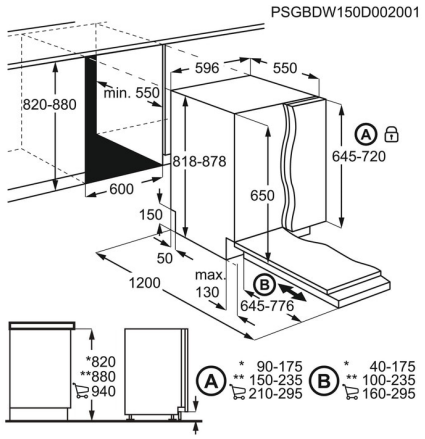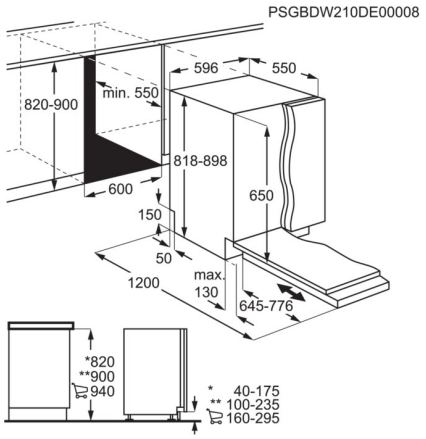
Anschlusswert (Watt)	1950
Volt	220-240
Kabellänge (m)	1.5
Gerätehöhe (mm)	818
Gerätebreite (mm)	596
Gerätetiefe (mm)	550
Einbautiefe (mm)	550
Einbauhöhe (mm)	820
Einbaubreite (mm)	600
Bruttogewicht (kg)	35.77
Nettogewicht (kg)	34.25
Verpackung, Höhe (mm)	864
Verpackung, Breite (mm)	635
Verpackung, Tiefe (mm)	680