Juno

# Herdgebundenes Glaskeramikkochfeld / 60 cm

**JKFN604F5**

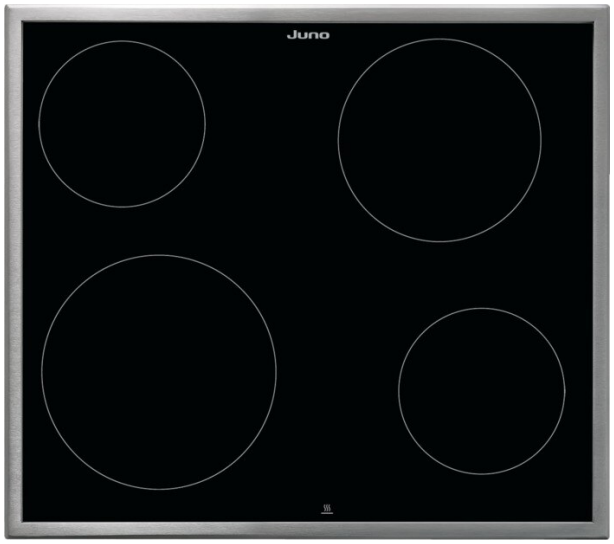


**Keramikkochfeld für schnelleres Erhitzen und Kochen**

Die Keramikkochzonen dieses Herds werden viel schneller heiß als herkömmliche Platten, damit Wasser schneller siedet und Sie eher mit dem Kochen fertig sind.

-

## Produktvorteile & Ausstattung

**Herdgebundenes Kochfeld**
Dieses Kochfeld wird über das Bedienfeld des Einbauherdes gesteuert – bequemer geht es nicht. Sie brauchen nur ein Bedienfeld im Auge zu behalten, egal ob Sie den Backofen oder das Kochfeld einstellen möchten.

**Das Kochfeld, das jeder einbauen kann!**
Mit den vormontierten Federn und Halterungen ist dieses Kochfeld kinderleicht einzubauen. Setzen Sie es einfach in die dafür vorgesehene Aussparung, und es sitzt von ganz allein fest an seinem Platz!

- Herdgebundenes Kochfeld, kombinierbar mit einem Einbauherd
- 4-fach Restwärmeanzeige
- 4 Kontroll-Leuchten
- Schnellaufglühende Kochzonen
- Edelstahlrahmen

Juno

# Herdgebundenes Glaskeramikkochfeld / 60 cm

## JKFN604F5

### Technische Daten

| | | | |
|---|---|---|---|
| Installation | Herdgebundenes Kochfeld | Schutzboden | nicht erforderlich |
| PNC | 949 594 385 | | |
| EAN-Nummer | 7332543411405 | | |
| Rahmenfarbe | Edelstahl | | |
| Einbauhöhe (mm) | 38 | | |
| Gerätebreite (mm) | 576 | | |
| Gerätetiefe (mm) | 506 | | |
| Ausschnittmaß Breite (mm) | 560 | | |
| Ausschnittmaß Tiefe (mm) | 490 | | |
| Art des Kochfeldes | Strahlungsbeheizte Kochzonen | | |
| Anschlusswert (Watt) | 6500 | | |
| Kochzone vorne links, Leistung und Durchmesser | 2,3 kW / 21 cm | | |
| Kochzone hinten links, Leistung und Durchmesser | 1,2 kW / 14,5 cm | | |
| Kochzone vorne rechts, Leistung und Durchmesser | 1,2 kW / 14,5 cm | | |
| Kochzone hinten rechts, Leistung und Durchmesser | 1,8 kW / 18 cm | | |
| Volt | 220-240 | | |
| Bruttogewicht (kg) | 7.5 | | |
| Nettogewicht (kg) | 6.68 | | |
| Verpackung, Höhe (mm) | 118 | | |
| Verpackung, Breite (mm) | 678 | | |
| Verpackung, Tiefe (mm) | 600 | | |
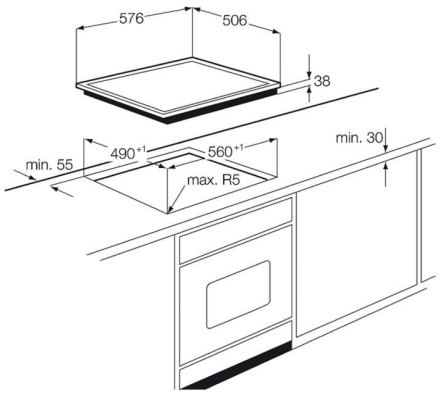
PSGBHO090D000041