Produktdatenblatt

AquaSu Design Geruchsverschluss
Für Waschtisch, verchromt

Produktbeschreibung

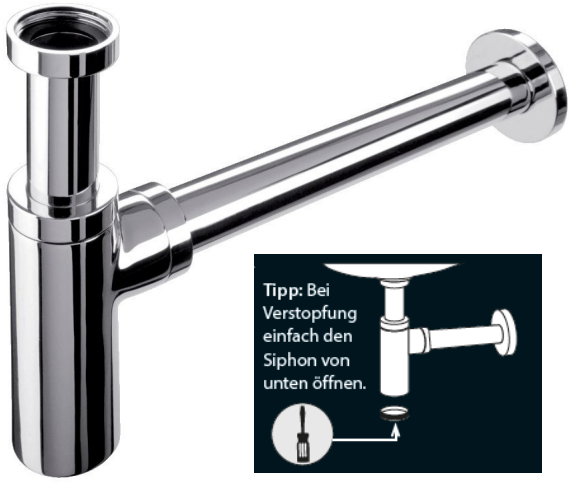

AquaSu Design Geruchsverschluss für Waschtisch

- Exklusiv
- Metall verchromt
- Komplette Design Linie
- Montagefreundlich durch Steckanschlüsse des Tauch- und Wandrohres
- Abgang mit Verlängerungsrohr Ø 32 x 300 mm
- Mit Wandrosette und Reinigungsöffnung
- Für alle Waschtische geeignet
- Eleganter Look - auch unter dem Waschtisch

- 39,59 mm (11/4“) IG x Ø 32 mm

Artikel Nr. **22683 7**

4 006596 226837

Produktdatenblatt

AquaSu Design Geruchsverschluss
Für Waschtisch, verchromt

Technische Angaben

Maßangaben

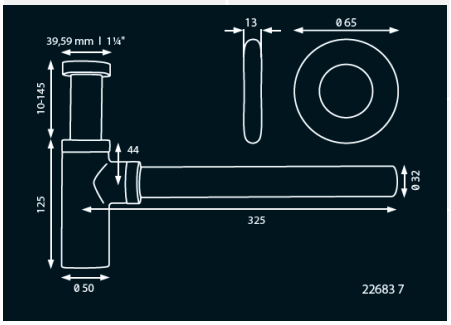

Merkmal:	Beschreibung
Art. - Nr.	22683 7
EAN	4006596226837
VE	1
Verpackungstyp	Blister
Material	Metall
Farbe	Verchromt
Befestigungs-/ Montagehinweise:	X
Ersatzteile / Zubehör	X
Mögliche Präsentationsform	Behangware