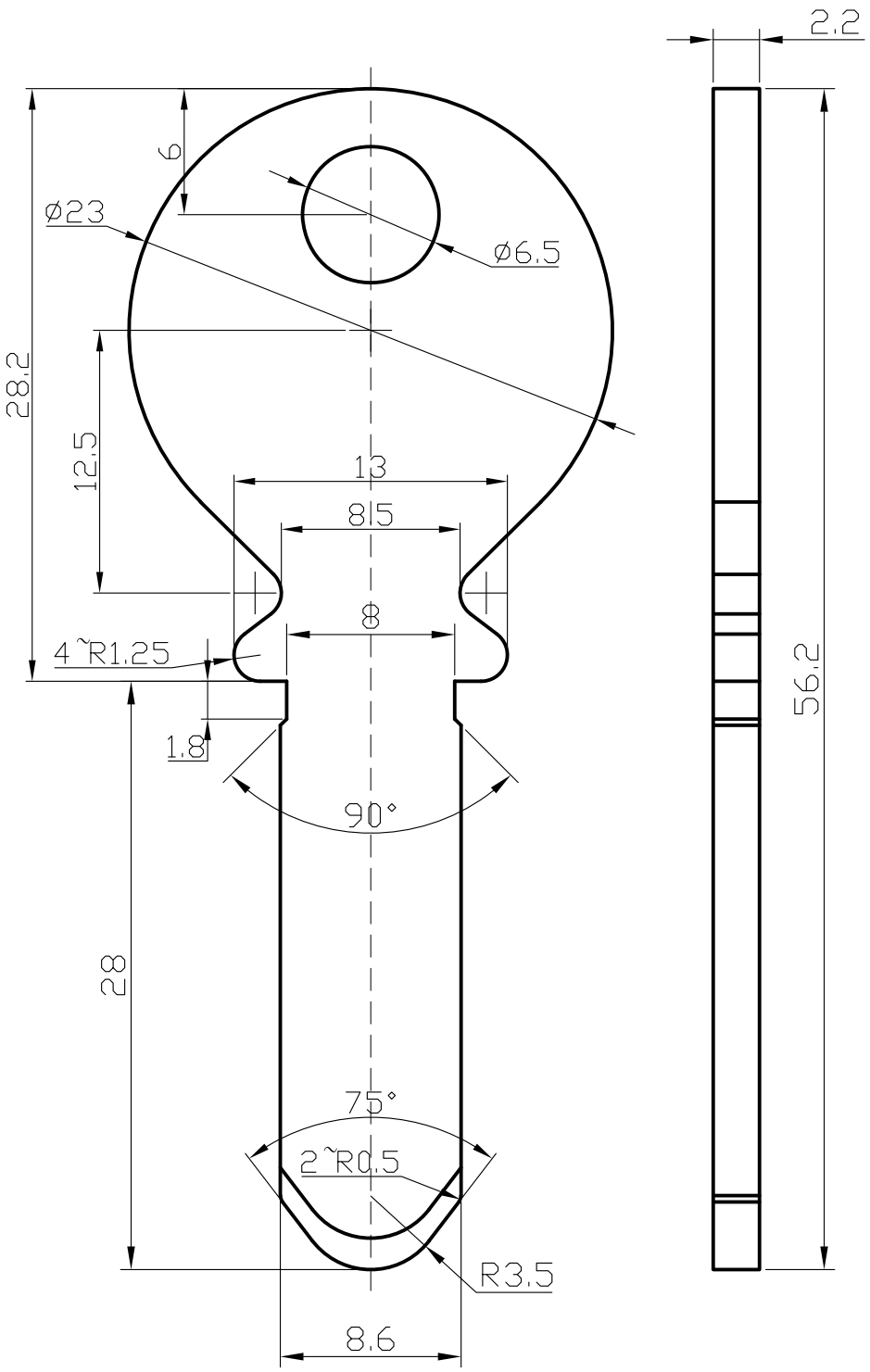

										材料： HPb59-1 61*2.2	所属图号				
											所属名称				
文号	标记	处数	姓	名	日	期	文号	标记	处数	姓	名	日	期		
设计				标准						名称： A-101德国锁钥匙	比 例	2.5:1	数 量		
校对				工艺							共 页		第 页		
审核										图号：	中山市鸿燦五金制品有限公司				
批准															