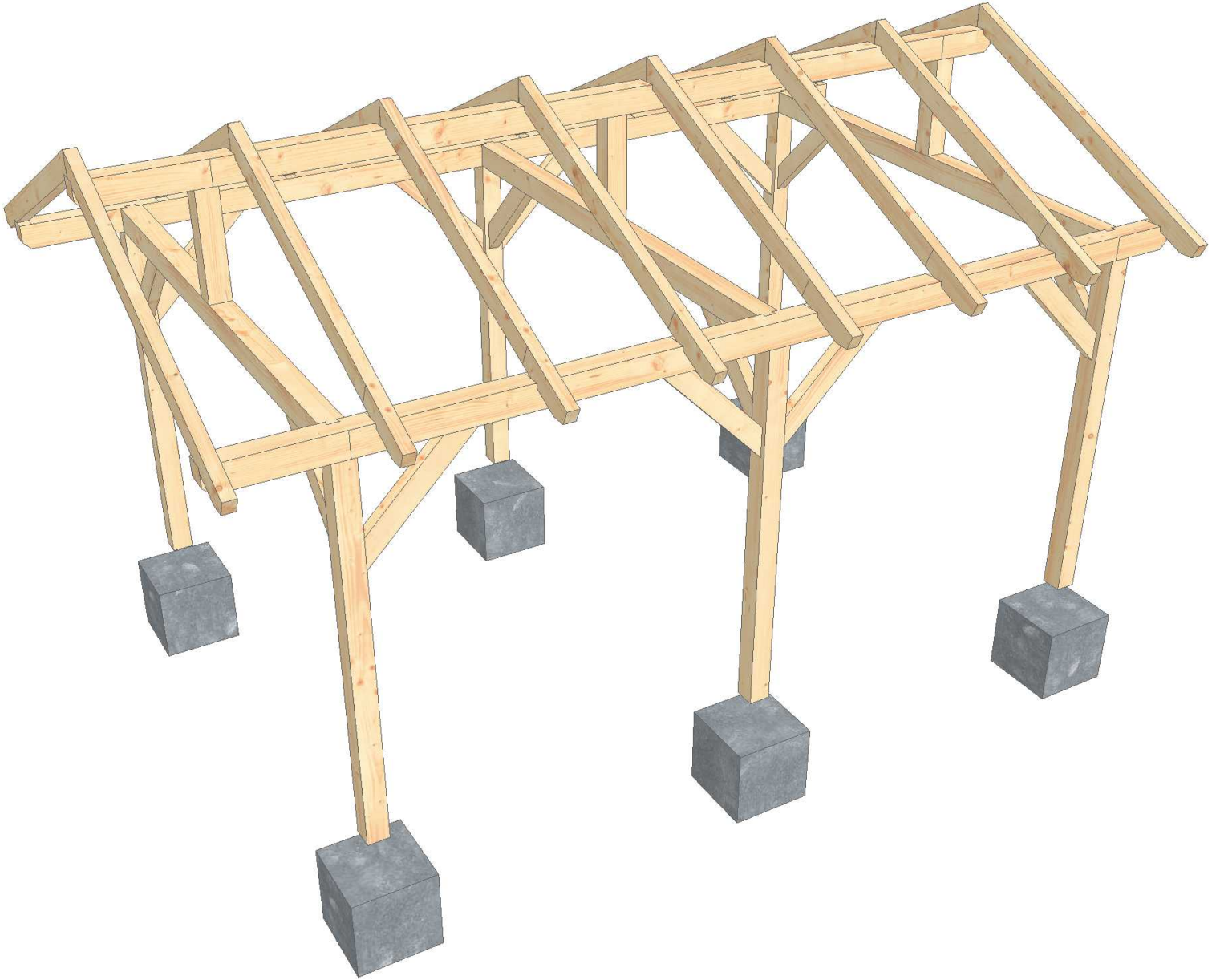

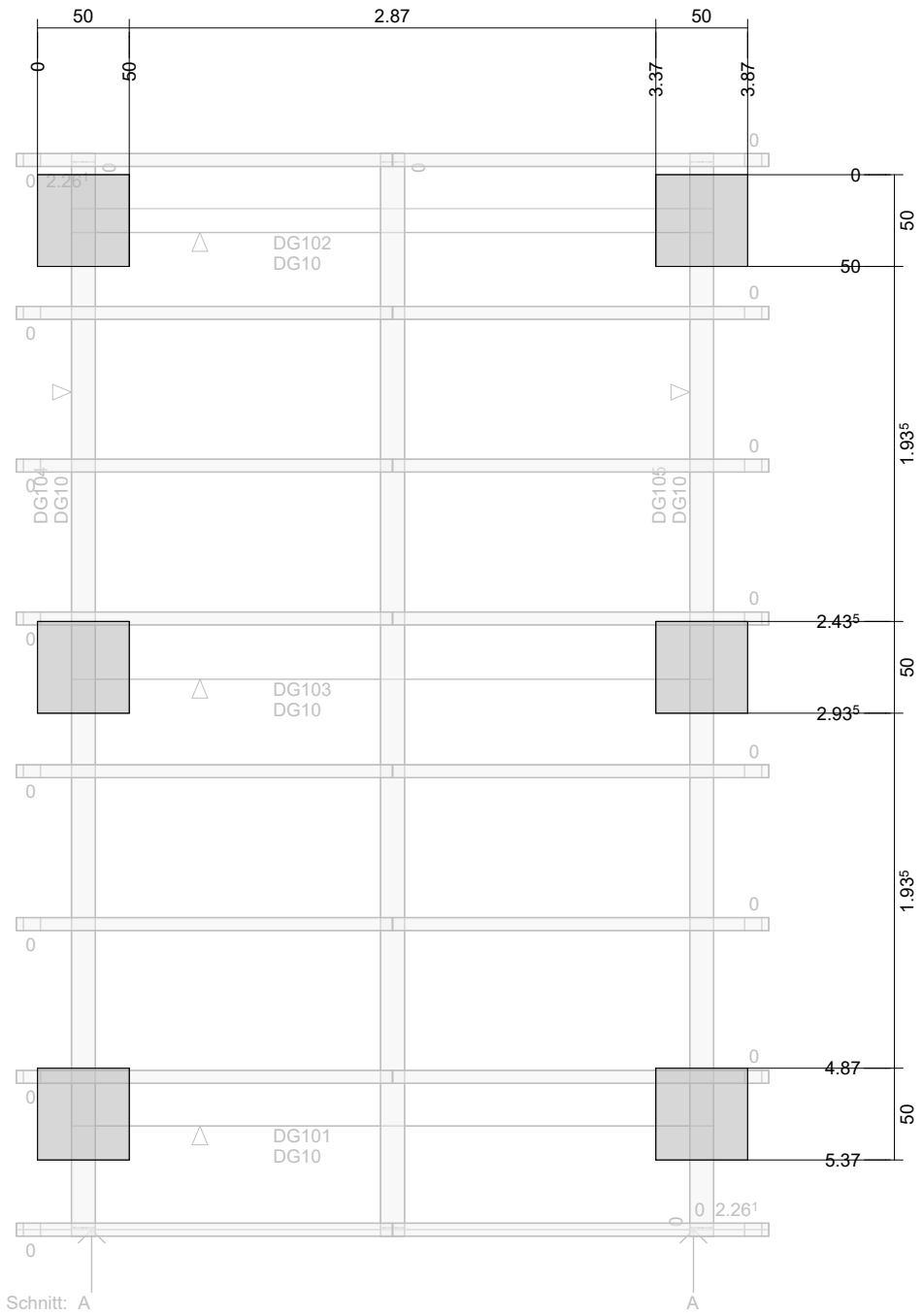
50
2.87
50
0
50
3.37
3.87
0
2.26¹
DG102
DG10
DG104
DG10
DG105
DG10
DG103
DG10
DG101
DG10
0
50
1.93⁵
2.43⁵
2.93⁵
1.93⁵
4.87
5.37
Schnitt: A
A

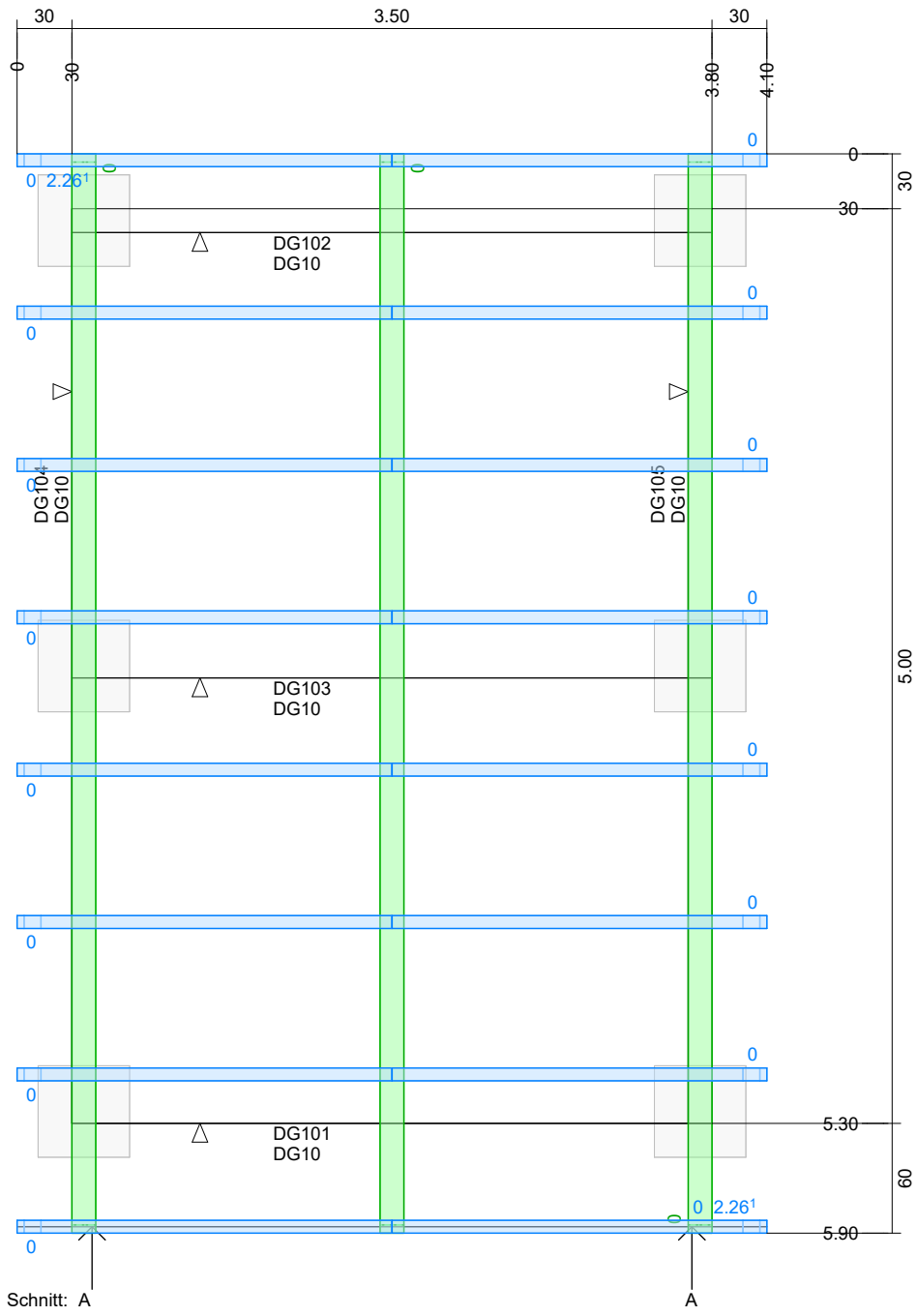
30
3.50
30
0
30
3.80
4.10
0
2.26¹
DG102
DG10
DG104
DG10
DG105
DG10
DG103
DG10
DG101
DG10
0
30
5.00
5.30
60
5.90
Schnitt: A
A

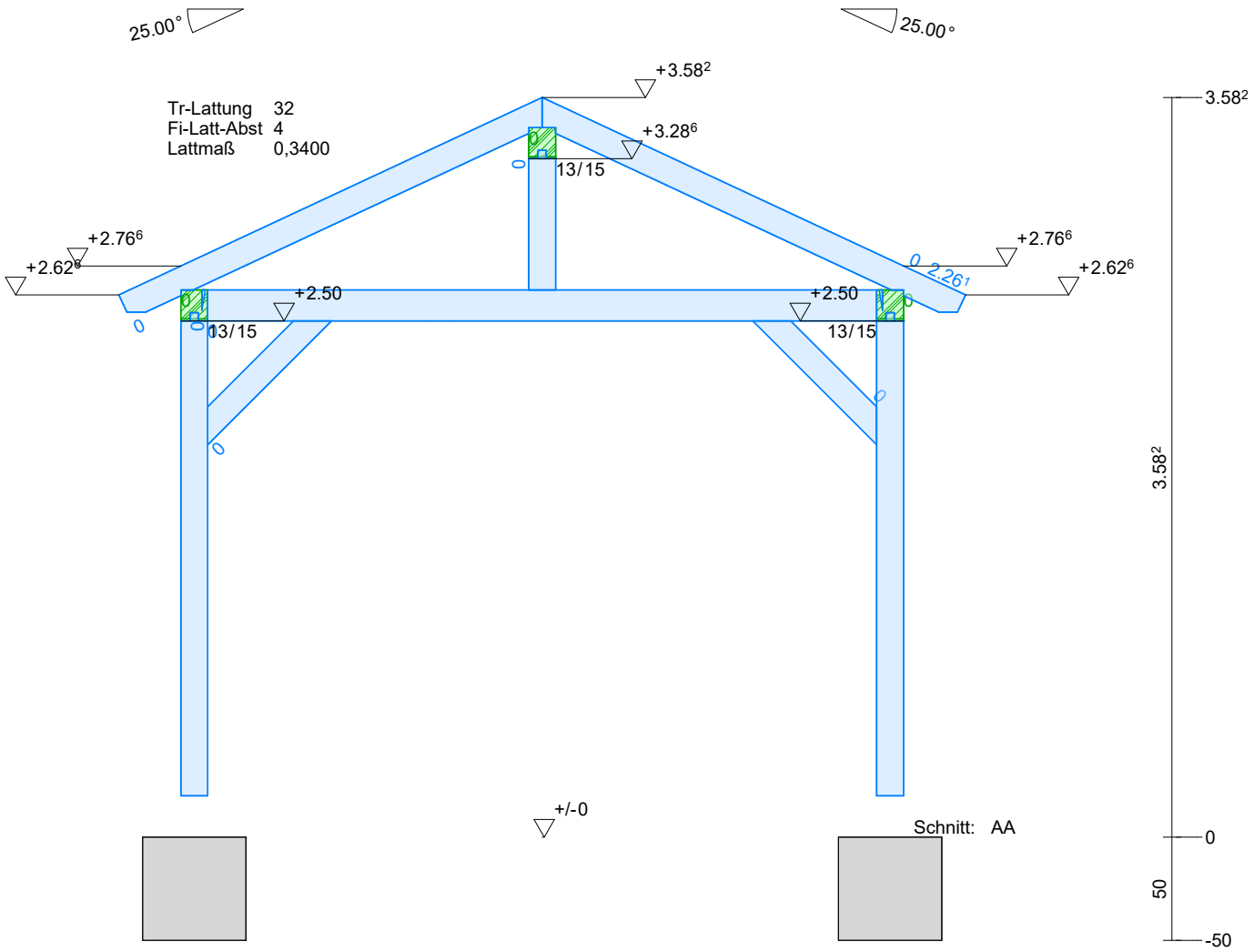

First-Lage		1.75		1.75				
Dachgeschoß Pfetten	13	1.55⁵	13	1.55⁵	13			
Außenmaße	30	3.50			30			