Produktdatenblatt

London

113/202SP

duraplus®

Artikelnummer	11540230
EAN-Code	4012789005561
Herkunftsland	Deutschland
Warentarifnummer	83024110
Türdicke	37-47 mm
Vierkantmaß	8 mm
Stiftstärke WC	
Stiftlänge vorstehend	
Lochung	Buntbart
Lochungsabstand	72 mm
Schrauben	3,5x20 mm
Farbe	F1 Aluminium silber-farben
Sortiment	DIY-Sortiment
Packeinheit	1
Karton	8

HOPPE-Aluminium-Langschild-Türgriff-Garnitur für Innentüren:

- Lagerung: Türgriffe lose, wartungsfreie Gleitlager
- Verbindung: HOPPE-Profilstift (Stift-/Lochteil)
- Befestigung: sichtbar, Mehrzweckschrauben

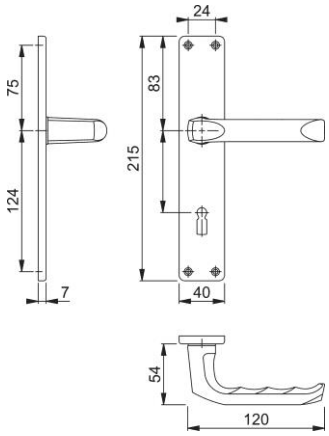

HOPPE AG, Änderungen vorbehalten.