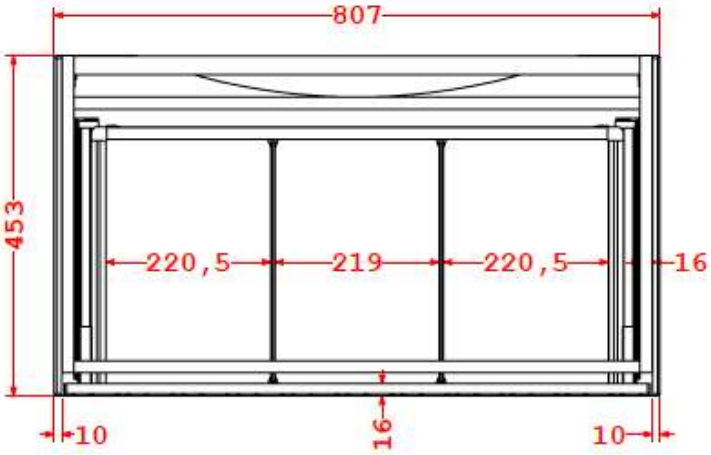
807
453
220,5
219
220,5
16
10
16
10

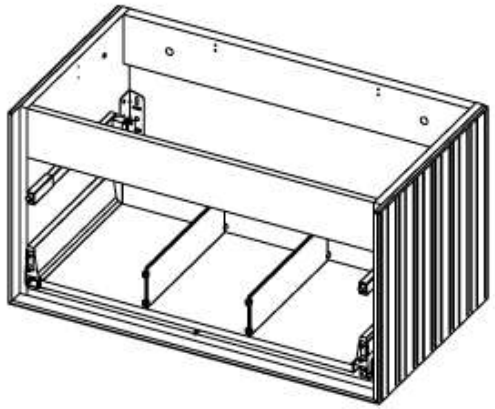

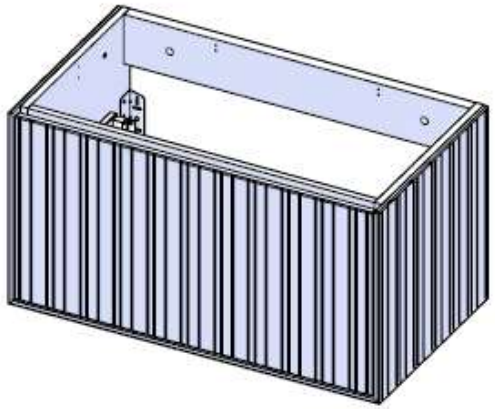

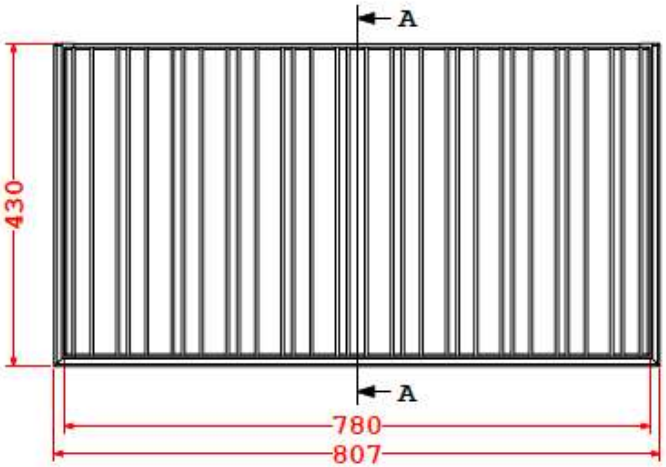
A
430
A
780
807

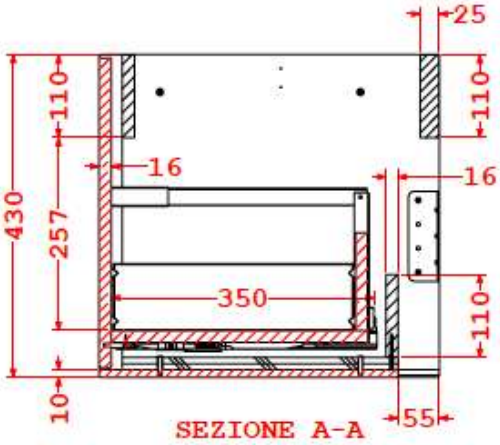
25
110
110
16
16
430
257
350
110
10
55
SEZIONE A-A

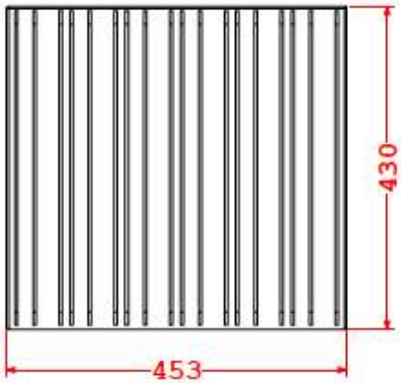
430
453