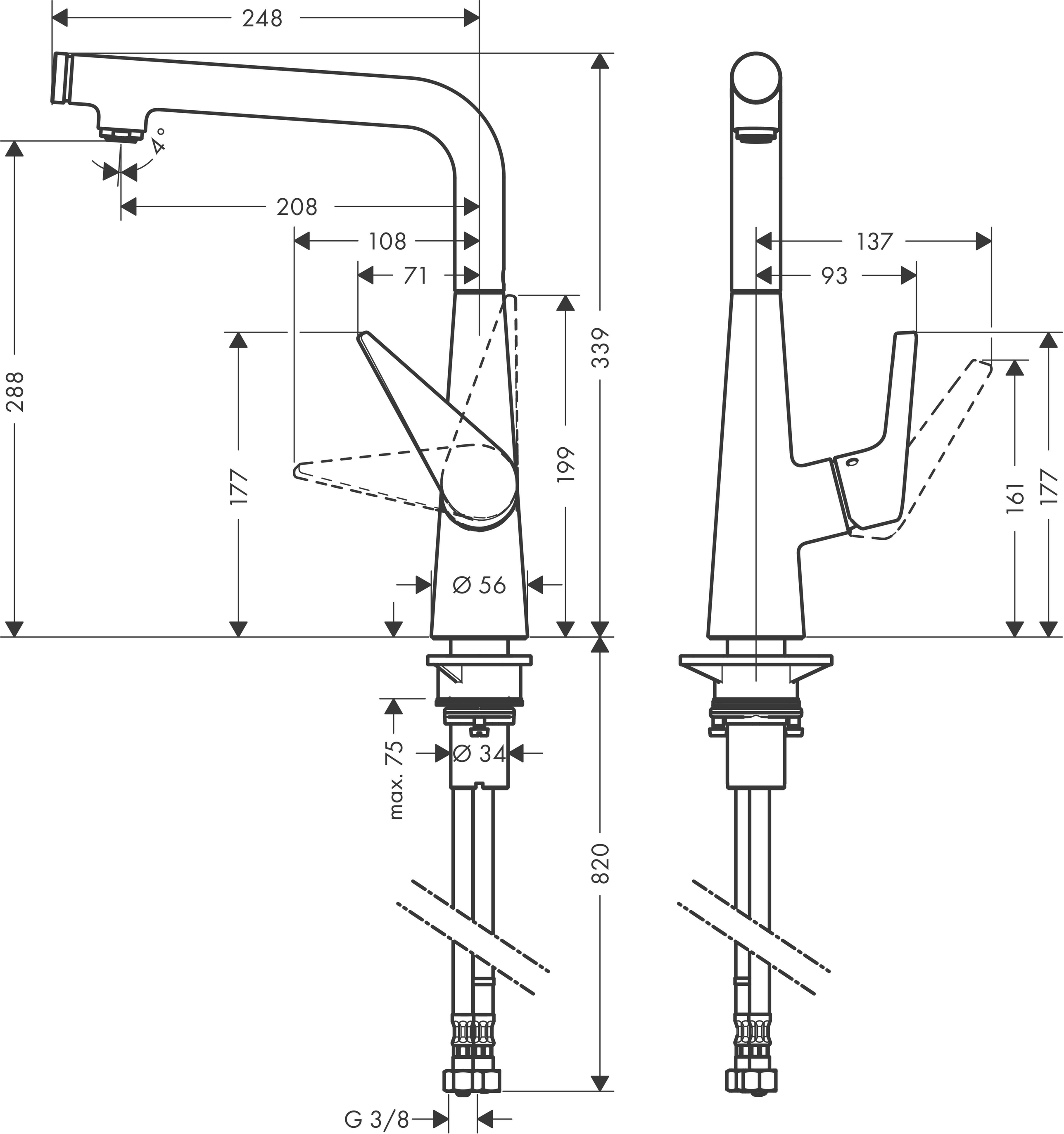
248
4°
208
108
71
288
177
339
199
Ø 56
max. 75
Ø 34
820
G 3/8
137
93
161
177