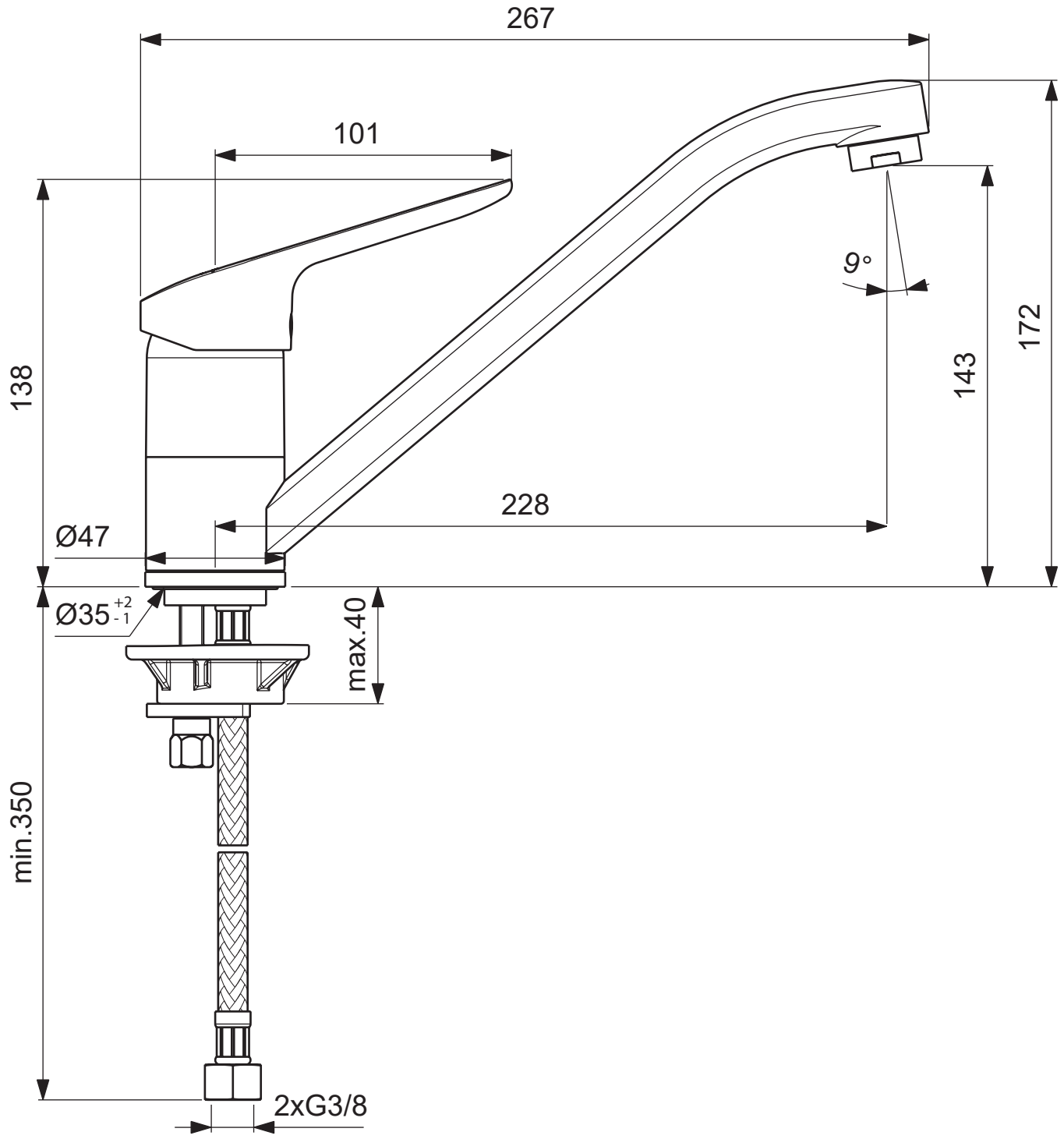
267
101
138
9°
172
143
228
Ø47
Ø35 +2 -1
max.40
min.350
2xG3/8

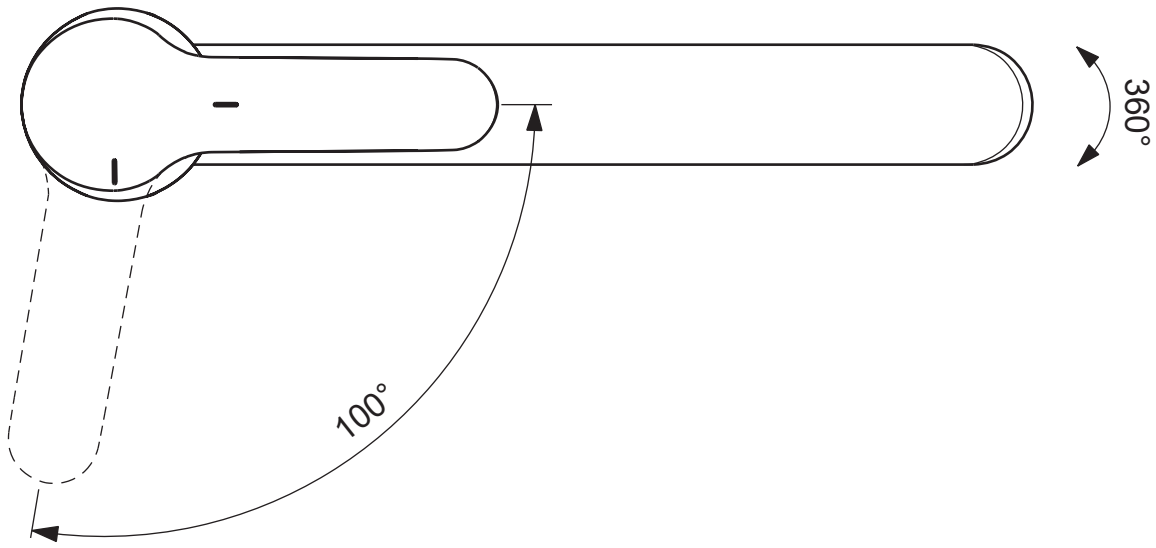
360°
100°