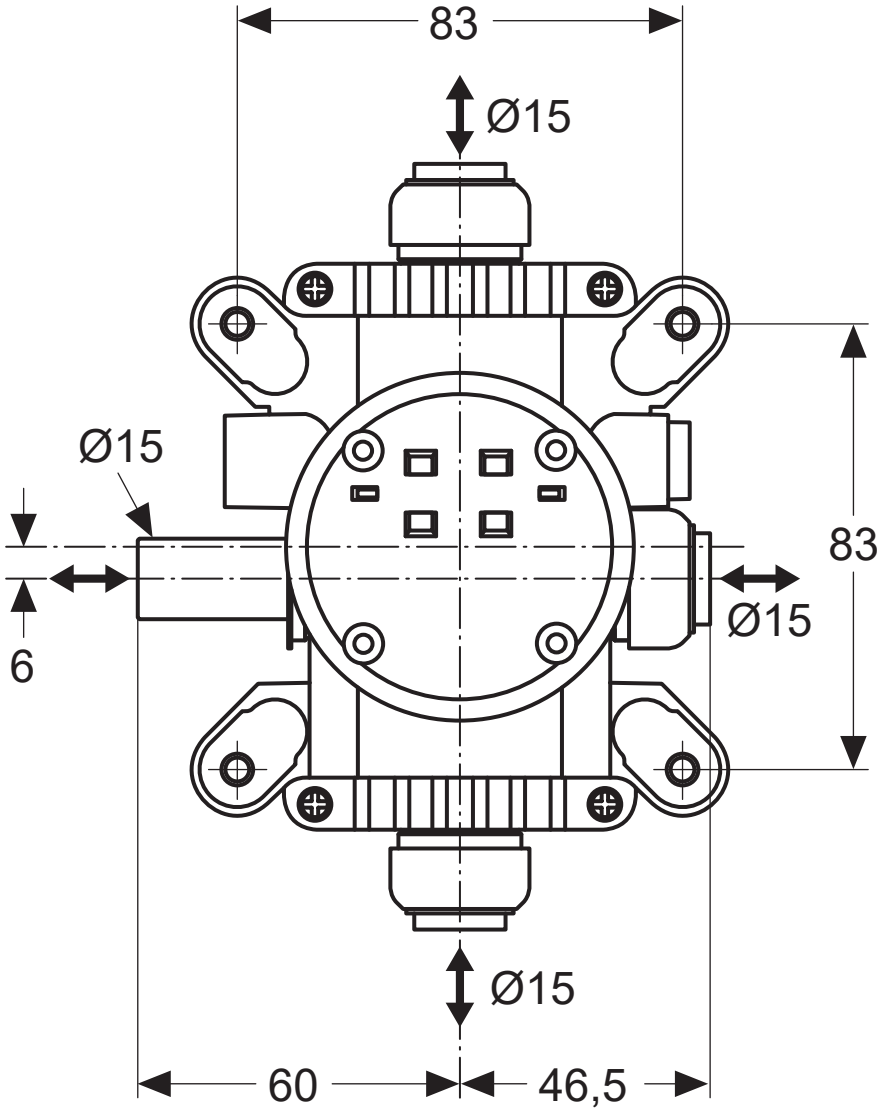
83
Ø15
Ø15
83
Ø15
6
Ø15
60
46,5

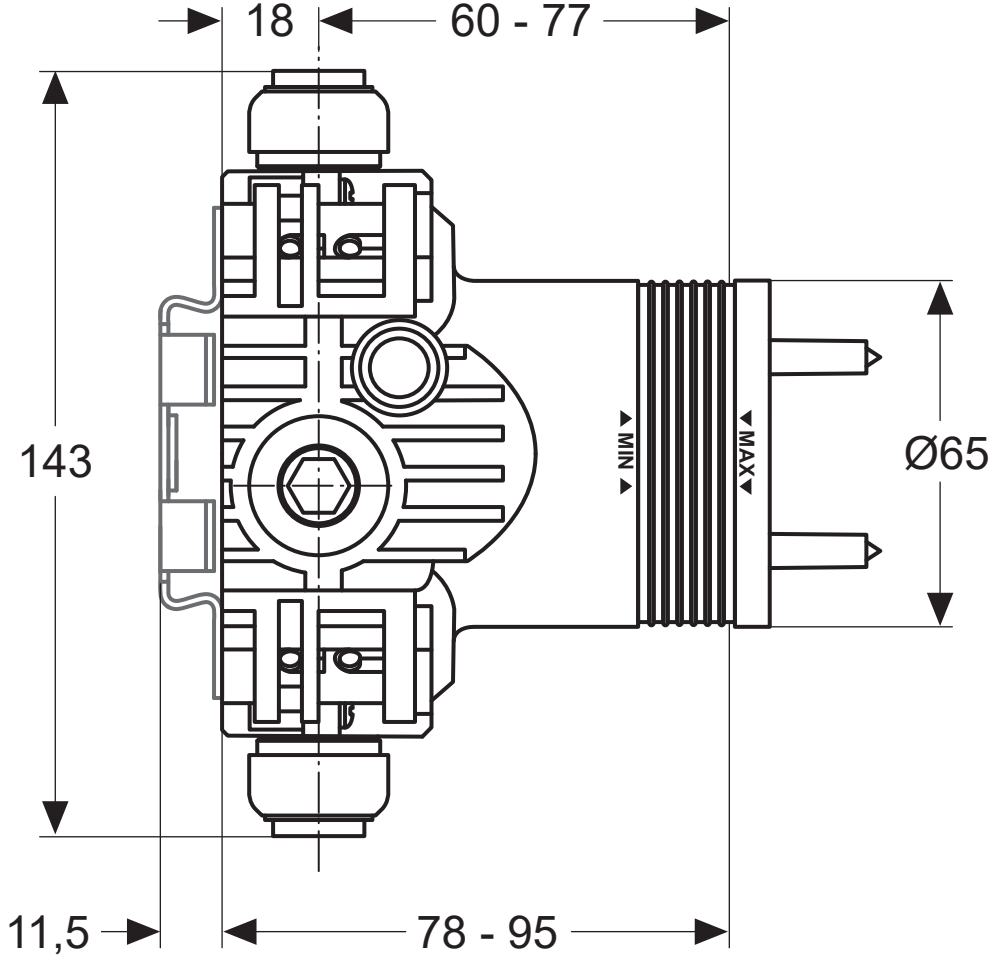
18
60 - 77
143
MIN
MAX
Ø65
11,5
78 - 95