Schnittansicht A-A

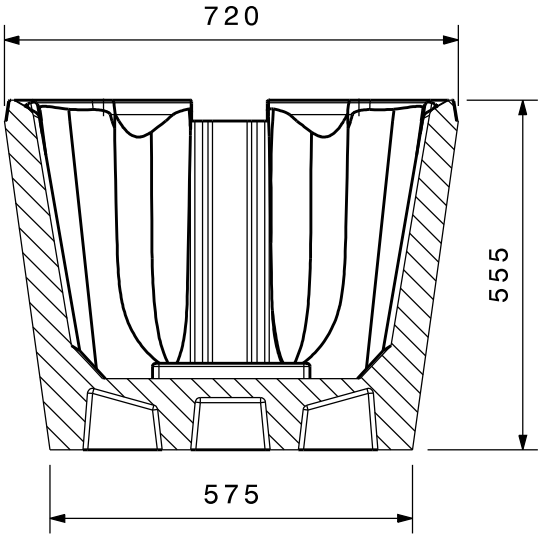

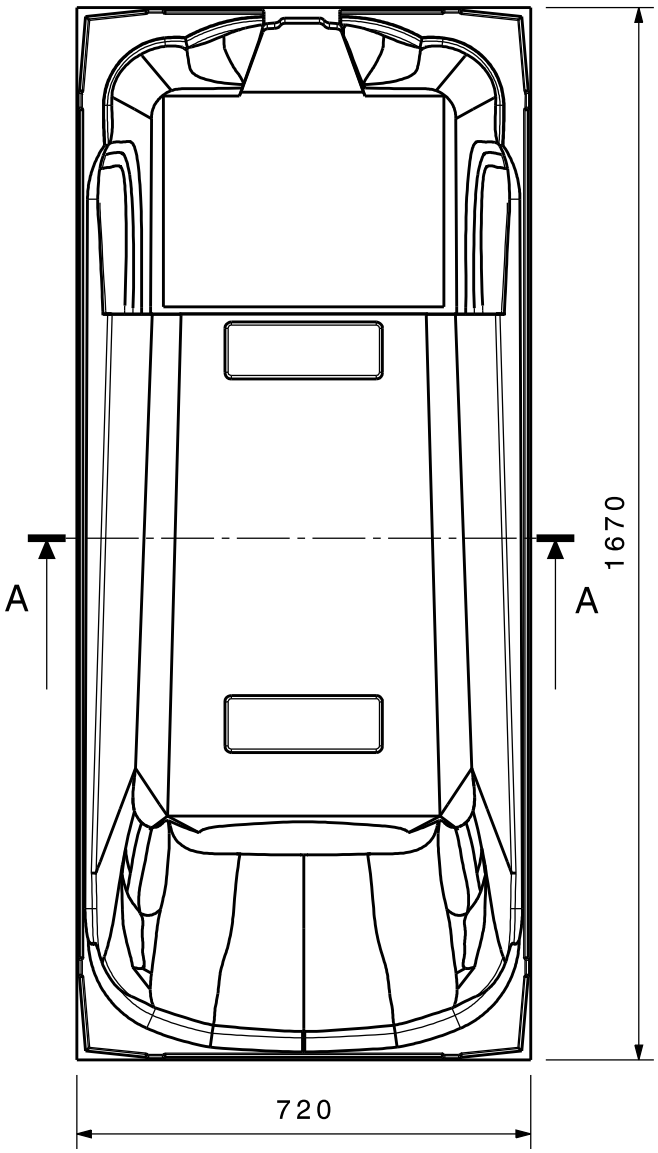

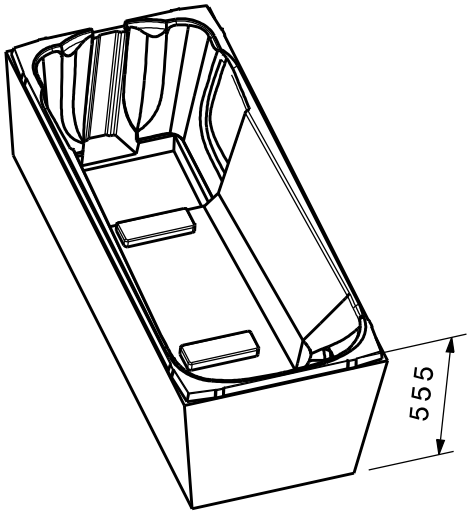

		Datum	Name	Art. Bez.: Universalträger #3234911 1700x750	Art. Nr.: **17.034.300**
	Bearb.				
	Gezei.	02.03.2022			
	Geän.				
	Gepr.			Abmessung: 1700x750	Höhe: 555 mm
	Datei				
	Revision : 00	Blatt 1 von 1		Bemerkung:	

Die Zeichnung ist unser Eigentum. Jede Vervielfältigung oder Mitteilung an dritte Personen ist strafbar und wird gerichtlich verfolgt (Urheberrechtsgesetz,Gesetz gegen unerlaubten Wettbewerb, BGB). Alle Rechte für den Fall der Patenterteilung (Para.7 Abs. 1, PG) oder GM-Eintragung (Para.5 Abs.4GMG) vorbehalten. Technische Änderungen vorbehalten.