KWC SUNO

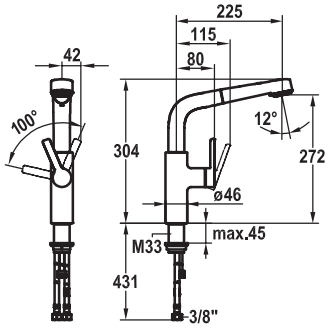

KWC-Nr.	Oberfläche
10.171.003.000FL	chromeline
A 225, flexible Anschlussschläuche	
10.171.003.127FL	decor steel
A 225, flexible Anschlussschläuche	

Küche

Hebelmischer
- Positionierung des Hebels nur rechts möglich
  - Sicherheit für Kinder: Kaltwasser bei Hebelposition vorne
- Abstand Wand zu Mitte Tischbohrung min. 42 mm
- TouchProtect - Schutz vor Verbrennungen durch Zweischalenprinzip
- Auszugbrause
  - SprayClean - aktive Kalkbeseitigung und schnelle Siebreinigung
  - bis 600 mm ausziehbar
  - PowerClean - Siebstrahlmodus, mit Rückstellautomatik
  - Schlauchoberfläche passend zu Armaturoberfläche
- Schlauchdurchführung, schwenkbar 360°
- EasyLock - einfache Auszugsbrauserückführung
- OptimalSpace - grosszügiger Wasch- / Arbeitsbereich
- KWC Steuerpatrone S 25
  - mit Keramikscheibentechnik
  - Auslaufmenge und Temperatur stufenlos einstellbar
- Flexible Anschlussschläuche ⅜"
- Befestigung mit Gewindestutzen M33 x 1.5
- Tischbohrung ø35 mm

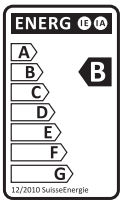

Auslaufmenge Normalstrahl 10 l/min (3 bar)
Auslaufmenge Siebstrahl 10 l/min (3 bar)
Armaturengeräuschgruppe II