KWC SUNO

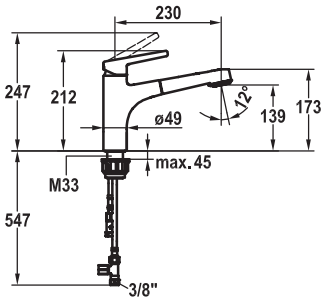

KWC-Nr.	Oberfläche
10.175.033.000FL	chromeline

A 230, flexible Anschlussschläuche

Küche
Niederdruck

Hebelmischer
- TouchProtect - Schutz vor Verbrennungen durch Zweischalenprinzip
- Auszugbrause
  - SprayClean - aktive Kalkbeseitigung und schnelle Siebreinigung
  - bis 600 mm ausziehbar
  - PowerClean - Siebstrahlmodus, mit Rückstellautomatik
  - Schlauchoberfläche passend zu Armaturoberfläche
- Schlauchdurchführung, schwenkbar 130°
- EasyLock - einfache Auszugsbrauserückführung
- KWC Steuerpatrone M 35
  - mit Keramikscheibentechnik
  - Auslaufmenge und Temperatur stufenlos einstellbar
- Flexible Anschlussschläuche ⅜"
- Befestigung mit Gewindestutzen M33 x 1.5
- Tischbohrung ø35 mm

Auslaufmenge Normalstrahl 7 l/min (3 bar)
Auslaufmenge Siebstrahl 7 l/min (3 bar)
Armaturengeräuschgruppe I