KWC ONO touch light PRO

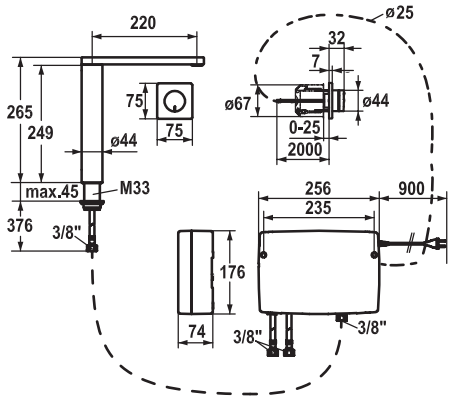

KWC-Nr.	Oberfläche
10.651.032.000FL	chromeline

A 220, flexible Anschlussschläuche, Netz AP

Küche
mit LED-Technologie

IntelligentControl - Elektronische Steuerung
- touch light PRO Technologie
- touch'n'flow 1-2-3
- 3 voreingestellte Temperaturen und Durchflussmengen
- Mikroprozessor-Steuerung
  - touch'n'flow 1: Kaltwasser, 50% Durchfluss kann individuell verändert und gespeichert werden
  - touch'n'flow 2: Warmwasser, 50% Durchfluss kann individuell verändert und gespeichert werden
  - touch'n'flow 3: Heisswasser, 50% Durchfluss kann individuell verändert und gespeichert werden
  - mit Reinigungsmodus
  - Wasserlaufzeit - Sicherheitshinweis: automatisches Abschalten nach 10 Minuten
  - Temperaturbegrenzung einstellbar
  - Heisswasserdesinfektion (5 Minuten) einstellbar
  - auf Werkseinstellung zurücksetzen möglich
- Schwenkauslauf 360°
  - Neoperl® SLIM®
- OptimalSpace - grosszügiger Wasch- / Arbeitsbereich
- touch light PRO Steuereinheit, wartungsfrei
  - moderne Mikroprozessor- und Antriebstechnik
  - bewährte Ventiltechnik
  - inkl. Montagematerial
  - vorbereitet für Anschluss an 1 Bedieneinheit kabelgebunden (Standard) , 1 Bedieneinheit wireless (optional)
- Flexible Anschlussschläuche ⅜"
- Befestigung mit Gewindestutzen M33 x 1.5
- Tischbohrung ø35 mm
- Lieferumfang:
  - Steckernetzteil 100-240 V / Betriebsspannung 15 V / Kabellänge 900 mm
  - Steuereinheit und kabelgebundene Bedieneinheit / Kabellänge 2000 mm
- Separat bestellen:
  - Unterputzdose für Bedieneinheit Z.636.183
- Separat bestellen (optional oder falls erforderlich):
  - Verlängerungsset 1500 mm Z.536.352, bestehend aus: Edelstahlschlauch 1500 mm, ⅜" x ⅜", Doppelnippel, Dichtmaterial
  - KWC ONO touch light PRO Bedieneinheit wireless Z.536.351.000
- Besuchen Sie www.kwc.ch für umfassende Planungs- und Installationsinformationen, sowie Angaben zur Bedienung oder kontaktieren Sie Ihre KWC Ansprechperson.

Auslaufmenge 12 l/min (3 bar)
Armaturengeräuschgruppe I

Sortiments-, Modell- und technische Änderungen vorbehalten. Massangaben in mm.