Jungborn®

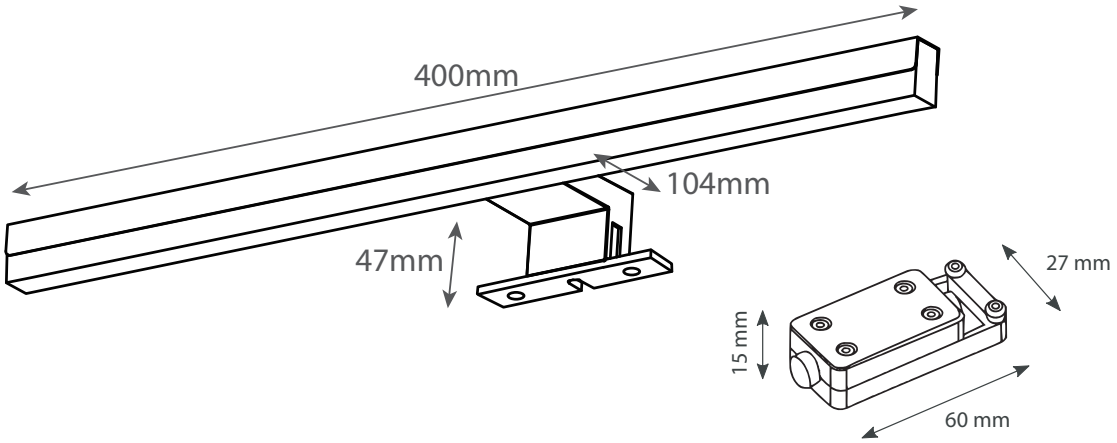


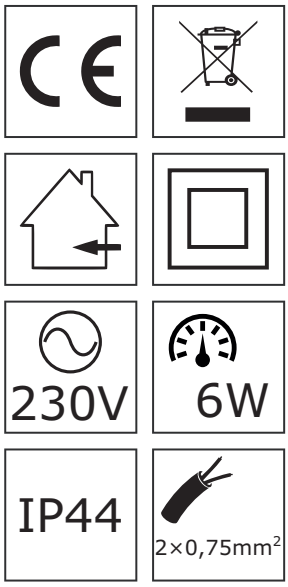


**DE** Montage- und Bedienungsanleitung
**EN** Assembly and operating instructions
**FR** Manuel d'installation et de l'utilisateur
**IT** Manuale d'installazione e d'uso
**NL** Installatie- en gebruiksaanwijzing
**SE** Installations- och bruksanvisning
**CZ** Montážní a uživatelský manuál
**SK** Inštalacná a používatelská prírucka
**RO** Manual de instalare si utilizare
**RS** Uputstvo za montažu i upotrebu

**QUARANTA**

HORNBACH Baumarkt AG, Hornbachstraße 11, 76879 Bornheim / Germany, product@hornbach.com, www.hornbach.com

Ver. 1.0 / 2026

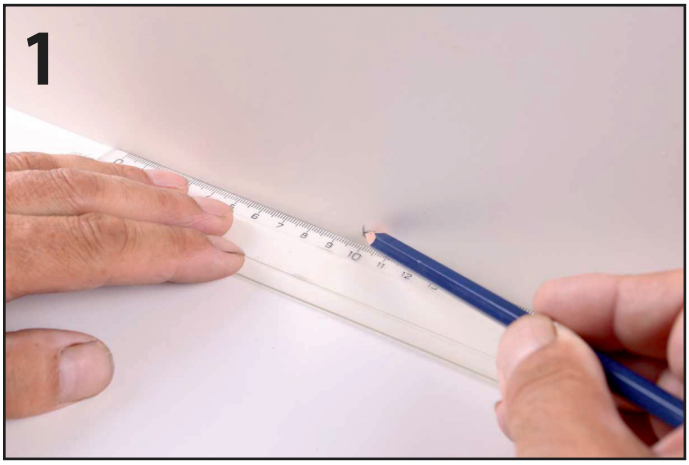
1

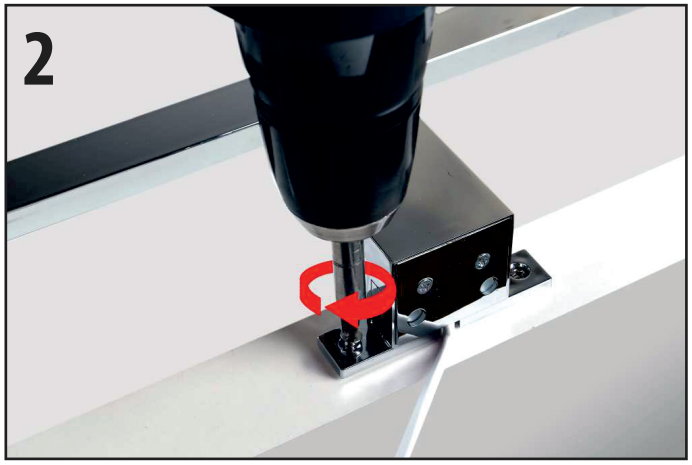
2

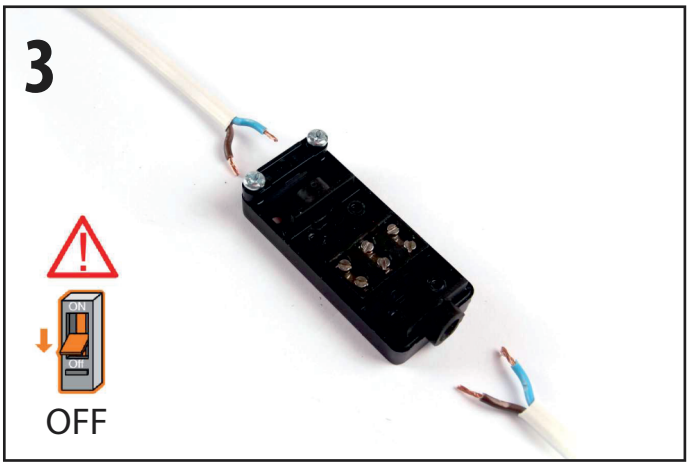
3
ON
OFF
OFF

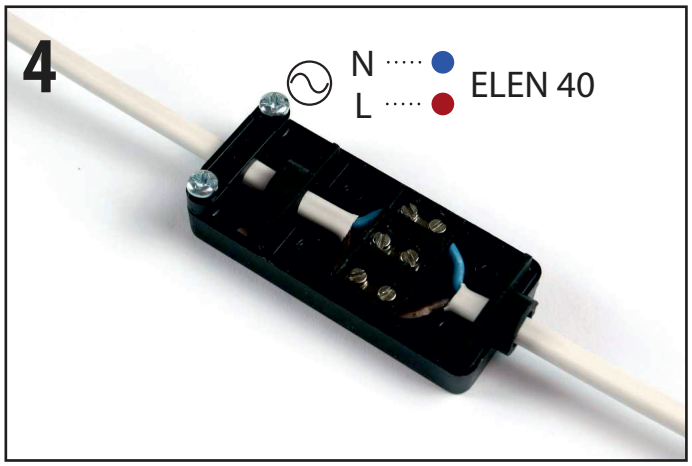
4
N
L
ELEN 40

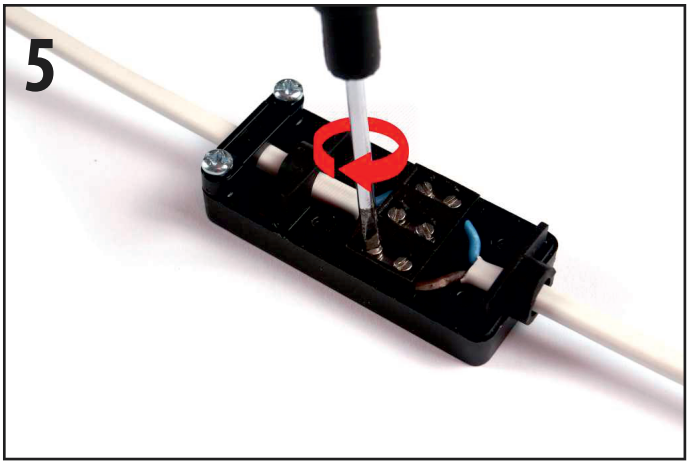
5

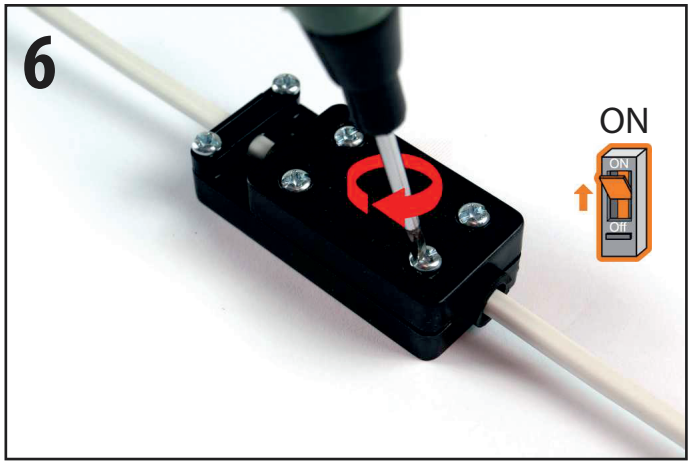
6
ON
ON
Off

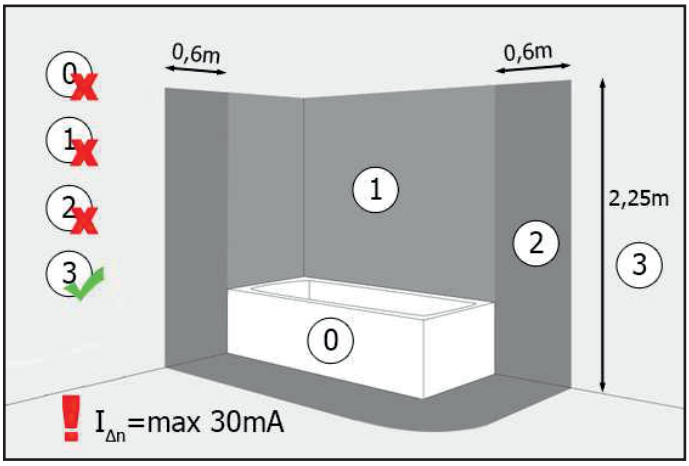
0
1
2
3
0,6m
0,6m
2,25m
1
2
3
0
$I_{\Delta n}$=max 30mA

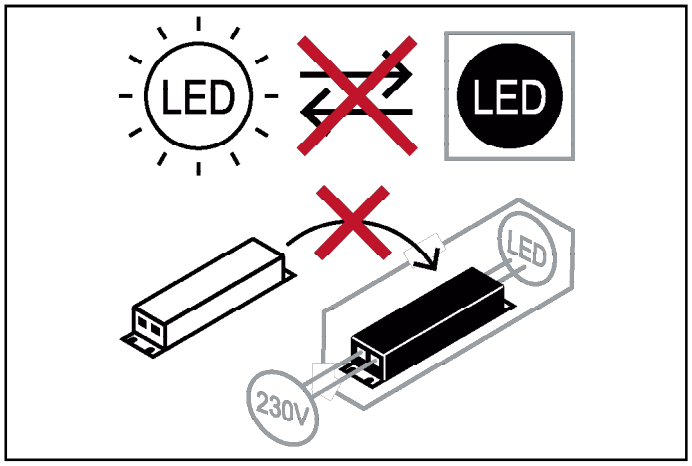
LED
LED
LED
230V

**DE**

Achtung: Elektroanschluß des 230-Volt-Wand-Anschlußkabels an die Anschlussdose vom Elektro-Fachmann im spannungsfreien Zustand unter Beachtung der örtlichen Vorschriften vornehmen lassen! Die Anordnung der Leuchte muss den nationalen Vorschriften entsprechen. Bei Anordnung im Badezimmer muss der Speisekreis mit Stromschützer mit residualem Strom 30mA gemäß IEC 364-7-701 (VDE 0100, Teil 701) ausgestattet werden. Dieses Produkt enthält eine Lichtquelle der Energieeffi zienzklasse F.

**EN**

Attention: Connection of the 230V wall cable to the junction box must only be completed by an approved electrician under complete isolation from the power supply! The luminaire must be positioned in accordance with national regulations. When situated in the bathroom, the supply circuit must be equipped with current protection with the residual current of 30mA in compliance with IEC 364-7-701 (VDE 0100,Part 701). This product contains a light source of energy effi ciency class F.

**FR**

Attention: faire le raccordement électrique du câble d'alimentation- mur de 230 volts à la boîte de jonction par un électricien quali5é, à l'état sans tension et en respectant les prescriptions locales! L'emplacement de la luminaire de courant doit correspondre aux réglementations nationales. Lors dela pose dans une salle de bains, le circuit d'alimentation doit être équipé d'un protecteur de courant avec courant résiduel de 30mA conformément à IEC 364-7-701 (VDE 0100, partie 701). Ce produit contient une source lumineuse de classe d'effi cacité énergétique F.

**SR**

Pažnja: Povezivanje zidnog kabla od 230V sa razvodnom kutijommora da izvrši samo ovlašćeni električaruz potpunu izolaciju od napajanja! Svetiljkamora biti postavljena u skladu sa nacionalnimpropisima. Kada se nalazi u kupatilu, kolo za napajanje mora biti opremljeno strujnom zaštitom sa rezidualnom strujom od 30mA u skladu sa IEC 364-7-701 (VDE 0100, deo 701). Ovaj proizvod sadrži izvor svetlosti energetske efikasnosti klase F.

**IT**

Attenzione: Fare eseguire da un elettricista il collegamento elettrico del cavo di allacciamento a parete da 230 Volt alla scatola di giunzione, a tensione disinserita e sotto osservanza delle norme locali! La posizione dell'apparecchio di illuminazione deve essere conforme alle prescrizioni nazionali. Perle installazioni nel bagno il circuito di alimentazione deve essere munito della sicurezza del circuito elettrico con la corrente residua 30mA in conformità alla normativa IEC 364-7-701 (VDE 0100,sezione 701). Questo prodotto contiene una sorgente luminosa di classe di effi cienza energetica F.

**NL**

Attentie: Raadpleeg de vakman bij het aansluiten van de stroomkabel 230 Volt, op de verdelerdoos. Het aansluiten moet gebeuren volgens de hiervoor aangegeven voorschriften! Het plaatsen van een armatuur moet dient te voldoen aan nationale regelgeving. Indien in de badkamer wordt geïnstaleerd dient uitgerust te zijn met een aardeschakelaar met verliesstroom 30mA met IEC 364-7-701 (VDE 0100, deel 701). Dit product bevat een lichtbron van energie-effi ciëntieklasse F.

**SE**

Observera: Anslutning av 230V-väggkabeln till kopplings-dosanfår endast utföras av en godkänd elektrikerhelt isolerad från strömförsörjningen! Armaturenmåste placeras i enlighet med nationellaföreskrifter. Vid placering i badrummet måste strömförsörjningskretsenförses med ett strömskydd medenfelström på 30mA i enlighet med IEC 364-7-701(VDE 0100, del 701). Denna produkt innehåller en ljuskälla avenergieffektivitetsklass F.

**CZ**

Pozor: Připojení napájecího kabelu 230 V v kabelové spojce musí provést odborník (elektrikář) při vypnutých pojistkách a při dodržení příslušných místních předpisů! Umístění svítidla musí odpovídat národním předpisům. Při umístění v koupelně musí být napájecí obvod vybaven proudovým chráničem s reziduálním proudem 30mA v souladu s IEC 364-7-701 (VDE 0100, díl 701). Tento výrobek obsahuje světelný zdroj s třídou energetické účinnosti F.

**SK**

Pozor: Pripojenie napájacieho kábla 230 V v káblovej spojke musí vykonať odborník (elektrikár) pri vypnutých poistkách a pri dodržaní príslušných miestnych predpiosov! Umiestnenie svietidla musí odpovedať národným predpisom. Pri umiestnení v kúpeľni musi byt' napájací obvod vybavený prúdovým chráničom s reziduálnym prúdom 30mA v súlade s IEC 364-7-701 (VDE 0100, diel 701). Tento výrobok obsahuje svetelný zdroj triedy energetickej účinnosti F.

**RO**

Atenţie: branşamentul electric al cablului de racord de 230 Volţi din perete se va realiza la cutia de joncțiune de către un electrician, în stare scoasă de sub tensiune şi cu respectam prescriptiilor locale! Amplasarea corpului de iluminat trebuie să corespundă prevederilor naționale. In cazul amplasării în baie trebuie ca circuitul de alimentare să 5e echipat cu un dispozitiv de protecție de curent cu curentul rezidual de 30mA în conformitate cu IEC 364-7-701 (VDE 0100, volumul 701). Acest produs conține o sursă de lumină cu clasa de cienţă energetică F.