dobar® *leisure*

(D) PFLANZTISCH

Montage- und Sicherheitshinweise

(GB) PLANTING TABLE

Assembly and safety instructions

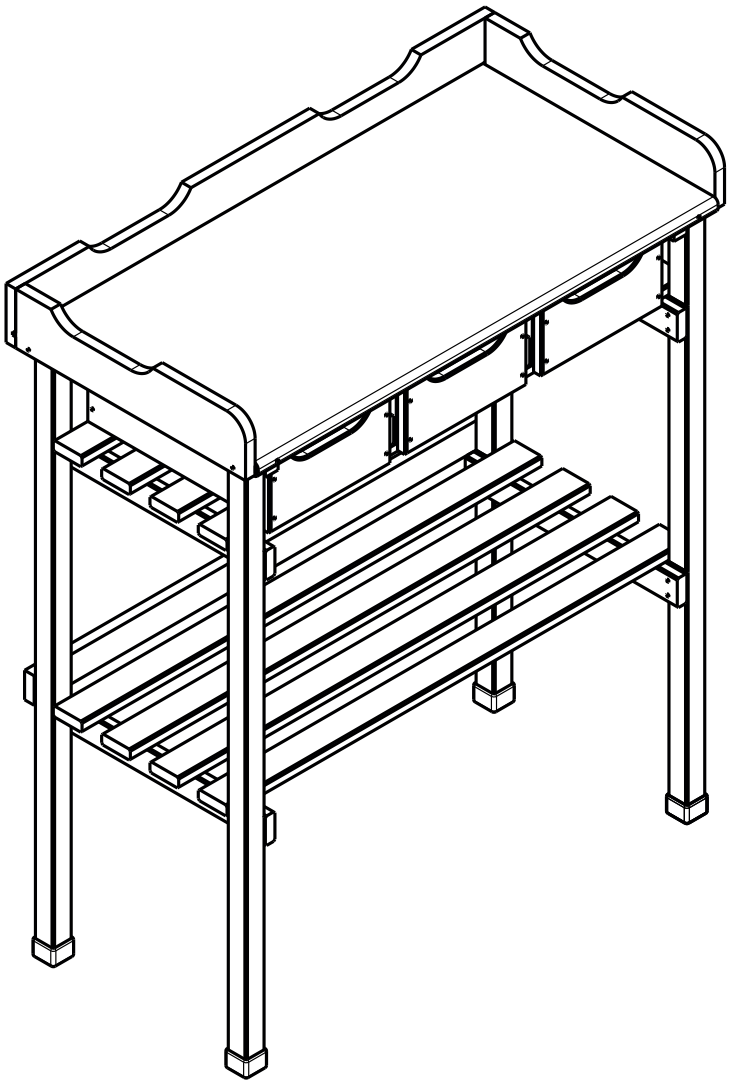

29030-29036-29037-2025-01

WICHTIG, FÜR SPÄTERE BEZUGNAHME AUFBEWAHREN: SORGFÄLTIG LESEN

Ⓓ **Pflanztisch** Montage- und Sicherheitshinweise

Einleitung
Machen Sie sich vor der Montage mit dem Produkt vertraut. Lesen Sie hierzu aufmerksam die nachfolgende Montageanleitung und die Sicherheitshinweise. Benutzen Sie das Produkt nur wie beschrieben und für die angegebenen Einsatzbereiche. Bewahren Sie diese Anleitung gut auf. Händigen Sie alle Unterlagen bei Weitergabe des Produktes an Dritte ebenfalls mit aus.

Bestimmungsgemäße Verwendung
Der Pflanztisch ist zum Umtopfen/Eintopfen und zur Ablage von Pflanzen im Außenbereich geeignet. Eine andere Verwendung als zuvor beschrieben oder eine Veränderung des Produktes ist nicht zulässig und kann zu Verletzungen und/oder Beschädigungen des Produktes führen. Für aus bestimmungswidriger Verwendung entstandene Schäden übernimmt der Hersteller keine Haftung. Das Produkt ist nur für den privaten Hausgebrauch vorgesehen und daher für gewerbliche Zwecke ungeeignet.

Lieferumfang
Kontrollieren Sie unmittelbar nach dem Auspacken den Lieferumfang auf Vollständigkeit sowie den einwandfreien Zustand des Produktes und aller Teile. Montieren Sie das Produkt keinesfalls, wenn der Lieferumfang nicht vollständig ist.

Technische Daten:
Abmessungen: ca. 78 x 38 x 88 cm (B x L x H)
Material: Holz, Metall, Kunststoff

SICHERHEITSHINWEISE
Vor Gebrauch bitte die Montageanleitung lesen!
Montageanleitung bitte sorgfältig aufbewahren!

Aufstellhinweise
Bitte nur auf ebenem, waagerechtem und standsicherem Untergrund aufstellen.

WARNUNG! Lebens- und Unfallgefahr für Kleinkinder und Kinder!
Lassen Sie Kinder niemals unbeaufsichtigt mit dem Verpackungsmaterial. Es besteht Erstickungsgefahr. Halten Sie Kinder vom Produkt fern.

Vorsicht! Verletzungsgefahr!
Halten Sie Kinder während der Montage des Produktes vom Aufbauort fern.

Vorsicht!
Lassen Sie Kinder nicht unbeaufsichtigt! Das Produkt ist kein Kletter- oder Spielgerät! Stellen Sie sicher, dass sich Personen, insbesondere Kinder, nicht auf das Produkt stellen oder daran hochziehen. Keinen Schirm/Sonnenschirm am Produkt anbringen. Das Produkt kann umfallen. Verletzungen und/oder Sachschäden können die Folgen sein.
Stellen Sie sicher, dass das Produkt auf einem festen, ebenen Untergrund steht. Andernfalls können Verletzungen und/oder Sachschäden die Folgen sein.
Stellen Sie sicher, dass alle Teile unbeschädigt und sachgerecht montiert sind. Bei unsachgemäßer Montage besteht Verletzungsgefahr. Beschädigte Teile können die Sicherheit und Funktion beeinflussen.

Vorsicht! Brandgefahr!
Stellen Sie das Produkt nicht in der Nähe von offenem Feuer auf. In, auf oder in der Umgebung des Artikels keine gefährlichen Objekte wie Kerzen oder elektrische Geräte aufstellen.

Montage
Hinweis: Montieren Sie das Produkt auf einer ausreichend großen, kratzfesten Fläche. Decken Sie den Boden ggf. ab um eventuelle Kratzer zu vermeiden. Montieren Sie das Produkt gemäß den Abbildungen.



Reinigung
Verwenden Sie zur Reinigung und Pflege ein leicht angefeuchtetes, fusselfreies Tuch.

Pflege und Instandhaltung
Kontrollieren Sie regelmäßig die Verschraubungen und Verbindungen. Frischen Sie gegebenenfalls das Produkt mit Holzschutzlasur oder Holzschutzfarbe auf. Folgen Sie dabei den spezifischen Verarbeitungs- und Sicherheitshinweisen auf dem Etikett.

Entsorgung
Entsorgen Sie die Verpackungsmaterialien entsprechend den örtlich geltenden Vorgaben über die dafür vorgesehenen Sammel- und Recyclingsysteme.
Möglichkeiten zur Entsorgung des ausgedienten Produktes erfahren Sie bei Ihrer Gemeinde- oder Stadtverwaltung.

Stand der Informationen: 01 / 2025

Art. Nr. 29030e, 29036e, 29037e
dobar e-Commerce GmbH
Fabrikstr. 3, D - 48599 Gronau
Tel.: +49 (0)25 62/81 46 - 08
service@dobar-e.com

IMPORTANT, CONSERVE FOR LATER CONSULTATION: READ CAREFULLY

(GB) **Planting table** assembly and safety instructions

Introduction
Familiarize yourself with the product prior to assembly. Read the following assembly and safety instructions carefully. Use the product only as described und solely for the specified purposes. Conserve these instructions. In case of passing the product to third parties, make sure to include all enclosed documents.

Intended Use
The planting table is suitable for repotting/potting and for storing plants outdoors. Other uses than the one intended as well as any modifications of the product are not permissible and can lead to the injuries or the damage or destruction of the product. The producer is not liable for any damages resulting from inappropriate use. The product is intended for private household use only and is therefore unsuitable for commercial purposes.

Scope of delivery
Immediately after unpacking, check that the scope of delivery is complete and that the product and all parts are in perfect condition. Do not assemble the product if the scope of delivery is not complete.

Technical data:
Dimensions: approx. 78 x 38 x 88 cm (W x L x H)
Material: wood, metal, plastic

SAFETY INSTRUCTIONS
Please read the assembly instructions before use!
Please keep the assembly instructions in a safe place!

Installation instructions
Please only install on a level, horizontal and stable surface.

WARNING! Danger to life and accident hazard for infants and children!
Never leave children unattended with the packaging material. There is a risk of suffocation. Keep children away from the product.

Caution! Risk of injury!
Keep children away from the assembly site while the product is being assembled.

Attention!
Do not leave children unattended! The product is not a climbing or playing device! Ensure that people, especially children, do not stand on or pull themselves up from the product. Do not attach an umbrella/sunshade to the product. The product may fall over. This may result in injury and/or damage to property.
Ensure that the product is placed on a firm, level surface. Failure to do so may result in injury and/or damage to property.
Ensure that all parts are undamaged and correctly assembled. Improper assembly can result in injury. Damaged parts can affect safety and function.

Caution! Fire hazard!
Do not place the product in the vicinity of an open fire. Do not place any dangerous objects such as candles or electrical appliances within the proximity of the product.

Installation
Note: Mount the product on a sufficiently large, scratch-resistant surface. If necessary, cover the floor to prevent scratches.
Assemble the product as shown in the illustrations.



Cleaning
For cleaning and upkeep, please use a mildly moistened, lint-free cloth.

Care and maintenance
Check the screw connections and joints regularly.
If necessary, apply wood preservative stain or wood preservative paint to freshen up the product.
Follow the specific processing and safety instructions on the label.

Disposal
Dispose of the packaging materials in accordance with local regulations using the designated collection and recycling systems.
You can find out how to dispose of the used product from your local authority.

Status of the information: 01 / 2025

Art. No. 29030e, 29036e, 29037e
dobar e-Commerce GmbH
Fabrikstr. 3, D - 48599 Gronau
GERMANY
Tel.: +49 (0)25 62/81 46 - 08
service@dobar-e.com

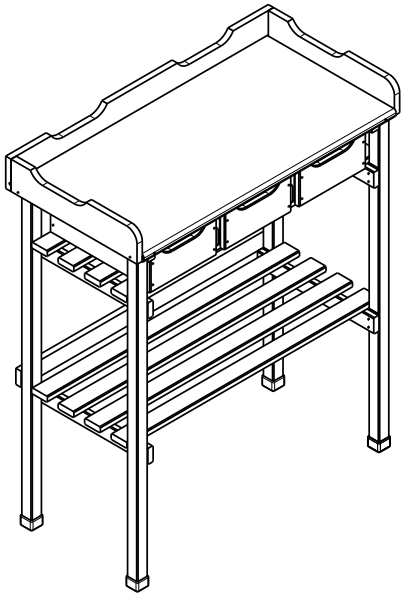

A-2pcs

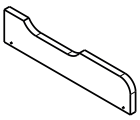

B-1pc

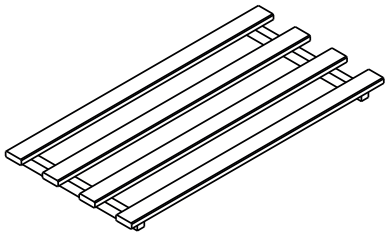

C-1pc

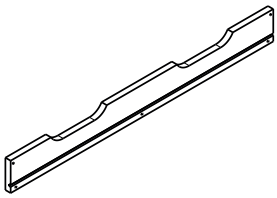

D-1pc

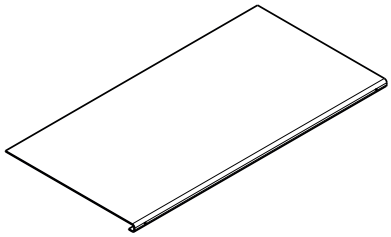

E-4pcs



F-1pc

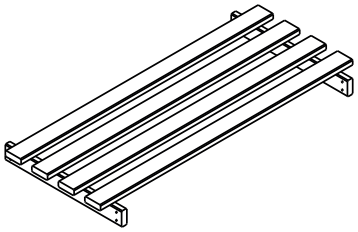

G-1pc

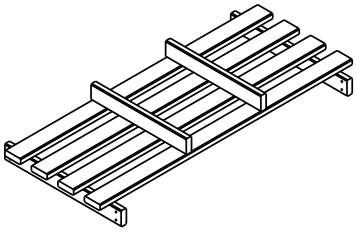

H-1pc

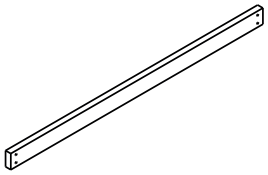

I-6pcs

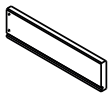

J-3pcs



K-3pcs

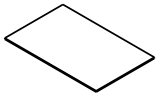

L-3pcs



M-9pcs

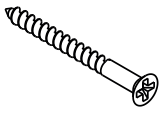

3X40

N-2pcs

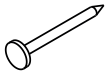

O-44pcs

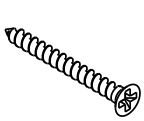

3X35

P-4pcs

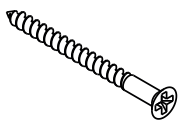

3X45

R-4pcs

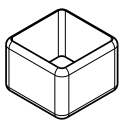

1

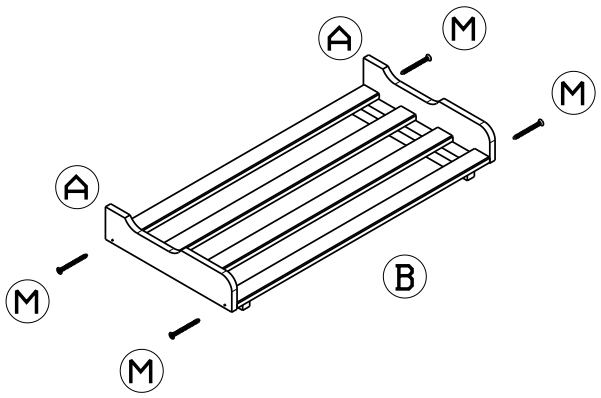

2

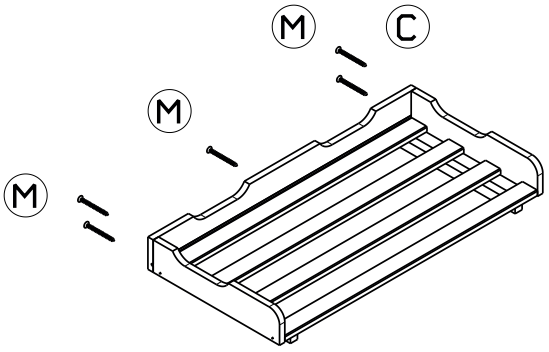

3

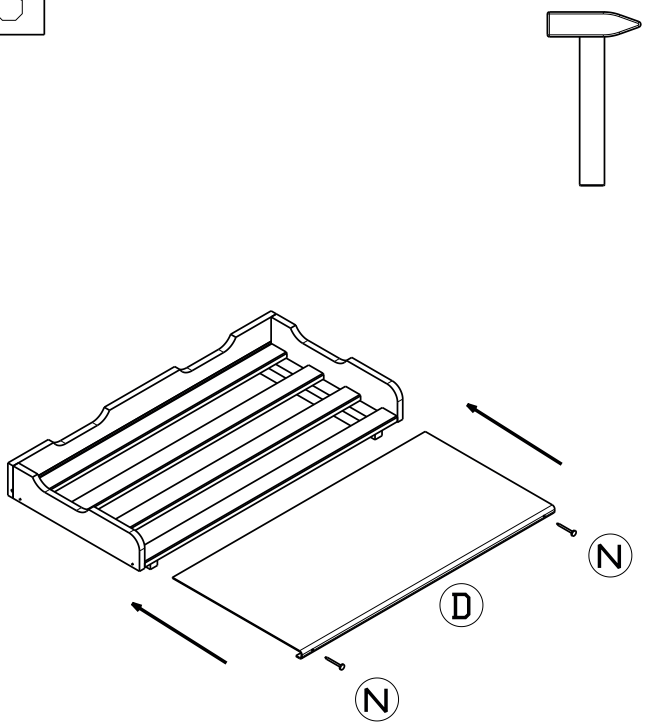

4

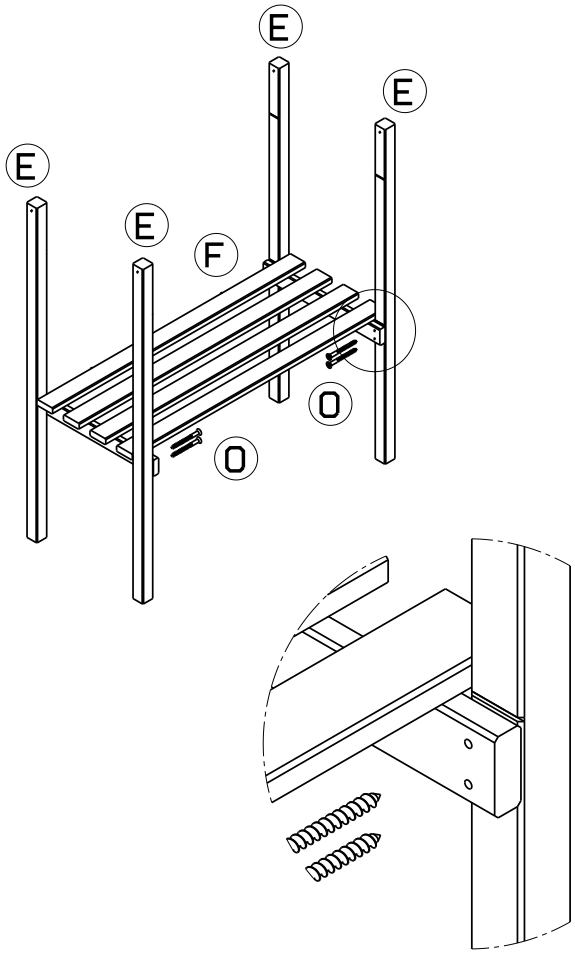

5

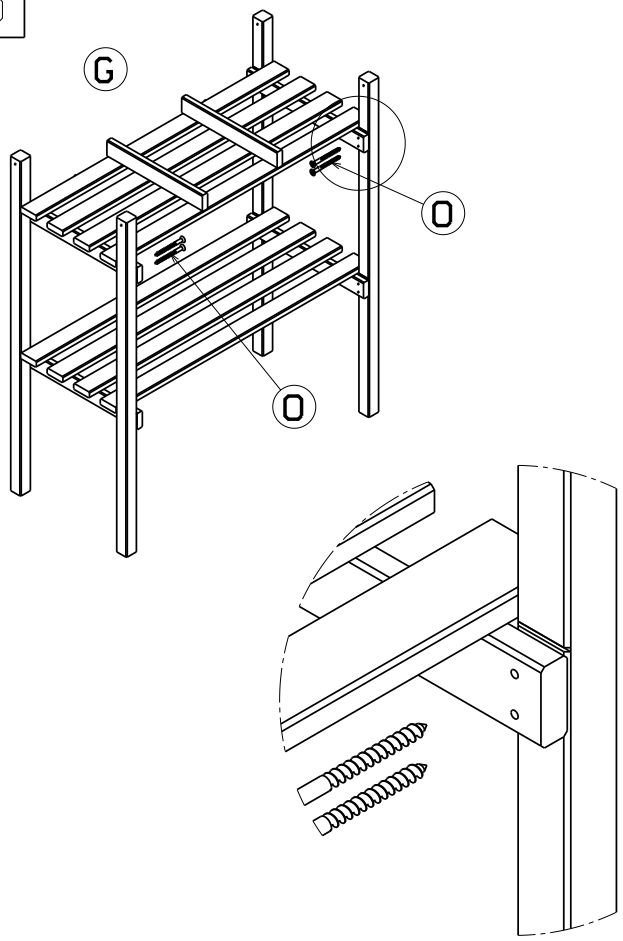

6

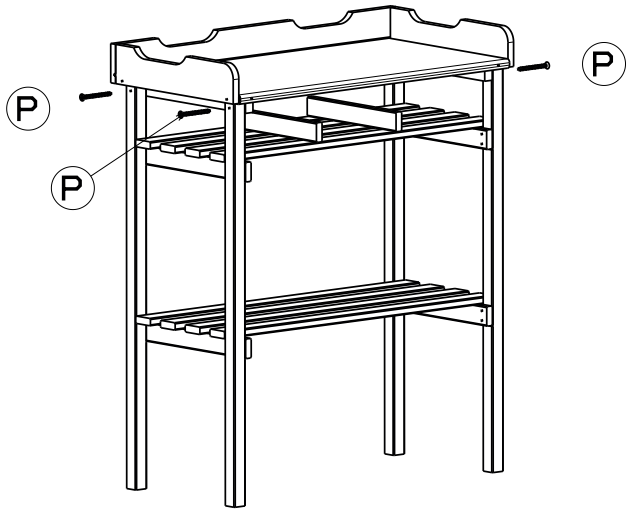

7

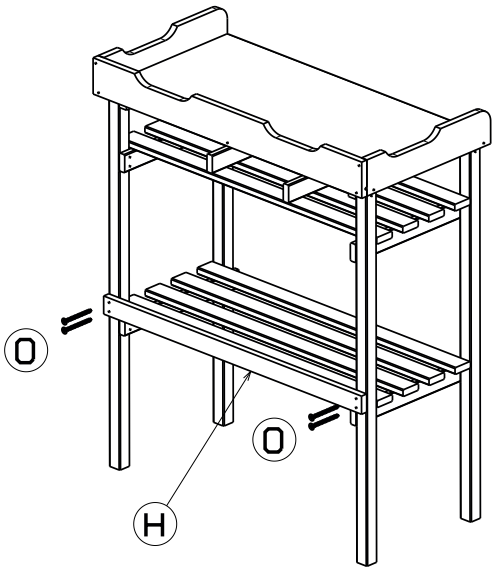

8

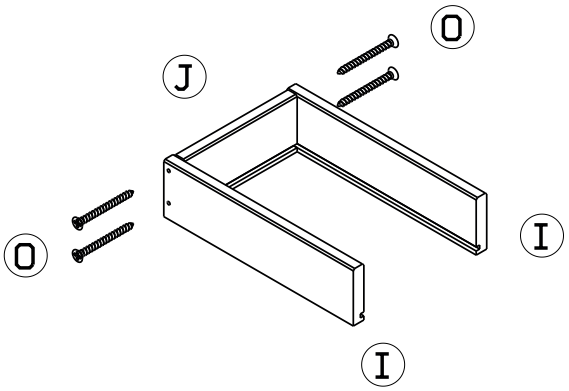

9

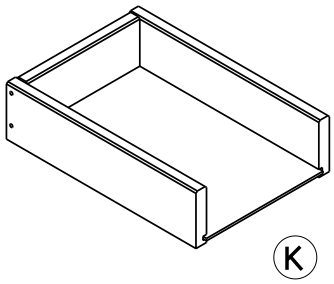

10

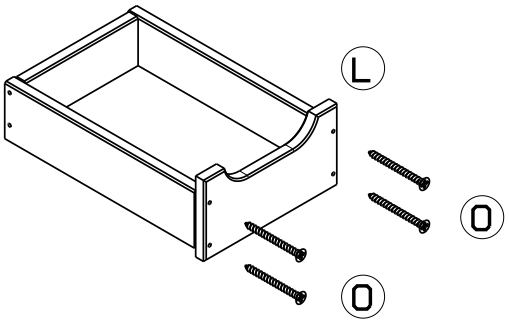

11

