

Art. - Nr. 12821314

DE Metall-Hochbeet mit Stauraum 160 x 50 x 85 cm 2

EN Metal raised garden bed with storage space 160 x 50 x 85 cm 4

FR Potager surélevé en métal avec espace de rangement 160 x 50 x 85 cm 6

IT Fioriera rialzata in metallo con spazio portaoggetti 160 x 50 x 85 cm 8

NL Metalen verhoogde plantenbak met opbergruimte 160 x 50 x 85 cm 10

SE Upphöjd odlingslåda i metall med förvaringsutrymme 160 x 50 x 85 cm 12

CZ Kovový vyvýšený záhon s úložným prostorem 160 x 50 x 85 cm 14

SK Kovový vyvýšený záhon s úložným priestorom 160 x 50 x 85 cm 16

RO Strat înălțat din metal cu spațiu de depozitare 160 x 50 x 85 cm..... 18

RS Metalna uzdignuta leja sa prostorom za odlaganje 160 x 50 x 85 cm..... ...20

WICHTIG: FÜR SPÄTERE BEZUGNAHME AUFBEWAHREN. SORGFÄLTIG LESEN.

Machen Sie sich vor dem ersten Gebrauch mit dem Produkt vertraut. Lesen Sie hierzu aufmerksam die Bedienungsanleitung, Sicherheitshinweise und Pflegehinweise. Benutzen Sie das Produkt nur wie beschrieben und für den angegebenen Einsatzbereich. Bewahren Sie diese Unterlagen auf und händigen Sie diese bei Weitergabe des Produktes an Dritte mit aus.

Produkt

Metall-Hochbeet mit Stauraum 160 x 50 x 85 cm, Stahl, Artikel 12821314

Bestimmungsgemäßer Gebrauch

Dieses Produkt ist als Hochbeet im Außenbereich vorgesehen und dient ausschließlich zum Anbau von Gemüsen, Kräutern, Blumen oder ähnlichem im privaten Garten. Das Hochbeet ist kein Klettergerüst oder Rankhilfe. Eine andere Verwendung als zuvor beschrieben oder eine Veränderung des Pro duktes ist nicht zulässig und kann zu Verletzungen und Beschädigungen am Produkt führen. Das Produkt ist nicht für den gewerblichen Einsatz geeignet.

Sicherheitshinweise

⚠ Lesen Sie alle Sicherheitshinweise, Hinweise zum Auf- und Abbau und die Pflegehinweise sorgfältig durch. Versäumnisse bei der Einhaltung können schwere Verletzungen verursachen!
Im Falle von unsachgemäßem Gebrauch oder falscher Handhabung kann keine Haftung für eventuell auftretende Schäden übernommen werden

⚠ Tragen Sie bei der Montage Arbeitshandschuhe, um Verletzungen zu vermeiden!

⚠ Stellen Sie sicher, dass alle Teile unbeschädigt sind. Beschädigte Teile können die Sicherheit und Stabilität beeinflussen.

- Durch das Verpackungsmaterial besteht Erstickungsgefahr!
- Halten Sie während der Montage alle mitgelieferten Teile von Kleinkindern fern. Es besteht Erstickungsgefahr!
- Das Produkt ist kein Kletter- oder Spielgerät.
- Stellen Sie sicher, dass sich Personen, insbesondere Kinder nicht auf das Produkt stellen, es besteht Absturzgefahr.
- Stellen Sie sicher, dass Kinder nicht in den Stauraum kriechen können. um sich darin zu verstecken. Es besteht Verletzungsgefahr.

Allgemeine Sicherheitshinweise

- Achten Sie vor Benutzung auf die Stabilität des Produktes.
- Benutzen Sie das Produkt sachgerecht und nur in dem vorgesehenen Einsatzbereich.
- Stellen Sie sicher, dass das Produkt auf einem festen, ebenerdigen Untergrund steht.
- Im aufgebauten Zustand darf das Produkt nicht bewegt werden, bauen Sie das Produkt daher am finalen Aufstellort auf.

Auf- und Abbau

Das Hochbeet darf nur von fachkundigen Personen aufgebaut werden, nicht von Kindern oder Personen mit eingeschränkten geistigen oder motorischen Fähigkeiten oder mangelnder Erfahrung.

Befüllen und Bepflanzen

Die maximale Belastung des Pflanzbereichs beträgt 170 kg.
Die angegebene Belastungsgrenze umfasst das gesamte Gewicht von Drainagematerial, Pflanzsubstrat, Pflanzen und gespeichertem Wasser. Verwenden Sie ausschließlich leichtes Pflanzsubstrat für Pflanzgefäße, Kübel oder Hochbeete. Verwenden Sie keine großen Mengen Gartenerde, Mutterboden, Sand, Kies oder Steine. Diese Materialien können im nassen Zustand die zulässige Belastung überschreiten.
Die Belastung muss gleichmäßig über die gesamte Pflanzfläche verteilt werden.
Dieses Produkt besitzt eine Pflanztiefe von maximal 24 cm. Verwenden Sie deshalb keinen klassischen Hochbeetaufbau aus Ästen, Holz, Laub und mehreren Kompostschichten.

Empfohlener Aufbau:
1. Ablauf mit wasserdurchlässigem Filtervlies oder Schutzgitter abdecken.
2. Optional eine höchstens 2 bis 3 cm hohe Schicht aus leichtem Drainagematerial einfüllen.
3. Den Pflanzbereich mit lockerem und wasserdurchlässigem Kübel-, Gemüse- oder Hochbeetsubstrat befüllen.
4. Zur Oberkante einen Gießrand von etwa 2 bis 3 cm freilassen.

Der Wasserablauf muss regelmäßig kontrolliert und von Erde, Wurzeln, Laub und sonstigen Verschmutzungen freigehalten werden. Ein verstopfter Ablauf kann zu Staunässe und einer Überschreitung der zulässigen Belastung führen.
Die Eignung des Substrats und der Nährstoffbedarf richten sich nach der vorgesehenen Bepflanzung. Beachten Sie hierzu die Angaben auf der Verpackung des Substrats und der Pflanzen.
Prüfen Sie vor dem Gießen die Feuchtigkeit des Substrats. Gießen Sie erst, wenn die oberen 2 bis 3 cm des Pflanzsubstrats abgetrocknet sind.
Bei trockenem Wetter gelten folgende Mengen als unverbindliche Orientierung:
etwa 8 bis 12 Liter je Bewässerung.
Gießen Sie langsam und gleichmäßig. Beenden Sie die Bewässerung, sobald Wasser aus dem Ablauf austritt. Bei Regen oder noch feuchtem Substrat ist die Wassermenge entsprechend zu reduzieren oder auf das Gießen zu verzichten.
Kontrollieren Sie die Bodenfeuchtigkeit bei warmer, sonniger oder windiger Witterung täglich. Vermeiden Sie sowohl vollständiges Austrocknen als auch dauerhafte Staunässe.
Weil Pflanzgefäße nur ein begrenztes Substratvolumen besitzen und Nährstoffe beim Gießen ausgewaschen werden, kann während der Wachstumszeit eine Nachdüngung erforderlich sein. Dosierung und Anwendung müssen sich nach der verwendeten Erde, der Bepflanzung und den Angaben des Düngerherstellers richten.
Die maximale Belastung des Stauraums beträgt 30 kg.
Im Stauraum keine Lebensmittel, Futtermittel, elektrischen Geräte, brennbaren Stoffe oder wasserempfindlichen Gegenstände aufbewahren. Pflanzenschutzmittel und Dünger nur verschlossen, aufrecht und entsprechend den Herstellerangaben lagern.

Empfohlene Ausrüstung und Werkzeuge zum Aufbau (nicht im Lieferumfang enthalten):


• Akkuschrauber mit passendem Bit


• Wasserwaage


• Gummihammer


• Arbeitshandschuhe

Legen Sie alle Teile vor sich auf den Fußboden und prüfen Sie, ob alle aufgeführten Teile in der genannten Anzahl vorhanden sind. Wenden Sie sich bitte umgehend an den Hersteller, wenn Teile fehlen oder beschädigt sind. Nach erfolgter oder angefangener Montage können Reklamationen aufgrund von Beschädigungen oder fehlender Teile nicht mehr anerkannt werden! Bauen Sie das Produkt auf einer geeigneten Unterlage auf, um Kratzer und Beschädigungen zu vermeiden. Schraubverbindungen erst am Ende der Montage festziehen. Die Verpackung besteht aus Karton und Kunststoffen, die entsprechend gekennzeichnet sind und wiederverwertet werden können. Entsorgen Sie die Verpackung fachgerecht bei den dafür zuständigen Entsorgungsstellen in Ihrer Region.

Reinigungs- und Pflegehinweise

Verwenden Sie zur Reinigung ein Baumwolltuch und klares Wasser. Bei hartnäckigem Schmutz empfehlen wir lauwarmes Wasser und ein mildes Reinigungsmittel. Keinesfalls Benzin, Lösungsmittel, Scheuermittel oder Reinigungsmittel auf Chlorbasis verwenden. Verschüttete Flüssigkeiten sollten sofort entfernt werden.

Wenn der Artikel ungeschützt den Witterungsbedingungen wie z.B. Regen, Schnee, Hagel, UV-Strahlung oder ähnlichem Wetter ausgesetzt ist, kann es zu Farbveränderungen kommen, die keinen Materialfehler darstellen und normal sind.

IMPORTANT: KEEP FOR FUTURE REFERENCE. READ CAREFULLY.



Before using the product for the first time, familiarize yourself with it. To do so, carefully read the user manual, safety instructions, and care instructions. Use the product only as described and for the specified purpose. Keep these documents on file and provide them to any third party to whom you pass the product on.

Product

Metal Raised Garden Bed with Storage Space 160 x 50 x 85 cm, Stahl, Article no. 12821314

Intended Use

This product is intended for use as an outdoor raised garden bed and is designed exclusively for growing vegetables, herbs, flowers, or similar plants in a private garden. The raised garden bed is not a climbing frame or trellis. Any use other than that described above or any modification of the product is prohibited and may result in injury or damage to the product. The product is not suitable for commercial use.

Safety Instructions

⚠ Carefully read all safety instructions, assembly and disassembly instructions, and care instructions. Failure to comply can result in serious injury!

In the event of improper use or mishandling, no liability can be accepted for any damage that may occur.

⚠ Wear work gloves during assembly to prevent injury!

⚠ Make sure all parts are undamaged. Damaged parts can affect safety and stability

- The packaging material poses a suffocation hazard!
- Keep all included parts out of the reach of small children during assembly. There is a risk of suffocation!
- This product is not intended for climbing or play.
- Make sure that people, especially children, do not stand on the product; there is a risk of falling.
- Ensure that children cannot crawl into the storage compartment to hide inside. There is a risk of injury.

General Safety Instructions

- Before use, check that the product is stable
- Use the product properly and only for its intended purpose.
- Make sure the product is placed on a firm, level surface.
- Once assembled, the product must not be moved; therefore, assemble it at its final installation site.

Setup and Teardown

The raised garden bed may only be assembled by qualified individuals; it must not be assembled by children or persons with limited mental or motor abilities or a lack of experience.

Filling and planting

The maximum load of the planting area is 170 kg.
The stated load limit includes the total weight of drainage material, planting substrate, plants and retained water.
Use only lightweight planting substrate for planters, tubs or raised beds. Do not use large quantities of garden soil, topsoil, sand, gravel or stones. When wet, these materials may exceed the permissible load.
The load must be distributed evenly over the entire planting area.
This product has a maximum planting depth of 24 cm. Therefore, do not use a conventional raised bed structure made of branches, wood, leaves and several layers of compost.

Recommended structure:
1. Cover the drain with water-permeable filter fleece or a protective grid.
2. Optionally fill in a layer of lightweight drainage material no more than 2 to 3 cm high. 3. Fill the planting area with loose and water-permeable container, vegetable or raised bed substrate.
4. Leave a watering rim of approximately 2 to 3 cm up to the upper edge.
The water drain must be checked regularly and kept free of soil, roots, leaves and other dirt. A blocked drain may lead to waterlogging and the permissible load being exceeded.
The suitability of the substrate and the nutrient requirements depend on the intended planting. Observe the information on the packaging of the substrate and the plants.
Check the moisture of the substrate before watering. Water only when the upper 2 to 3 cm of the planting substrate have dried out.
In dry weather, the following quantities apply as non-binding guidance:
approximately 8 to 12 litres per watering.
Water slowly and evenly. Stop watering as soon as water flows out of the drain. In the event of rain or if the substrate is still moist, the amount of water must be reduced accordingly or watering must be omitted.
Check the soil moisture daily in warm, sunny or windy weather. Avoid both complete drying out and permanent waterlogging.
Because planters only have a limited substrate volume and nutrients are washed out during watering, additional fertilisation may be necessary during the growing season. Dosage and application must be based on the soil used, the planting and the instructions of the fertiliser manufacturer.
The maximum load of the storage compartment is 30 kg.
Do not store food, animal feed, electrical appliances, flammable substances or water-sensitive objects in the storage compartment. Store plant protection products and fertilisers only closed, upright and in accordance with the manufacturer's instructions

Recommended equipment and tools for assembly (not included):


• Cordless screwdriver with matching bit


• Spirit Level


• Rubber mallet


• Work Gloves

Lay out all the parts on the floor in front of you and check that all the listed parts are present in the specified quantities. Please contact the manufacturer immediately if any parts are missing or damaged. Once assembly has been completed or started, claims regarding damage or missing parts will no longer be accepted! Assemble the product on a suitable surface to prevent scratches and damage. Do not tighten screw connections until assembly is complete. The packaging consists of cardboard and plastics, which are appropriately labeled and can be recycled. Dispose of the packaging properly at the designated recycling facilities in your area.

Cleaning and Care Instructions

Use a cotton cloth and plain water for cleaning. For stubborn dirt, we recommend lukewarm water and a mild detergent. Never use gasoline, solvents, abrasive cleaners, or chlorine-based cleaners. Spilled liquids should be wiped up immediately.

If the item is exposed to the elements—such as rain, snow, hail, UV radiation, or similar weather conditions—without protection, color changes may occur; these do not constitute a material defect and are normal.

Familiarisez-vous avec le produit avant la première utilisation. Lisez attentivement le manuel d'instructions, les consignes de sécurité et les conseils d'entretien. Utilisez le produit uniquement comme décrit et dans le cadre d'utilisation prévu. Conservez ces documents et remettez-les en cas de transmission du produit à un tiers.

Produit

Potager surélevé en métal avec espace de rangement 160 x 50 x 85 cm, acier, article 12821314

Utilisation conforme à la destination

Ce produit est prévu comme bac de culture surélevé pour une utilisation en extérieur et est destiné exclusivement à la culture de légumes, d herbes aromatiques, de fleurs ou de plantes similaires dans un jardin privé. Le bac de culture surélevé ne constitue ni un échafaudage pour grimper ni un support pour plantes grimpantes. Toute utilisation autre que celle décrite ci dessus ou toute modification du produit n est pas autorisée et peut entraîner des blessures ainsi que des dommages au produit. Ce produit ne convient pas à une utilisation commerciale.

Consignes de sécurité

⚠ Lisez attentivement toutes les consignes de sécurité, d'assemblage et d'entretien. Le non-respect peut entraîner des blessures graves ! En cas de mauvaise utilisation ou de manipulation incorrecte, aucune responsabilité ne sera assumée pour les dommages éventuels.

⚠ Portez des gants de travail lors du montage pour éviter les blessures !

⚠ Assurez-vous que toutes les pièces sont intactes. Des pièces endommagées peuvent affecter la !!!sécurité et la stabilité.

- Le matériau d'emballage présente un risque d'étouffement !
- Gardez toutes les pièces fournies hors de portée des jeunes enfants pendant le montage. Il y a un risque d'étouffement !
- Le produit n'est pas un appareil d'escalade ni un jouet.
- Assurez-vous que personne, en particulier les enfants, ne monte sur le produit, il y a un risque de chute.
- Veillez à ce que les enfants ne puissent pas se glisser dans le compartiment de rangement pour s'y cacher. Il existe un risque de blessure.

Consignes générales de sécurité

- Vérifiez la stabilité du produit avant utilisation.
- Utilisez le produit correctement et uniquement dans le domaine d'application prévu.
- Assurez-vous que le produit est placé sur un sol stable, plat et horizontal.
- Le produit ne doit pas être déplacé une fois monté ; montez-le donc à son emplacement final.

Assemblage et démontage

Le bac de culture ne doit être monté que par des personnes compétentes et non par des enfants ou des personnes ayant des capacités mentales ou motrices limitées ou un manque d expérience.

Remplissage et plantation

La charge maximale de la zone de plantation est de 170 kg.
La limite de charge indiquée comprend le poids total du matériau de drainage, du substrat de plantation, des plantes et de l'eau retenue. Utilisez exclusivement un substrat de plantation léger pour jardinières, bacs ou potagers surélevés. N'utilisez pas de grandes quantités de terre de jardin, de terre végétale, de sable, de gravier ou de pierres. À l'état humide, ces matériaux peuvent dépasser la charge admissible.
La charge doit être répartie uniformément sur toute la surface de plantation.
Ce produit possède une profondeur de plantation maximale de 24 cm. N'utilisez donc pas une structure classique de potager surélevé composée de branches, de bois, de feuilles et de plusieurs couches de compost.

Structure recommandée :
1. Recouvrir l'évacuation d'un feutre filtrant perméable à l'eau ou d'une grille de protection.
2. Ajouter éventuellement une couche de matériau de drainage léger d'une hauteur maximale de 2 à 3 cm.
3. Remplir la zone de plantation avec un substrat meuble et perméable à l'eau pour bacs, légumes ou potagers surélevés.
4. Laisser jusqu'au bord supérieur un rebord d'arrosage d'environ 2 à 3 cm.
L'évacuation de l'eau doit être contrôlée régulièrement et maintenue exempte de terre, de racines, de feuilles et d'autres salissures. Une évacuation obstruée peut entraîner une stagnation de l'eau et un dépassement de la charge admissible.
L'adéquation du substrat et les besoins en nutriments dépendent de la plantation prévue. Respectez à cet effet les indications figurant sur l'emballage du substrat et des plantes.
Vérifiez l'humidité du substrat avant l'arrosage. Arrosez uniquement lorsque les 2 à 3 cm supérieurs du substrat de plantation sont secs.
Par temps sec, les quantités suivantes sont données à titre indicatif et non contraignant :
environ 8 à 12 litres par arrosage.
Arrosez lentement et uniformément. Arrêtez l'arrosage dès que de l'eau s'écoule par l'évacuation. En cas de pluie ou si le substrat est encore humide, la quantité d'eau doit être réduite en conséquence ou il faut renoncer à l'arrosage.
Contrôlez quotidiennement l'humidité du sol par temps chaud, ensoleillé ou venteux. Évitez aussi bien le dessèchement complet que la stagnation permanente de l'eau.
Comme les jardinières ne disposent que d'un volume limité de substrat et que les nutriments sont lessivés lors de l'arrosage, une fertilisation complémentaire peut être nécessaire pendant la période de croissance. Le dosage et l'utilisation doivent être adaptés à la terre utilisée, à la plantation et aux indications du fabricant de l'engrais.
La charge maximale du compartiment de rangement est de 30 kg.
Ne conservez pas de denrées alimentaires, d'aliments pour animaux, d'appareils électriques, de substances inflammables ou d'objets sensibles à l'eau dans le compartiment de rangement. Conservez les produits phytosanitaires et les engrais uniquement fermés, en position verticale et conformément aux indications du fabricant.

Équipement et outils recommandés pour le montage (non inclus dans la livraison) :


• Perceuse-visseuse avec embout adapté


• Niveau à bulle


• Marteau en caoutchouc


• Gants de travail

Disposez toutes les pièces sur le sol et vérifiez que vous avez bien toutes les pièces mentionnées dans les quantités indiquées. Contactez immédiatement le fabricant si des pièces sont manquantes ou endommagées. Les réclamations pour pièces manquantes ou endommagées ne peuvent plus être acceptées après le montage ou son début! Montez le produit sur un support adéquat pour éviter les rayures et les dommages. Ne serrez les vis qu'à la fin du montage. L'emballage est constitué de carton et de plastique, marqués pour le recyclage. Veuillez éliminer l'emballage correctement dans les centres de recyclage appropriés de votre région.

Conseils de nettoyage et d'entretien

Utilisez un chiffon en coton et de l'eau claire pour le nettoyage. Pour la saleté tenace, nous recommandons de l'eau tiède et un détergent doux. Ne jamais utiliser de l'essence, des solvants, des abrasifs ou des nettoyants à base de chlore. Les liquides renversés doivent être retirés immédiatement.

Si l'article est exposé sans protection aux conditions météorologiques telles que la pluie, la neige, la grêle, les rayons UV ou à des conditions similaires, des changements de couleur peuvent apparaître. Ceux-ci ne constituent pas un défaut de matériau et sont normaux.

Familiarizzarsi con il prodotto prima del primo utilizzo. Leggere attentamente il manuale di istruzioni, le avvertenze di sicurezza e le indicazioni per la manutenzione. Utilizzare il prodotto solo come descritto e per l'uso previsto. Conservare questi documenti e consegnarli in caso di cessione del prodotto a terzi.

Prodotto

Fioriera rialzata in metallo con spazio portaoggetti 160 x 50 x 85 cm, acciaio, articolo 12821314

Uso previsto

Questo prodotto è previsto come letto rialzato per uso esterno ed è destinato esclusivamente alla coltivazione di ortaggi, erbe aromatiche, fiori o piante simili in giardini privati. Il letto rialzato non è una struttura per arrampicarsi né un supporto per piante rampicanti. Qualsiasi utilizzo diverso da quanto sopra descritto o qualsiasi modifica del prodotto non è consentito e può provocare lesioni e danni al prodotto. Il prodotto non è adatto a un uso commerciale.

Avvertenze di sicurezza

⚠ Leggere attentamente tutte le avvertenze di sicurezza, le indicazioni per il montaggio e la manutenzione. Il mancato rispetto può causare gravi lesioni!
In caso di uso improprio o di manipolazione scorretta, non si accettano responsabilità per eventuali danni.
⚠ Indossare guanti da lavoro durante il montaggio per evitare lesioni!
⚠ Assicurarsi che tutte le parti siano intatte. Parti danneggiate possono compromettere la sicurezza e la stabilità.
- Il materiale di imballaggio presenta un rischio di soffocamento!
- Tenere tutte le parti fornite lontano dalla portata dei bambini piccoli durante il montaggio. C'è il rischio di soffocamento!
- Il prodotto non è una struttura per arrampicarsi né un giocattolo.
- Assicurarsi che nessuno, in particolare i bambini, salga sul prodotto, c'è il rischio di caduta.
- Assicurarsi che i bambini non possano entrare nel vano portaoggetti per nascondersi al suo interno. Sussiste il rischio di lesioni.

Avvertenze generali di sicurezza

- Controllare la stabilità del prodotto prima dell'uso.
- Utilizzare il prodotto correttamente e solo nell'ambito previsto.
- Assicurarsi che il prodotto sia posizionato su un terreno stabile, piano e livellato.
- Il prodotto non deve essere spostato una volta montato, pertanto montarlo nel luogo di destinazione finale.

Montaggio e smontaggio

Il letto rialzato può essere assemblato solo da persone qualificate, non da bambini o da persone con capacità mentali o motorie limitate o con esperienza insufficiente.

Riempimento e piantumazione

La portata massima dell'area di coltivazione è di 170 kg.
Il limite di carico indicato comprende il peso totale del materiale drenante, del substrato di coltivazione, delle piante e dell'acqua trattenuta. Utilizzare esclusivamente un substrato di coltivazione leggero per fioriere, contenitori o aiuole rialzate. Non utilizzare grandi quantità di terra da giardino, terreno vegetale, sabbia, ghiaia o pietre. Quando sono bagnati, questi materiali possono superare la portata consentita.
Il carico deve essere distribuito uniformemente su tutta l'area di coltivazione.
Questo prodotto presenta una profondità massima di coltivazione di 24 cm. Non utilizzare pertanto una struttura tradizionale per aiuole rialzate composta da rami, legno, foglie e più strati di compost.

Struttura consigliata:
1. Coprire lo scarico con un tessuto filtrante permeabile all'acqua o una griglia di protezione.
2. Se necessario, inserire uno strato di materiale drenante leggero con un'altezza massima di 2 o 3 cm.
3. Riempire l'area di coltivazione con un substrato soffice e permeabile all'acqua per contenitori, ortaggi o aiuole rialzate.
4. Lasciare fino al bordo superiore un bordo di irrigazione di circa 2 o 3 cm.
Lo scarico dell'acqua deve essere controllato regolarmente e mantenuto libero da terra, radici, foglie e altre impurità. Uno scarico ostruito può causare ristagni d'acqua e il superamento della portata consentita.
L'idoneità del substrato e il fabbisogno di sostanze nutritive dipendono dalla piantumazione prevista. Osservare a tale scopo le indicazioni riportate sulla confezione del substrato e delle piante.
Prima di irrigare, controllare l'umidità del substrato. Irrigare solo quando i 2 o 3 cm superiori del substrato di coltivazione sono asciutti.
In condizioni di clima secco, le seguenti quantità valgono come indicazione non vincolante:
circa da 8 a 12 litri per irrigazione.
Irrigare lentamente e in modo uniforme. Interrompere l'irrigazione non appena l'acqua fuoriesce dallo scarico. In caso di pioggia o se il substrato è ancora umido, la quantità d'acqua deve essere ridotta di conseguenza oppure si deve rinunciare all'irrigazione.
Controllare quotidianamente l'umidità del terreno in condizioni di clima caldo, soleggiato o ventoso. Evitare sia la completa essiccazione sia il ristagno permanente dell'acqua.
Poiché i contenitori per piante dispongono solo di un volume limitato di substrato e le sostanze nutritive vengono dilavate durante l'irrigazione, durante il periodo di crescita può essere necessaria una concimazione supplementare.
Il dosaggio e l'applicazione devono essere adeguati alla terra utilizzata, alla piantumazione e alle indicazioni del produttore del fertilizzante.
La portata massima del vano portaoggetti è di 30 kg.
Non conservare nel vano portaoggetti alimenti, mangimi, apparecchi elettrici, sostanze infiammabili o oggetti sensibili all'acqua. Conservare i prodotti fitosanitari e i fertilizzanti esclusivamente chiusi, in posizione verticale e conformemente alle indicazioni del produttore.

Attrezzatura e strumenti raccomandati per il montaggio (non inclusi):


• Trapano avvitatore con punta adatta


• Livella


• Mazza di gomma


• Guanti da lavoro

Stendete tutti i pezzi davanti a voi sul pavimento e verificate che siano presenti tutti i pezzi indicati nelle quantità specificate. Contattate immediatamente il produttore in caso di parti mancanti o danneggiate. I reclami per parti mancanti o danneggiate non saranno accettati dopo il montaggio o il suo inizio! Montate il prodotto su una superficie adeguata per evitare graffi e danni. Stringete i collegamenti a vite solo al termine del montaggio. L'imballaggio è costituito da cartone e plastica, riciclabili. Smaltite l'imballaggio correttamente presso i centri di raccolta della vostra regione.

Istruzioni per la pulizia e la manutenzione

Usate un panno di cotone e acqua chiara per la pulizia. Per lo sporco ostinato, consigliamo acqua tiepida e un detergente delicato. Non usare benzina, solventi, abrasivi o detergenti a base di cloro. I liquidi versati devono essere rimossi immediatamente.

Se l'articolo viene esposto senza protezione agli agenti atmosferici come pioggia, neve, grandine, raggi UV o condizioni meteorologiche simili, possono verificarsi alterazioni del colore. Queste non rappresentano un difetto del materiale e sono normali.

BELANGRIJK: BEWAAR VOOR LATERE REFERENTIE. LEES ZORGVULDIG.

Maak uzelf vertrouwd met het product voordat u het voor de eerste keer gebruikt. Lees hiervoor zorgvuldig de gebruiksaanwijzing, veiligheidsinstructies en onderhoudsvoorschriften. Gebruik het product alleen zoals beschreven en binnen het aangegeven toepassingsgebied. Bewaar deze documenten en geef ze door aan derden wanneer u het product overdraagt.

Product

Metalen verhoogde plantenbak met opbergruimte 160 x 50 x 85 cm, staal, artikel 12821314

Bestemd gebruik

Dit product is bedoeld als verhoogde moestuinbak voor gebruik buitenshuis en is uitsluitend bestemd voor het telen van groenten, kruiden, bloemen of vergelijkbare planten in de particuliere tuin. De verhoogde bak is geen klimtoestel en geen ondersteuning voor klimplanten. Elk ander gebruik dan hierboven beschreven of elke wijziging van het product is niet toegestaan en kan leiden tot letsel en schade aan het product. Het product is niet geschikt voor commercieel gebruik.

Veiligheidsinstructies

⚠ Lees alle veiligheidsinstructies, de montage- en demontage-instructies en de onderhoudsrichtlijnen zorgvuldig door. Het niet naleven kan leiden tot ernstige verwondingen!
In geval van onjuist gebruik of verkeerde bediening wordt geen aansprakelijkheid aanvaard voor eventuele schade.

⚠ Draag werkhandschoenen tijdens de montage om verwondingen te voorkomen!

⚠ Zorg ervoor dat alle onderdelen onbeschadigd zijn. Beschadigde onderdelen kunnen de veiligheid en stabiliteit beïnvloeden.

- Het verpakkingsmateriaal kan verstikkingsgevaar opleveren!
- Houd tijdens de montage alle meegeleverde onderdelen buiten het bereik van kleine kinderen. Er bestaat verstikkingsgevaar!
- Het product is geen klim- of speeltoestel.
- Zorg ervoor dat niemand, vooral kinderen, op het product klimt, er bestaat valgevaar.
- Zorg ervoor dat kinderen niet in de opbergruimte kunnen kruipen om zich daarin te verstoppen. Er bestaat gevaar voor letsel.

Algemene veiligheidsinstructies

- Controleer de stabiliteit van het product voordat u het gebruikt.
- Gebruik het product op de juiste manier en alleen binnen het beoogde toepassingsgebied.
- Zorg ervoor dat het product op een stevige, vlakke ondergrond staat.
- Het product mag niet worden verplaatst als het eenmaal is opgebouwd; bouw het daarom op de uiteindelijke locatie op.

Montage en demontage

De verhoogde bak mag alleen worden gemonteerd door deskundige personen, niet door kinderen of door personen met beperkte mentale of motorische vaardigheden of onvoldoende ervaring.

Vullen en beplanten

De maximale belastbaarheid van het plantgedeelte bedraagt 170 kg.
De aangegeven belastingsgrens omvat het totale gewicht van drainagemateriaal, plantsubstraat, planten en opgeslagen water. Gebruik uitsluitend licht plantsubstraat voor plantenbakken, kuipen of verhoogde plantenbakken. Gebruik geen grote hoeveelheden tuinaarde, bovengrond, zand, grind of stenen. Deze materialen kunnen in natte toestand de toegestane belasting overschrijden.
De belasting moet gelijkmatig over het volledige plantoppervlak worden verdeeld.
Dit product heeft een maximale plantdiepte van 24 cm. Gebruik daarom geen traditionele opbouw voor een verhoogde plantenbak met takken, hout, bladeren en meerdere lagen compost.

Aanbevolen opbouw:
1. Dek de afvoer af met waterdoorlatend filtervlies of een beschermrooster.
2. Breng eventueel een laag licht drainagemateriaal aan met een maximale hoogte van 2 tot 3 cm.
3. Vul het plantgedeelte met los en waterdoorlatend substraat voor kuipen, groenten of verhoogde plantenbakken.
4. Laat tot aan de bovenrand een gietrand van ongeveer 2 tot 3 cm vrij.

De waterafvoer moet regelmatig worden gecontroleerd en vrij worden gehouden van aarde, wortels, bladeren en andere verontreinigingen. Een verstopte afvoer kan leiden tot waterophoping en overschrijding van de toegestane belasting.
De geschiktheid van het substraat en de behoefte aan voedingsstoffen zijn afhankelijk van de geplande beplanting. Neem hiervoor de informatie op de verpakking van het substraat en de planten in acht.
Controleer vóór het water geven het vochtgehalte van het substraat. Geef pas water wanneer de bovenste 2 tot 3 cm van het plantsubstraat zijn opgedroogd.
Bij droog weer gelden de volgende hoeveelheden als vrijblijvende richtlijn:
ongeveer 8 tot 12 liter per gietbeurt.
Geef langzaam en gelijkmatig water. Stop met water geven zodra er water uit de afvoer stroomt. Bij regen of wanneer het substraat nog vochtig is, moet de hoeveelheid water overeenkomstig worden verminderd of moet van water geven worden afgezien.
Controleer bij warm, zonnig of winderig weer dagelijks het vochtgehalte van de grond. Voorkom zowel volledige uitdroging als permanente waterophoping.
Omdat plantenbakken slechts een beperkt substraatvolume hebben en voedingsstoffen tijdens het water geven worden uitgespoeld, kan tijdens de groeiperiode aanvullende bemesting nodig zijn. De dosering en toepassing moeten worden afgestemd op de gebruikte aarde, de beplanting en de aanwijzingen van de fabrikant van de meststof.
De maximale belastbaarheid van de opbergruimte bedraagt 30 kg.
Bewaar in de opbergruimte geen levensmiddelen, diervoeders, elektrische apparaten, brandbare stoffen of watergevoelige voorwerpen. Bewaar gewasbeschermingsmiddelen en meststoffen uitsluitend gesloten, rechtop en overeenkomstig de aanwijzingen van de fabrikant.

Aanbevolen uitrusting en gereedschap voor de montage (niet inbegrepen):


• Accuschroevendraaier met passende bit


• Waterpas


• Rubberhamer


• Werkhandschoenen

Leg alle onderdelen op de grond en controleer of alle vermelde onderdelen in de aangegeven aantallen aanwezig zijn. Neem direct contact op met de fabrikant als onderdelen ontbreken of beschadigd zijn. Klachten over ontbrekende of beschadigde onderdelen kunnen niet worden geaccepteerd na montage of aanvang daarvan! Bouw het product op een geschikte ondergrond op om krassen en beschadigingen te voorkomen. Schroefverbindingen pas aan het einde van de montage aandraaien. De verpakking is gemaakt van karton en kunststof, recyclebaar volgens de markeringen. Verwijder de verpakking op een milieuvriendelijke manier bij de aangewezen inzamelpunten in uw regio.

Reinigings- en onderhoudsinstructies

Gebruik voor het schoonmaken een katoenen doek en helder water. Voor hardnekkig vuil raden we lauw water en een mild reinigingsmiddel aan. Gebruik geen benzine, oplosmiddelen, schuurmiddelen of reinigingsmiddelen op basis van chloor. Gemorste vloeistoffen moeten onmiddellijk worden verwijderd.

Als het artikel onbeschermd wordt blootgesteld aan weersomstandigheden zoals regen, sneeuw, hagel, UV-straling of vergelijkbare weersinvloeden, kunnen kleurveranderingen optreden. Deze vormen geen materiaalfout en zijn normaal.

VIKTIGT: SPARA FÖR FRAMTIDA REFERENS. LÄS NOGGRANT.

Bekanta dig med produkten innan du använder den första gången. Läs noggrant igenom bruksanvisningen, säkerhetsinstruktionerna och skötselråden. Använd produkten endast enligt beskrivningen och för det avsedda användningsområdet. Spara dessa dokument och överlämna dem vid vidareförsäljning av produkten till tredje part.

Produkt

Upphöjd odlingslåda i metall med förvaringsutrymme 160 x 50 x 85 cm, stål, artikel 12821314

Avsett användningsområde

Denna produkt är avsedd som odlingsbädd för utomhusbruk och får endast användas för odling av grönsaker, kryddor, blommor eller liknande i privata trädgårdar. Odlingsbädden är inte en klätterställning och inte ett stöd för klätterväxter. Annan användning än den som beskrivs ovan eller ändringar av produkten är inte tillåten och kan leda till personskador och skador på produkten. Produkten är inte avsedd för kommersiell användning.

Säkerhetsinstruktioner

⚠ Läs noggrant alla säkerhetsanvisningar, monterings- och demonteringsanvisningar samt underhållsinstruktioner. Underlåtenhet att följa dessa kan leda till allvarliga skador!
Vid felaktig användning eller felaktig hantering ansvaras inte för eventuella skador.

⚠ Använd arbetshandskar vid montering för att undvika skador!

⚠ Kontrollera att alla delar är oskadade. Skadade delar kan påverka säkerhet och stabilitet.

- Förpackningsmaterialet kan orsaka kvävningsrisk!
- Håll alla medföljande delar utom räckhåll för små barn under monteringen. Kvävningsrisk föreligger!
- Produkten är ingen klätterställning eller leksak.
- Se till att inga personer, särskilt barn, klättrar på produkten, fallrisk föreligger.
- Se till att barn inte kan krypa in i förvaringsutrymmet för att gömma sig där.
  Risk för personskada föreligger.

Allmänna säkerhetsinstruktioner

- Kontrollera produktens stabilitet innan användning.
- Använd produkten på rätt sätt och endast inom det avsedda användningsområdet.
- Se till att produkten står på en fast, jämn och plan yta.
- Produkten får inte flyttas när den väl har monterats; montera den därför på sin slutgiltiga plats.

Montering och demontering

Odlingsbädden får endast monteras av kunniga personer, inte av barn eller personer med begränsade mentala eller motoriska förmågor eller otillräcklig erfarenhet.

Fyllning och plantering

Planteringsområdets maximala belastning är 170 kg.
Den angivna belastningsgränsen omfattar den totala vikten av dräneringsmaterial, planteringssubstrat, växter och lagrat vatten. Använd endast lätt planteringssubstrat för planteringskärl, krukor eller odlingslådor. Använd inte stora mängder trädgårdsjord, matjord, sand, grus eller stenar. Dessa material kan i vått tillstånd överskrida den tillåtna belastningen.
Belastningen måste fördelas jämnt över hela planteringsytan.
Denna produkt har ett maximalt planteringsdjup på 24 cm. Använd därför inte en traditionell uppbyggnad för odlingslådor med grenar, trä, löv och flera lager kompost.

Rekommenderad uppbyggnad:
1. Täck avloppet med vattengenomsläpplig filterduk eller ett skyddsgaller.
2. Fyll vid behov på ett högst 2 till 3 cm tjockt lager med lätt dräneringsmaterial.
3. Fyll planteringsområdet med löst och vattengenomsläppligt substrat för planteringskärl, grönsaker eller odlingslådor.
4. Lämna en bevattningskant på cirka 2 till 3 cm upp till överkanten.
Vattenavloppet måste kontrolleras regelbundet och hållas fritt från jord, rötter, löv och annan smuts. Ett blockerat avlopp kan leda till vattenansamling och till att den tillåtna belastningen överskrids.
Substratets lämplighet och behovet av näringsämnen beror på den planerade planteringen. Följ informationen på substratets och växternas förpackningar.
Kontrollera substratets fukthalt före bevattning. Vattna först när de översta 2 till 3 cm av planteringssubstratet har torkat.
Vid torrt väder gäller följande mängder som en icke bindande vägledning:
cirka 8 till 12 liter per bevattning.
Vattna långsamt och jämnt. Avsluta bevattningen så snart vatten rinner ut ur avloppet. Vid regn eller om substratet fortfarande är fuktigt ska vattenmängden minskas i motsvarande grad eller bevattning undvikas.
Kontrollera markfuktigheten dagligen vid varmt, soligt eller blåsigt väder. Undvik både fullständig uttorkning och permanent vattenansamling.
Eftersom planteringskärl endast har en begränsad mängd substrat och näringsämnen sköljs ur vid bevattning kan extra gödsling behövas under växtperioden. Dosering och användning måste anpassas efter den använda jorden, planteringen och gödseltillverkarens anvisningar.
Förvaringsutrymmets maximala belastning är 30 kg.
Förvara inte livsmedel, djurfoder, elektriska apparater, brandfarliga ämnen eller vattenkänsliga föremål i förvaringsutrymmet. Förvara växtskyddsmedel och gödselmedel endast stängda, upprätt och enligt tillverkarens anvisningar.

Rekommenderad utrustning och verktyg för montering (ingår ej):


• Skruvdragare med lämplig bit


• Vattenpass


• Gummiklubba


• Arbetshandskar

Lägg ut alla delar på golvet och kontrollera att alla listade delar finns i rätt antal. Kontakta omedelbart tillverkaren om delar saknas eller är skadade. Reklamationer på grund av saknade eller skadade delar kan inte godtas efter montering eller påbörjad montering! Montera produkten på ett lämpligt underlag för att undvika repor och skador. Dra åt skruvförband först i slutet av monteringen. Förpackningen består av kartong och plast, märkta för återvinning. Släng förpackningen på ett miljövänligt sätt på lämpliga återvinningscentraler i din region.

Rengörings- och skötselinstruktioner

Använd en bomullstrasa och rent vatten för rengöring. Vid hård smuts rekommenderas ljummet vatten och ett milt rengöringsmedel. Använd inte bensin, lösningsmedel, slipmedel eller klorbaserade rengöringsmedel. Spillda vätskor bör avlägsnas omedelbart.

Om artikeln utsätts oskyddad för väderförhållanden som regn, snö, hagel, UV-strålning eller liknande väder, kan färgförändringar uppstå. Dessa utgör inget materialfel och är normala.

DŮLEŽITÉ: USCHOVEJTE PRO POZDĚJŠÍ ODKAZ. ČTĚTE POZORNĚ.

Seznamte se s výrobkem před jeho prvním použitím. Pečlivě si přečtěte návod k použití, bezpečnostní pokyny a pokyny pro údržbu. Výrobek používejte pouze tak, jak je popsáno, a pouze pro stanovený účel. Tyto dokumenty uschovejte a předejte je při předání výrobku třetí straně.

Výrobek

Kovový vyvýšený záhon s úložným prostorem 160 x 50 x 85 cm, ocel, výrobek 12821314

Použití dle určení

Tento výrobek je určen jako vyvýšený záhon pro venkovní použití a slouží výhradně k pěstování zeleniny, bylinek, květin nebo podobných rostlin v soukromé zahradě. Vyvýšený záhon není určen jako prolézačka ani jako opora pro popínavé rostliny. Jiné použití, než je uvedeno výše, nebo jakákoli úprava výrobku není povolena a může vést ke zraněním a poškození výrobku. Výrobek není vhodný pro komerční použití.

Bezpečnostní pokyny

⚠ Pečlivě si přečtěte všechny bezpečnostní pokyny, pokyny pro montáž a demontáž a pokyny k údržbě. Nedodržení může vést k vážným zraněním!
V případě nesprávného použití nebo nesprávného zacházení nepřebíráme odpovědnost za případné škody.
⚠ Při montáži používejte pracovní rukavice, abyste předešli zraněním!
⚠ Zkontrolujte, zda jsou všechny díly nepoškozené. Poškozené díly mohou ovlivnit bezpečnost a stabilitu.
- Obalový materiál představuje riziko udušení!
- Během montáže udržujte všechny dodané díly mimo dosah malých dětí. Hrozí nebezpečí udušení!
- Výrobek není horolezecká konstrukce ani hračka.
- Ujistěte se, že nikdo, zejména děti, nevystupuje na výrobek, hrozí nebezpečí pádu.
- Zajistěte, aby děti nemohly vlézt do úložného prostoru a schovat se v něm. Hrozí nebezpečí zranění.

Obecné bezpečnostní pokyny

- Před použitím zkontrolujte stabilitu výrobku.
- Výrobek používejte správně a pouze v určené oblasti použití.
- Ujistěte se, že výrobek stojí na pevné, rovné a stabilní ploše.
- Výrobek nesmí být po montáži přesouván, proto jej sestavte na konečném místě.

Montáž a demontáž

Vyvýšený záhon smí sestavovat pouze odborně způsobilé osoby, nikoli děti nebo osoby s omezenými duševními či motorickými schopnostmi nebo nedostatečnými zkušenostmi.

Plnění a osázení

Maximální zatížení pěstební části činí 170 kg.
Uvedený limit zatížení zahrnuje celkovou hmotnost drenážního materiálu, pěstebního substrátu, rostlin a zadržené vody. Používejte výhradně lehký pěstební substrát pro květináče, nádoby nebo vyvýšené záhony. Nepoužívejte velké množství zahradní zeminy, ornice, písku, štěrku nebo kamenů. Tyto materiály mohou v mokrém stavu překročit přípustné zatížení.
Zatížení musí být rovnoměrně rozloženo po celé pěstební ploše.
Tento výrobek má maximální hloubku pěstební části 24 cm. Nepoužívejte proto klasickou skladbu vyvýšeného záhonu z větví, dřeva, listí a několika vrstev kompostu.

Doporučená skladba:
1. Zakryjte odtok vodopropustnou filtrační textilií nebo ochrannou mřížkou.
2. Volitelně nasypte vrstvu lehkého drenážního materiálu o maximální výšce 2 až 3 cm.
3. Naplňte pěstební část kyprým a vodopropustným substrátem pro nádoby, zeleninu nebo vyvýšené záhony.
4. Ponechte až k hornímu okraji zavlažovací prostor přibližně 2 až 3 cm.
Odtok vody je nutné pravidelně kontrolovat a udržovat jej bez zeminy, kořenů, listí a dalších nečistot. Ucpaný odtok může způsobit zamokření a překročení přípustného zatížení.
Vhodnost substrátu a potřeba živin se řídí podle plánované výsadby. Dodržujte k tomu informace uvedené na obalu substrátu a rostlin.
Před zaléváním zkontrolujte vlhkost substrátu. Zalévejte až tehdy, když horní 2 až 3 cm pěstebního substrátu vyschnou.
Za suchého počasí platí následující množství jako nezávazné orientační hodnoty:
přibližně 8 až 12 litrů na jedno zalití.
Zalévejte pomalu a rovnoměrně. Zalévání ukončete, jakmile začne voda vytékat z odtoku. Za deště nebo pokud je substrát stále vlhký, množství vody odpovídajícím způsobem snižte nebo nezalévejte.
Za teplého, slunečného nebo větrného počasí kontrolujte vlhkost půdy každý den. Zabraňte jak úplnému vyschnutí, tak trvalému zamokření.
Protože pěstební nádoby mají pouze omezený objem substrátu a živiny se při zalévání vyplavují, může být během vegetačního období nutné dodatečné hnojení. Dávkování a použití se musí řídit použitou zeminou, výsadbou a pokyny výrobce hnojiva.
Maximální zatížení úložného prostoru činí 30 kg.
V úložném prostoru neskladujte potraviny, krmiva, elektrická zařízení, hořlavé látky ani předměty citlivé na vodu.
Přípravky na ochranu rostlin a hnojiva skladujte pouze uzavřené, ve vzpřímené poloze a v souladu s pokyny výrobce.

Doporučené vybavení a nářadí pro montáž (není součástí dodávky):


• Akušroubovák s vhodným bitem


• Vodováha


• Gumová palice


• Pracovní rukavice

Rozložte všechny díly na podlahu a zkontrolujte, zda jsou všechny uvedené díly v požadovaném počtu přítomny. Pokud některé díly chybí nebo jsou poškozené, okamžitě kontaktujte výrobce. Reklamace na chybějící nebo poškozené díly nelze uznat po dokončení nebo zahájení montáže! Montujte výrobek na vhodném podkladu, aby nedošlo k poškrábání a poškození. Spojovací šrouby utahujte až na konci montáže. Obal je z kartonu a plastu, které lze recyklovat. Obal likvidujte řádně na sběrných místech určených pro tento účel ve vašem regionu.

Pokyny pro čištění a údržbu

K čištění použijte bavlněnou utěrku a čistou vodu. U odolných nečistot doporučujeme vlažnou vodu a jemný čisticí prostředek. Nepoužívejte benzín, rozpouštědla, abrazivní prostředky ani čisticí prostředky na bázi chlóru. Rozlité tekutiny okamžitě odstraňte.

Pokud je výrobek nechráněně vystaven povětrnostním vlivům, jako je déšť, sníh, kroupy, UV záření nebo podobné počasí, může dojít ke změnám barvy. Ty nepředstavují vadu materiálu a jsou běžné.

DÔLEŽITÉ: USCHOVAJTE PRE NESKORŠIE POUŽITIE. ČÍTAJTE POZORNE.

Oboznámte sa s výrobkom pred jeho prvým použitím. Starostlivo si prečítajte návod na použitie, bezpečnostné pokyny a pokyny na údržbu. Výrobok používajte iba tak, ako je popísané, a v rámci určeného použitia. Tieto dokumenty si uschovajte a odovzdajte ich pri predaní výrobku tretej strane.

Výrobok

Kovový vyvýšený záhon s úložným priestorom 160 x 50 x 85 cm, oceľ, výrobok 12821314

Použitie podľa určenia

Tento výrobok je určený ako vyvýšený záhon na vonkajšie použitie a slúži výlučne na pestovanie zeleniny, byliniek, kvetov alebo podobných rastlín v súkromnej záhrade. Vyvýšený záhon nie je určený ako preliezačka ani ako opora pre popínavé rastliny. Iné použitie, než je uvedené vyššie, alebo akákoľvek úprava výrobku nie je dovolená a môže viesť k zraneniam a poškodeniu výrobku. Výrobok nie je vhodný na komerčné použitie.

Bezpečnostné pokyny

⚠ Prečítajte si pozorne všetky bezpečnostné pokyny, pokyny na montáž a demontáž a pokyny na údržbu. Nedodržanie týchto pokynov môže viesť k vážnym zraneniam!
V prípade nesprávneho použitia alebo nesprávnej manipulácie nepreberáme zodpovednosť za vzniknuté škody.
⚠ Pri montáži noste pracovné rukavice, aby ste predišli zraneniam!
⚠ Uistite sa, že všetky diely sú nepoškodené. Poškodené diely môžu ovplyvniť bezpečnosť a stabilitu.
- Obalový materiál predstavuje riziko udusenia!
- Počas montáže uchovávajte všetky priložené diely mimo dosahu malých detí. Hrozí nebezpečenstvo udusenia!
- Výrobok nie je určený na lezenie alebo hranie.
- Uistite sa, že nikto, najmä deti, nestúpa na výrobok. Hrozí riziko pádu.
- Zabezpečte, aby deti nemohli vliezť do úložného priestoru a schovať sa v ňom. Hrozí nebezpečenstvo poranenia.

Všeobecné bezpečnostné pokyny

- Pred použitím skontrolujte stabilitu výrobku.
- Výrobok používajte správne a len v určenom rozsahu použitia.
- Uistite sa, že výrobok stojí na pevnom, rovnom a stabilnom podklade.
- Výrobok sa po zostavení nesmie presúvať. Preto ho postavte na konečnom mieste inštalácie.

Montáž a demontáž

Vyvýšený záhon môžu zostavovať iba odborne spôsobilé osoby, nie deti ani osoby s obmedzenými duševnými alebo motorickými schopnosťami alebo nedostatočnými skúsenosťami.

Plnenie a osádzanie

Maximálne zaťaženie pestovateľskej časti je 170 kg.
Uvedený limit zaťaženia zahŕňa celkovú hmotnosť drenážneho materiálu, pestovateľského substrátu, rastlín a zadržanej vody. Používajte výhradne ľahký pestovateľský substrát pre kvetináče, nádoby alebo vyvýšené záhony. Nepoužívajte veľké množstvo záhradnej zeminy, ornice, piesku, štrku ani kameňov. Tieto materiály môžu v mokrom stave prekročiť prípustné zaťaženie.
Zaťaženie musí byť rovnomerne rozložené po celej pestovateľskej ploche.
Tento výrobok má maximálnu hĺbku pestovateľskej časti 24 cm. Preto nepoužívajte klasickú skladbu vyvýšeného záhona z konárov, dreva, lístia a viacerých vrstiev kompostu.

Odporúčaná skladba:
1. Zakryte odtok vodopriepustnou filtračnou textíliou alebo ochrannou mriežkou.
2. Voliteľne nasypte vrstvu ľahkého drenážneho materiálu s maximálnou výškou 2 až 3 cm.
3. Naplňte pestovateľskú časť kyprým a vodopriepustným substrátom pre nádoby, zeleninu alebo vyvýšené záhony.
4. Ponechajte po horný okraj zavlažovací priestor približne 2 až 3 cm.
Odtok vody sa musí pravidelne kontrolovať a udržiavať bez zeminy, koreňov, lístia a iných nečistôt. Upchatý odtok môže viesť k zamokreniu a prekročeniu prípustného zaťaženia.
Vhodnosť substrátu a potreba živín závisia od plánovanej výsadby. Dodržiavajte pritom údaje uvedené na obale substrátu a rastlín.
Pred zalievaním skontrolujte vlhkosť substrátu. Zalievajte až vtedy, keď vrchné 2 až 3 cm pestovateľského substrátu vyschnú.
Za suchého počasia platia nasledujúce množstvá ako nezáväzné orientačné hodnoty:
približne 8 až 12 litrov na jedno zalievanie.
Zalievajte pomaly a rovnomerne. Zalievanie ukončite, keď začne voda vytekať z odtoku. V prípade dažďa alebo ak je substrát stále vlhký, množstvo vody primerane znížte alebo nezalievajte.
Za teplého, slnečného alebo veterného počasia kontrolujte vlhkosť pôdy každý deň. Zabráňte úplnému vyschnutiu aj trvalému zamokreniu.
Keďže pestovateľské nádoby majú iba obmedzený objem substrátu a živiny sa pri zalievaní vyplavujú, počas vegetačného obdobia môže byť potrebné dodatočné hnojenie. Dávkovanie a používanie sa musí riadiť použitou zeminou, výsadbou a pokynmi výrobcu hnojiva.
Maximálne zaťaženie úložného priestoru je 30 kg.
V úložnom priestore neskladujte potraviny, krmivá, elektrické zariadenia, horľavé látky ani predmety citlivé na vodu. Prípravky na ochranu rastlín a hnojivá skladujte iba uzavreté, vo vzpriamenej polohe a v súlade s pokynmi výrobcu.

Odporúčané vybavenie a náradie na montáž (nie sú súčasťou dodávky):


• Akumulátorový skrutkovač s vhodným bitom


• Vodováha


• Gumené kladivo


• Pracovné rukavice

Rozložte všetky diely na podlahu a skontrolujte, či sú všetky uvedené diely v požadovanom množstve prítomné. Ak chýbajú alebo sú poškodené diely, okamžite kontaktujte výrobcu. Reklamácie na chýbajúce alebo poškodené diely nemožno uznať po dokončení alebo začatí montáže! Montujte výrobok na vhodnom podklade, aby nedošlo k poškriabaniu a poškodeniu. Skrutky dotiahnite až na konci montáže. Balenie pozostáva z kartónu a plastov, ktoré je možné recyklovať. Obal zlikvidujte riadne na zberných miestach určených na tento účel vo vašom regióne.

Pokyny na čistenie a údržbu

Na čistenie použite bavlnenú utierku a čistú vodu. Na odolné nečistoty odporúčame vlažnú vodu a jemný čistiaci prostriedok. Nepoužívajte benzín, rozpúšťadlá, abrazívne prostriedky ani čistiace prostriedky na báze chlóru. Rozliate tekutiny ihneď odstráňte.

Ak je výrobok nechránený vystavený poveternostným vplyvom, ako je dážď, sneh, krupobitie, UV žiarenie alebo podobné počasie, môže dôjsť k zmenám farby. Tie nepredstavujú materiálovú chybu a sú bežné.

IMPORTANT: PĂSTRAȚI PENTRU REFERINȚE ULTERIOARE. CITIȚI CU ATENȚIE.

Familiarizați-vă cu produsul înainte de prima utilizare. Citiți cu atenție manualul de utilizare, instrucțiunile de siguranță și instrucțiunile de întreținere. Utilizați produsul numai conform descrierii și pentru scopul indicat. Păstrați aceste documente și predați-le împreună cu produsul în cazul în care îl transmiteți unei terțe persoane.

Produs

Strat înălțat din metal cu spațiu de depozitare 160 x 50 x 85 cm, oțel, articol 12821314

Utilizare conform destinației

Acest produs este destinat a fi folosit ca strat ridicat în exterior și este destinat exclusiv cultivării de legume, ierburi aromatice, flori sau plante similare în grădini private. Stratul ridicat nu este un echipament de cățărat și nici un suport pentru plante cățărătoare. Orice utilizare diferită de cea descrisă mai sus sau orice modificare a produsului nu este permisă și poate duce la accidente și la deteriorarea produsului. Produsul nu este adecvat pentru utilizare comercială.

Instrucțiuni de siguranță

⚠ Citiți cu atenție toate instrucțiunile de siguranță, instrucțiunile de asamblare și demontare, precum și instrucțiunile de întreținere. Nerespectarea acestora poate duce la răniri grave!
În cazul utilizării necorespunzătoare sau a manipulării greșite, nu ne asumăm răspunderea pentru eventualele daune.

⚠ Purtați mănuși de lucru în timpul asamblării pentru a evita rănirile!

⚠ Asigurați-vă că toate piesele sunt intacte. Piesele deteriorate pot afecta siguranța și stabilitatea.

- Materialul de ambalare poate prezenta risc de sufocare!
- În timpul asamblării, țineți toate piesele departe de copiii mici. Există risc de sufocare!
- Produsul nu este un aparat de cățărare sau o jucărie.
- Asigurați-vă că nimeni, în special copiii, nu se urcă pe produs, deoarece există risc de cădere.
- Asigurați vă că copiii nu se pot strecura în compartimentul de depozitare pentru a se ascunde în acesta. Există pericol de rănire.

Instrucțiuni generale de siguranță

- Verificați stabilitatea produsului înainte de utilizare.
- Utilizați produsul în mod corespunzător și doar în domeniul de aplicare prevăzut.
- Asigurați-vă că produsul este amplasat pe un teren stabil, plan și solid.
- Produsul nu trebuie mutat după asamblare; montați-l în locul său final.

Asamblare și demontare

Stratul ridicat poate fi montat doar de persoane competente, nu de copii sau de persoane cu abilități mentale sau motorii limitate sau cu experiență insuficientă.

Umplerea și plantarea

Sarcina maximă a zonei de plantare este de 170 kg.
Limita de sarcină indicată include greutatea totală a materialului de drenaj, a substratului de plantare, a plantelor și a apei reținute. Utilizați exclusiv substrat ușor pentru jardiniere, ghivece sau straturi înălțate. Nu utilizați cantități mari de pământ de grădină, sol vegetal, nisip, pietriș sau pietre. Atunci când sunt ude, aceste materiale pot depăși sarcina admisă.
Sarcina trebuie distribuită uniform pe întreaga suprafață de plantare.
Acest produs are o adâncime maximă de plantare de 24 cm. Din acest motiv, nu utilizați o structură clasică pentru straturi înălțate, formată din crengi, lemn, frunze și mai multe straturi de compost.

Structură recomandată:
1. Acoperiți orificiul de evacuare cu un material filtrant permeabil la apă sau cu o grilă de protecție.
2. Opțional, adăugați un strat de material de drenaj ușor, cu o înălțime maximă de 2 până la 3 cm.
3. Umpleți zona de plantare cu substrat afânat și permeabil la apă pentru ghivece, legume sau straturi înălțate.
4. Lăsați până la marginea superioară un spațiu de udare de aproximativ 2 până la 3 cm.
Orificiul de evacuare a apei trebuie verificat periodic și menținut liber de pământ, rădăcini, frunze și alte impurități. Un orificiu de evacuare înfundat poate cauza acumularea apei și depășirea sarcinii admise.
Adecvarea substratului și necesarul de nutrienți depind de tipul de plantare prevăzut. Respectați în acest scop informațiile de pe ambalajul substratului și al plantelor.
Verificați umiditatea substratului înainte de udare. Udați numai după ce stratul superior de 2 până la 3 cm al substratului de plantare s-a uscat.
Pe vreme uscată, următoarele cantități reprezintă valori orientative fără caracter obligatoriu:
aproximativ 8 până la 12 litri la fiecare udare.
Udați lent și uniform. Opriți udarea imediat ce apa se scurge prin orificiul de evacuare. În caz de ploaie sau dacă substratul este încă umed, cantitatea de apă trebuie redusă corespunzător sau trebuie să se renunțe la udare.
Verificați zilnic umiditatea solului în condiții de vreme caldă, însorită sau cu vânt. Evitați atât uscarea completă, cât și acumularea permanentă a apei.
Deoarece recipientele pentru plante au doar un volum limitat de substrat, iar nutrienții sunt eliminați prin udare, în perioada de vegetație poate fi necesară o fertilizare suplimentară. Dozarea și utilizarea trebuie adaptate în funcție de pământul utilizat, de plantare și de indicațiile producătorului îngrășământului.
Sarcina maximă a compartimentului de depozitare este de 30 kg.
Nu depozitați în compartimentul de depozitare alimente, hrană pentru animale, aparate electrice, substanțe inflamabile sau obiecte sensibile la apă. Depozitați produsele de protecție a plantelor și îngrășămintele numai închise, în poziție verticală și în conformitate cu indicațiile producătorului.

Echipamente și unelte recomandate pentru asamblare (neincluse în pachet):


• Șurubelniță electrică cu bit corespunzător


• Nivelă


• Ciocan din cauciuc


• Mănuși de lucru

Așezați toate piesele pe podea și verificați dacă toate piesele listate sunt prezente în cantitatea indicată. Contactați imediat producătorul în cazul în care piese lipsesc sau sunt deteriorate. Reclamațiile privind piese lipsă sau deteriorate nu vor mai fi acceptate după asamblarea sau începerea asamblării! Asamblați produsul pe o suprafață adecvată pentru a evita zgârieturile și deteriorările. Strângeți conexiunile cu șuruburi doar la finalul asamblării. Ambalajul este fabricat din carton și plastic, reciclabile. Eliminați ambalajul în mod corespunzător la centrele de reciclare din regiunea dumneavoastră.

Instrucțiuni de curățare și întreținere

Folosiți o cârpă din bumbac și apă curată pentru curățare. Pentru murdăria persistentă, recomandăm apă călduță și un detergent ușor. Nu utilizați benzină, solvenți, abrazive sau produse de curățare pe bază de clor. Lichidele vărsate trebuie îndepărtate imediat.

Dacă articolul este expus neprotejat la condiții meteorologice precum ploaie, zăpadă, grindină, radiații UV sau condiții similare, pot apărea modificări de culoare. Acestea nu reprezintă un defect de material și sunt normale.

VAŽNO: SAČUVATI ZA KASNIJU UPOTREBU. PAŽLJIVO PROČITATI.

Pre prve upotrebe upoznajte se sa proizvodom. Pažljivo pročitajte uputstvo za upotrebu, bezbednosna uputstva i uputstva za održavanje. Koristite proizvod samo na način opisan u ovom uputstvu i isključivo za navedenu namenu. Sačuvajte ovu dokumentaciju i predajte je trećim licima prilikom prosleđivanja proizvoda.

Proizvod
Metalna povišena baštenska gredica sa prostorom za odlaganje 160 x 50 x 85 cm, čelik, artikal 12821314

Namenska upotreba
Ovaj proizvod je namenjen kao visoka gredica za upotrebu na otvorenom i služi isključivo za uzgoj povrća, začinskog bilja, cveća ili sličnog u privatnoj bašti. Visoka gredica nije namenjena za penjanje niti kao pomoć za biljke penjačice. Svaka druga upotreba osim prethodno opisane ili izmena proizvoda nije dozvoljena i može dovesti do povreda i oštećenja proizvoda. Proizvod nije namenjen za komercijalnu upotrebu.

Bezbednosna uputstva
⚠ Pažljivo pročitajte sva bezbednosna uputstva, uputstva za montažu i demontažu, kao i uputstva za održavanje. Nepridržavanje ovih uputstava može izazvati teške povrede!
U slučaju nepravilne upotrebe ili pogrešnog rukovanja ne može se preuzeti odgovornost za eventualno nastalu štetu.
⚠ Nosite radne rukavice tokom montaže kako biste izbegli povrede!
⚠ Uverite se da su svi delovi neoštećeni. Oštećeni delovi mogu uticati na bezbednost i stabilnost.

- Ambalažni materijal predstavlja opasnost od gušenja!
- Tokom montaže držite sve isporučene delove van domašaja male dece. Postoji opasnost od gušenja!
- Proizvod nije namenjen za penjanje niti kao igračka.
- Uverite se da se osobe, naročito deca, ne penju na proizvod, postoji opasnost od pada.
- Vodite računa da deca ne mogu da se uvuku u prostor za odlaganje kako bi se u njemu sakrila. Postoji opasnost od povrede.

Opšta bezbednosna uputstva
- Pre upotrebe proverite stabilnost proizvoda.
- Koristite proizvod pravilno i isključivo u predviđenoj oblasti primene.
- Uverite se da proizvod stoji na čvrstoj i ravnoj podlozi.
- Proizvod se ne sme pomerati kada je montiran, zato ga sastavite na njegovom konačnom mestu postavljanja.

Montaža i demontaža
Visoku gredicu smeju da montiraju samo stručna lica, ne deca niti osobe sa ograničenim mentalnim ili motoričkim sposobnostima ili nedostatkom iskustva.

Punjenje i sadnja
Maksimalno opterećenje prostora za sadnju iznosi 170 kg.
Navedena granica opterećenja obuhvata ukupnu težinu drenažnog materijala, supstrata za sadnju, biljaka i zadržane vode. Koristite isključivo lagani supstrat za žardinjere, saksije ili povišene leje. Nemojte koristiti velike količine baštenske zemlje, površinskog sloja zemlje, peska, šljunka ili kamenja. Ovi materijali u vlažnom stanju mogu prekoračiti dozvoljeno opterećenje.
Opterećenje mora biti ravnomerno raspoređeno po celoj površini za sadnju.
Ovaj proizvod ima maksimalnu dubinu sadnje od 24 cm. Zbog toga nemojte koristiti klasičnu strukturu povišene leje od grana, drveta, lišća i više slojeva komposta.

Preporučena struktura:
1. Prekrijte odvod vodopropusnim filterskim platnom ili zaštitnom rešetkom.
2. Po želji dodajte sloj laganog drenažnog materijala maksimalne visine od 2 do 3 cm.
3. Napunite prostor za sadnju rastresitim i vodopropusnim supstratom za saksije, povrće ili povišene leje.
4. Ostavite prostor za zalivanje od približno 2 do 3 cm do gornje ivice.
Odvod vode mora redovno da se proverava i održava bez zemlje, korenja, lišća i drugih nečistoća. Začepljen odvod može dovesti do zadržavanja vode i prekoračenja dozvoljenog opterećenja.
Pogodnost supstrata i potreba za hranljivim materijama zavise od predviđene sadnje. U tu svrhu pridržavajte se podataka navedenih na pakovanju supstrata i biljaka.
Pre zalivanja proverite vlažnost supstrata. Zalivajte tek kada se gornja 2 do 3 cm supstrata za sadnju osuše.
Po suvom vremenu sledeće količine predstavljaju neobavezujuće orijentacione vrednosti:
približno 8 do 12 litara po zalivanju.
Zalivajte polako i ravnomerno. Prekinite zalivanje čim voda počne da izlazi iz odvoda. U slučaju kiše ili ako je supstrat još uvek vlažan, količinu vode treba odgovarajuće smanjiti ili ne treba zalivati.
Tokom toplog, sunčanog ili vetrovitog vremena svakodnevno proveravajte vlažnost zemlje. Izbegavajte potpuno isušivanje i trajno zadržavanje vode.
Pošto posude za biljke imaju samo ograničenu zapreminu supstrata, a hranljive materije se ispiraju tokom zalivanja, tokom perioda rasta može biti potrebno dodatno đubrenje. Doziranje i primena moraju biti usklađeni sa korišćenom zemljom, sadnjom i uputstvima proizvođača đubriva.
Maksimalno opterećenje prostora za odlaganje iznosi 30 kg.
U prostoru za odlaganje nemojte čuvati hranu, stočnu hranu, električne uređaje, zapaljive materije ili predmete osetljive na vodu. Sredstva za zaštitu bilja i đubriva čuvajte samo zatvorena, u uspravnom položaju i u skladu sa uputstvima proizvođača.

Preporučena oprema i alati za montažu (nisu uključeni u obim isporuke):


• Akumulatorski odvijač sa odgovarajućim bitom


• Libela


• Gumeni čekić


• Radne rukavice

Položite sve delove ispred sebe na pod i proverite da li su svi navedeni delovi prisutni u navedenoj količini. Molimo vas da se odmah obratite proizvođaču ako delovi nedostaju ili su oštećeni. Nakon izvršene ili započete montaže reklamacije zbog oštećenja ili nedostajućih delova više se ne mogu priznati! Sastavljajte proizvod na odgovarajućoj podlozi kako biste izbegli ogrebotine i oštećenja. Spojeve sa vijcima zategnite tek na kraju montaže.
Ambalaža se sastoji od kartona i plastike, koji su odgovarajuće označeni i mogu se reciklirati. Ambalažu odložite na propisan način na za to predviđenim mestima za odlaganje otpada u vašem regionu.

Uputstva za čišćenje i održavanje

Za čišćenje koristite pamučnu krpu i čistu vodu. Kod tvrdokorne prljavštine preporučujemo mlaku vodu i blago sredstvo za čišćenje. Ni u kom slučaju ne koristiti benzin, rastvarače, abrazivna sredstva ili sredstva za čišćenje na bazi hlora. Prosute tečnosti treba odmah ukloniti.

Ako je artikal nezaštićen izložen vremenskim uslovima kao što su kiša, sneg, grad, UV zračenje ili slični vremenski uticaji, može doći do promene boje. To ne predstavlja grešku u materijalu i smatra se normalnim.

A	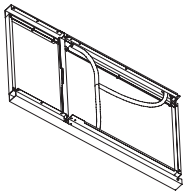	1x
B	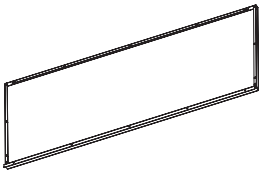	1x
C	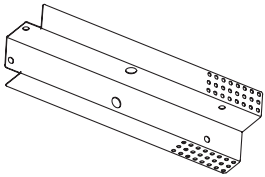	4x
D	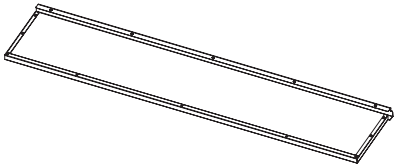	2x
E	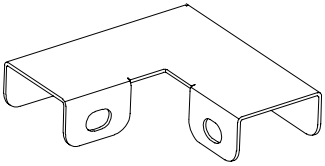	4x
F	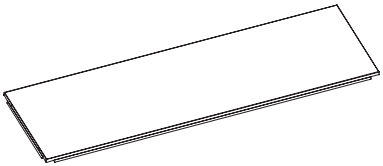	1x
H	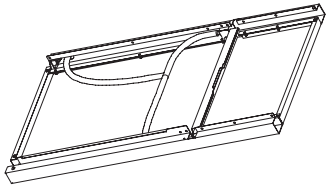	1x

I	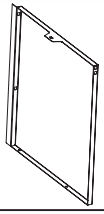	1x
J		1x
K	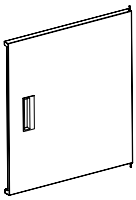	1x
L	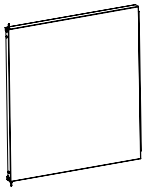	1x
N	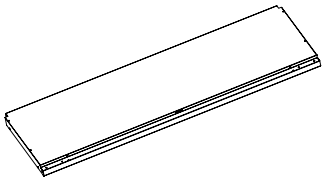	1x
O		1x
P	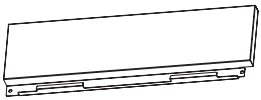	1x
Q	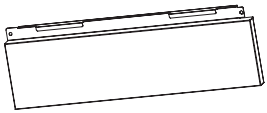	1x

KB			4x
AC	M4x10 mm	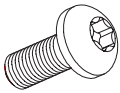	65x
HM	M4	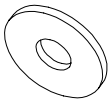	49x
PE		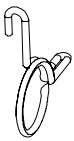	2x
HC	ø4,2xø7x3 mm	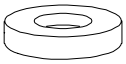	2x
NA		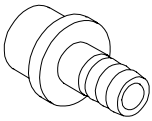	2x
ED		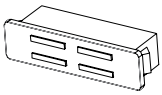	2x
OA	T20 T20	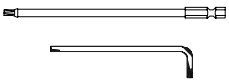	1x

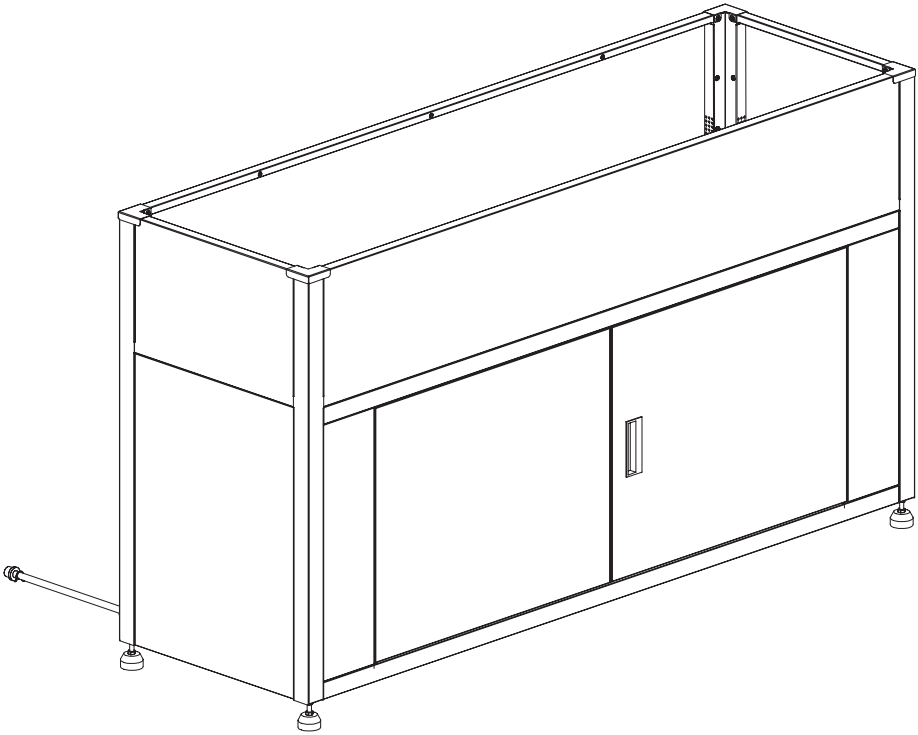

1	Dx1	Bx1	M4*10 ACx3	M4 HMx3

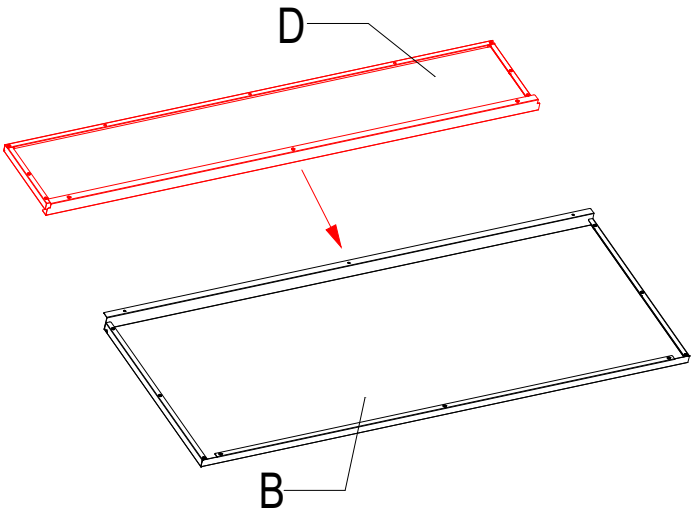

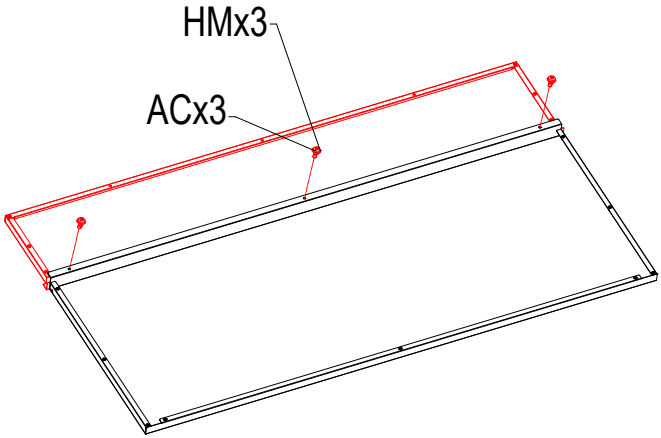

2				
	 Ax1	 Hx1	M4*10  ACx8	M4  HMx6

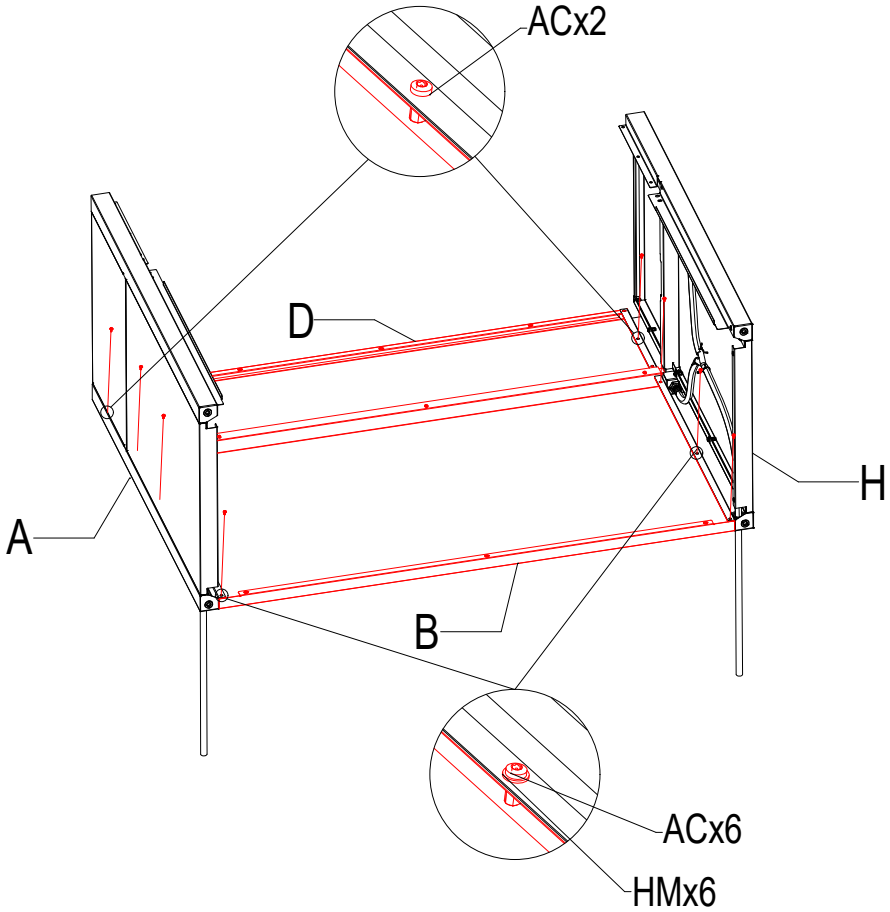

3	Jx1	Dx1	M4*10 ACx3	M4 HMx3

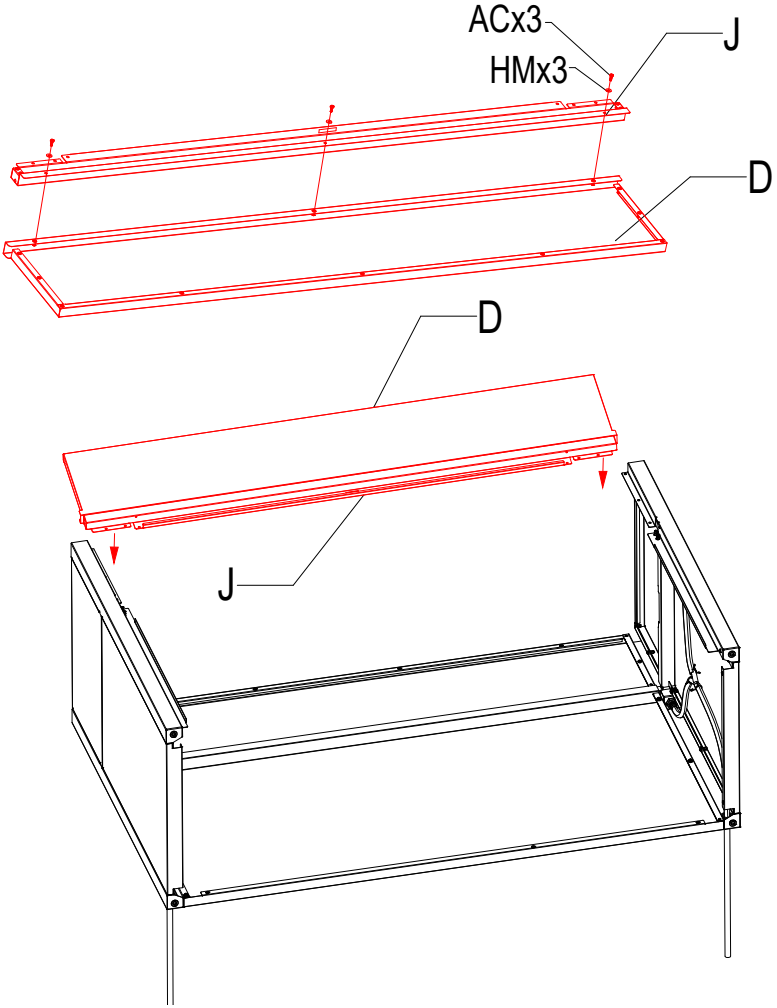

4	M4*10	M4
	 ACx6	 HMx4

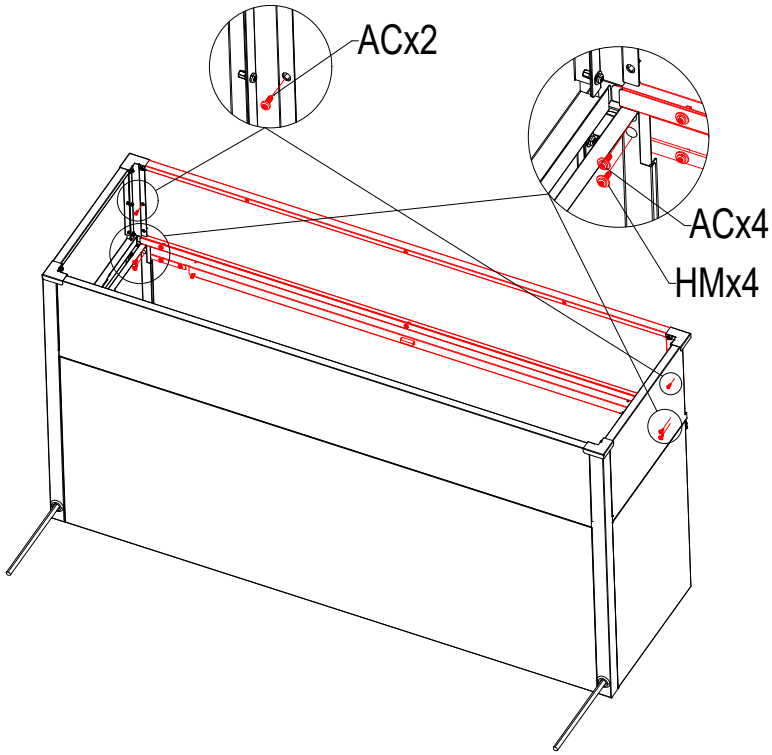

5		M4*10	M4
	Nx1	ACx11	HMx11

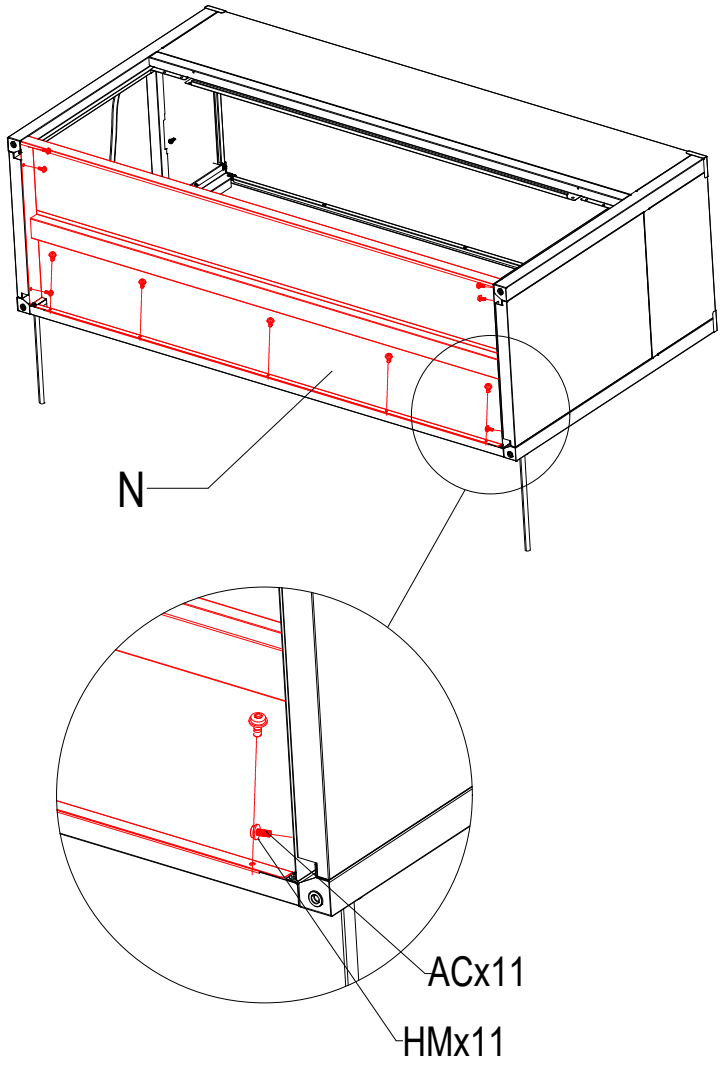

6



KBx4

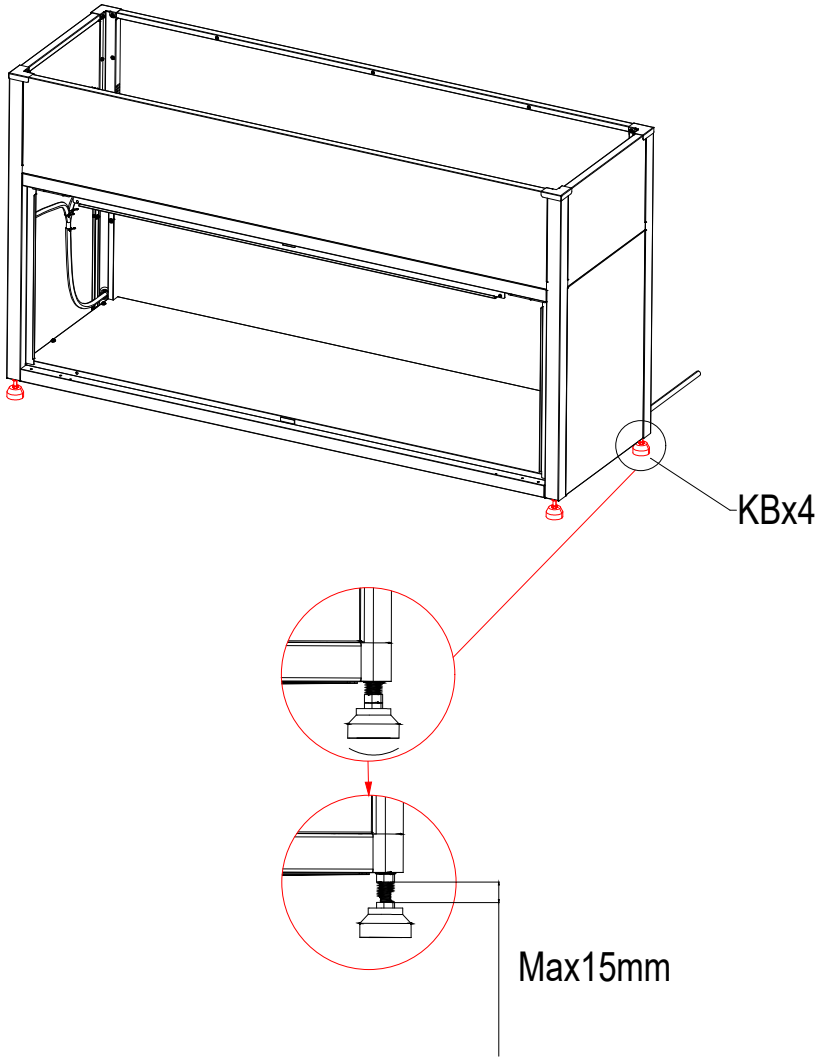

7				
	 Px1	 Qx1	M4*10  ACx8	M4  HMx4

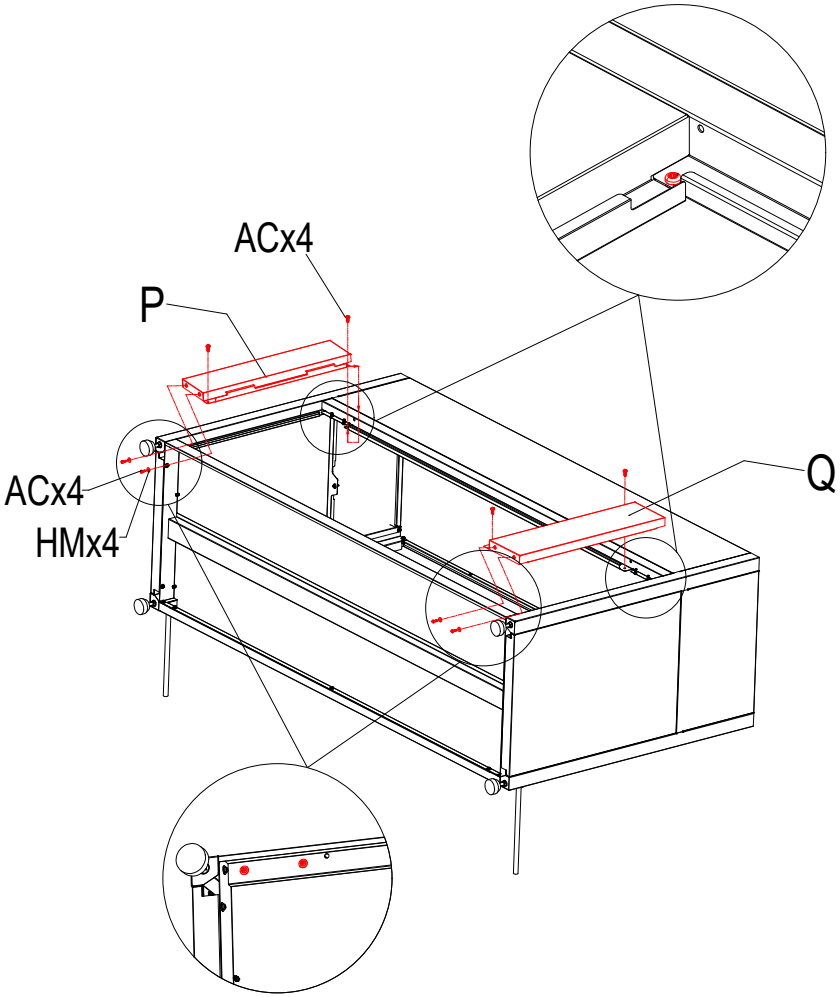

8	M4*10 ACx4	M4 HMx4

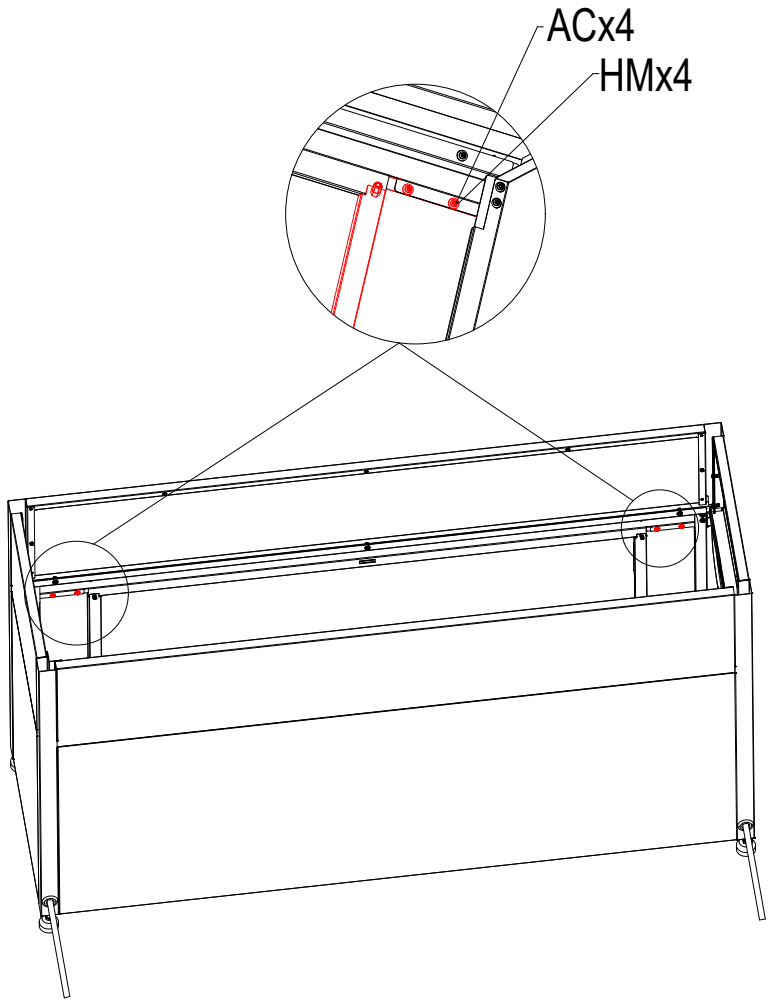

9	Ox1	Ix1

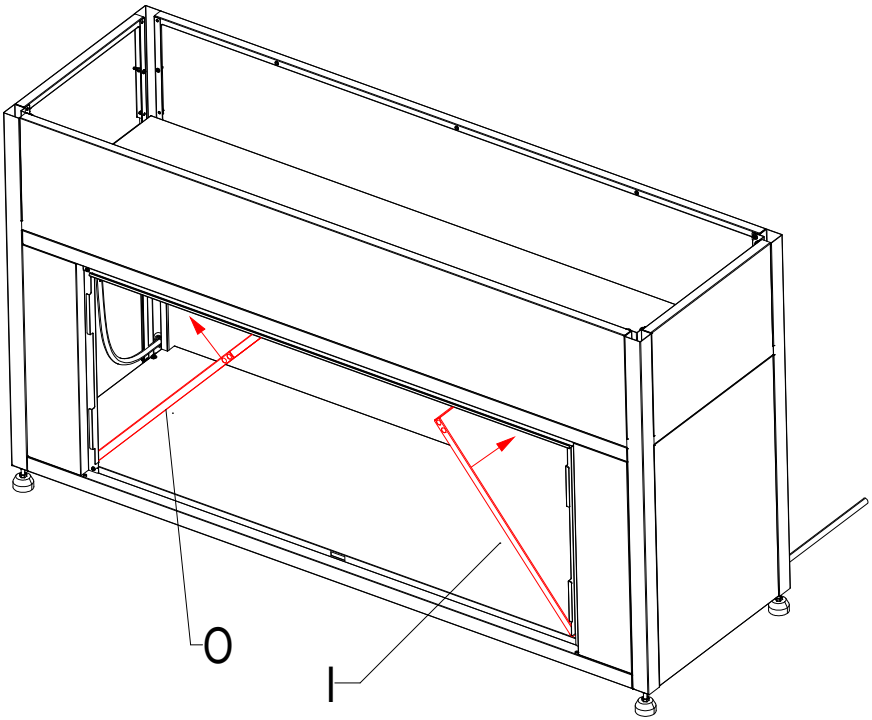

10	M4*10	M4
	 ACx4	 HMx4

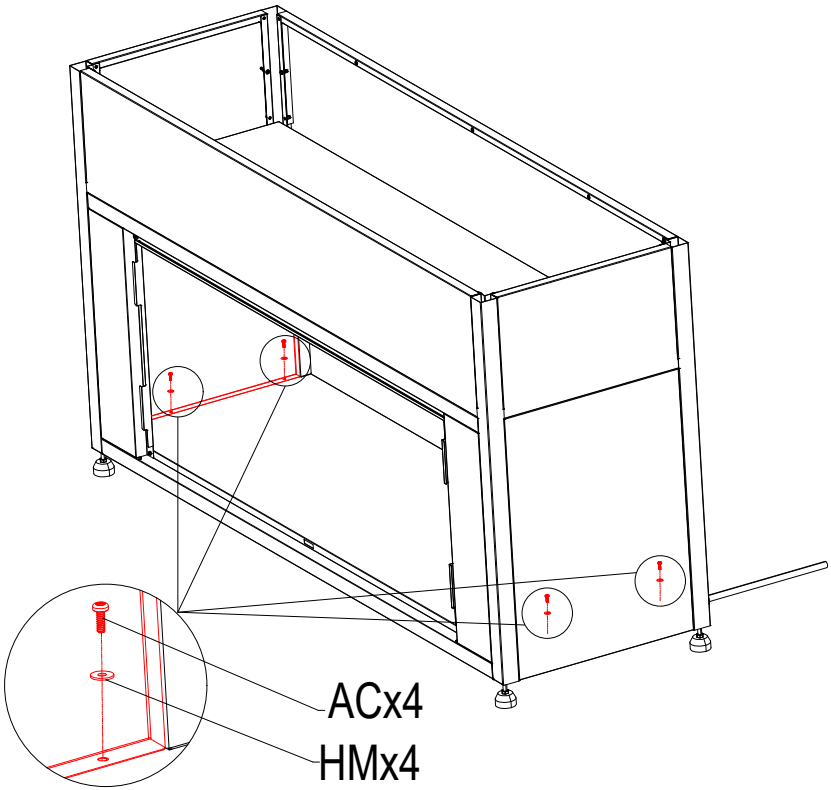

11	 Fx1

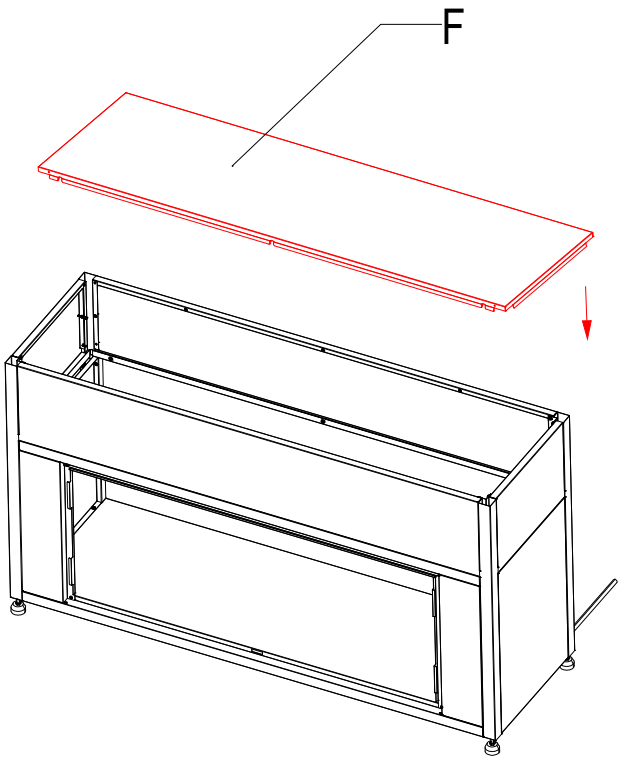

12	M4*10	M4
	 ACx2	 HMx2

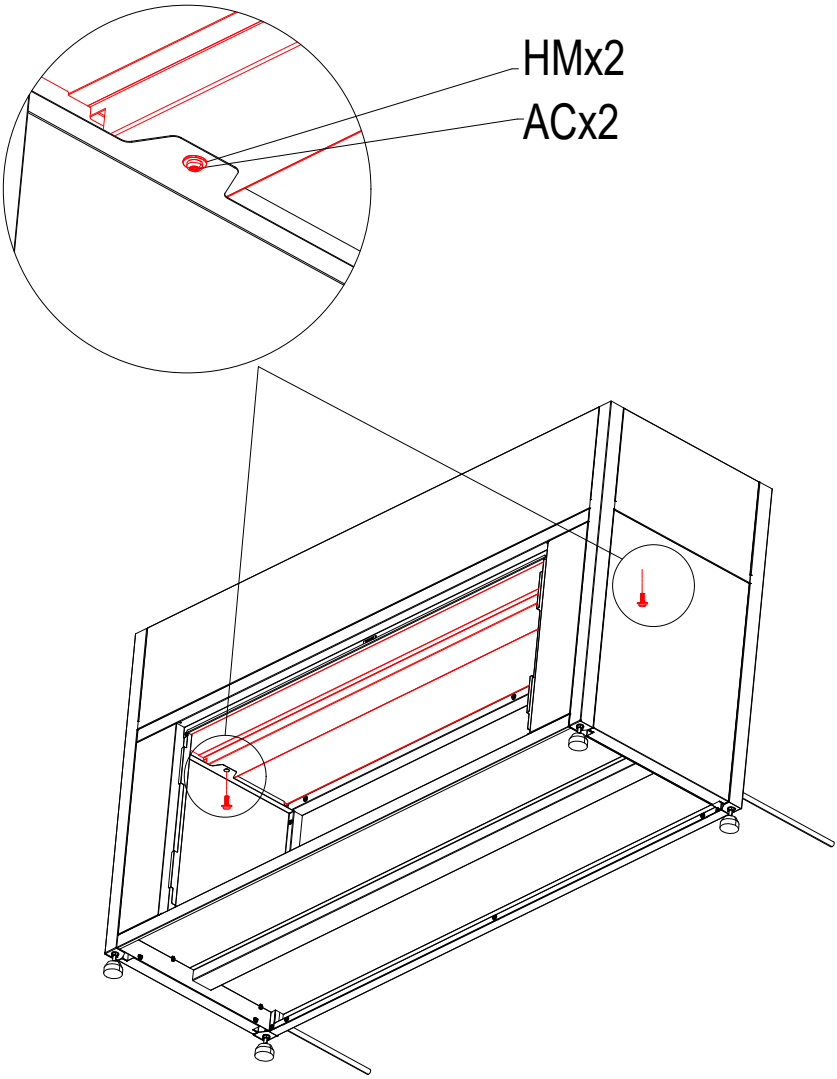

13	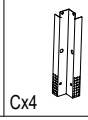 Cx4	 M4*10 ACx8

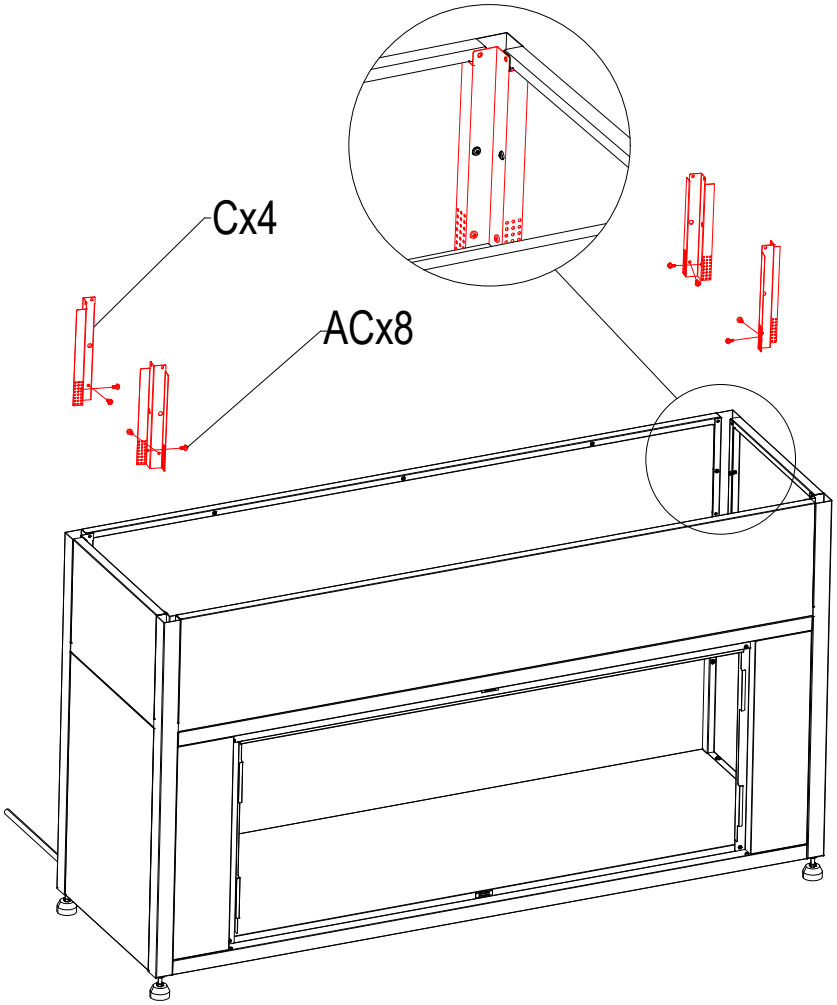

14	Lx1	Kx1	HCx2

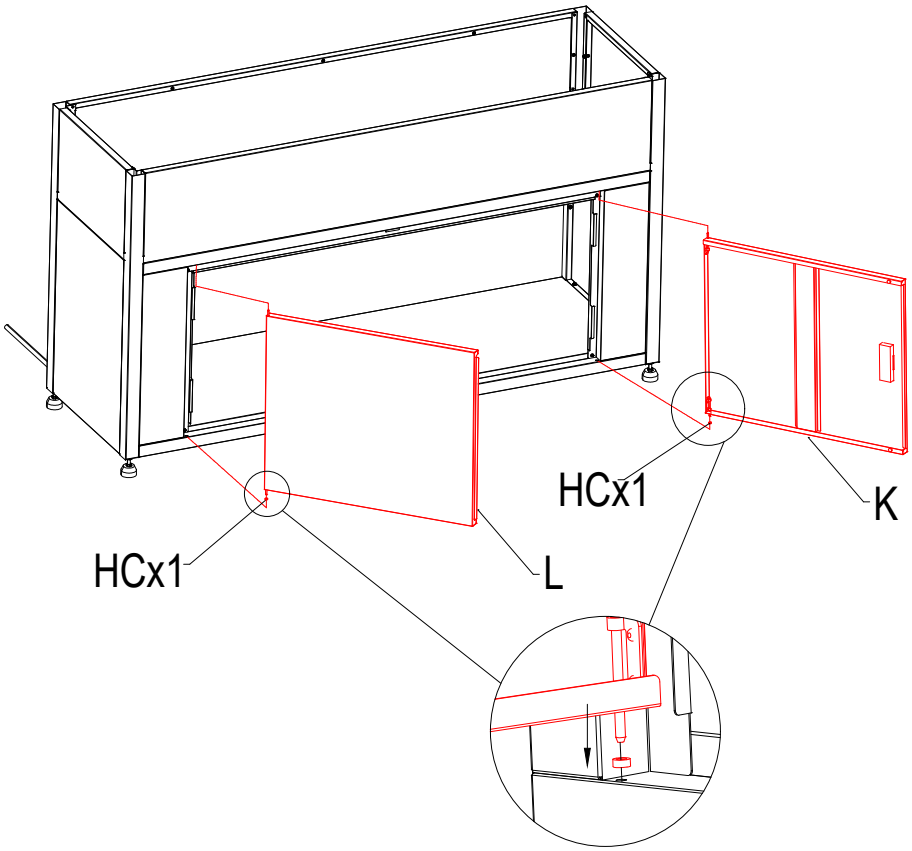

15



EDx2

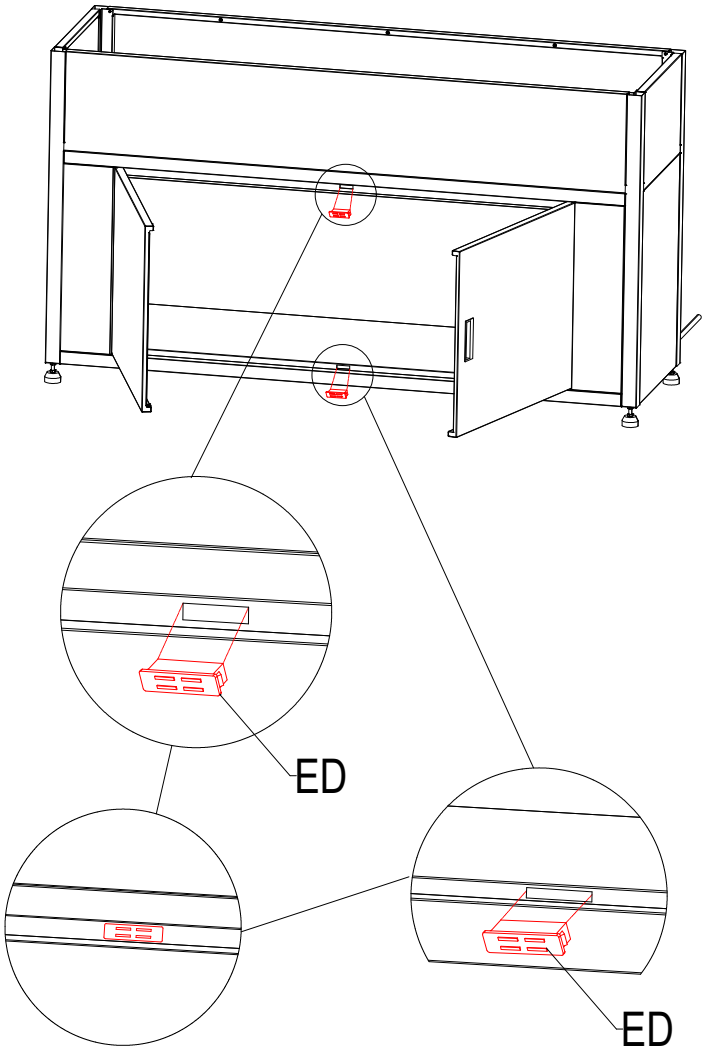

16		M4*10	M4
	Ex4	ACx8	HMx8

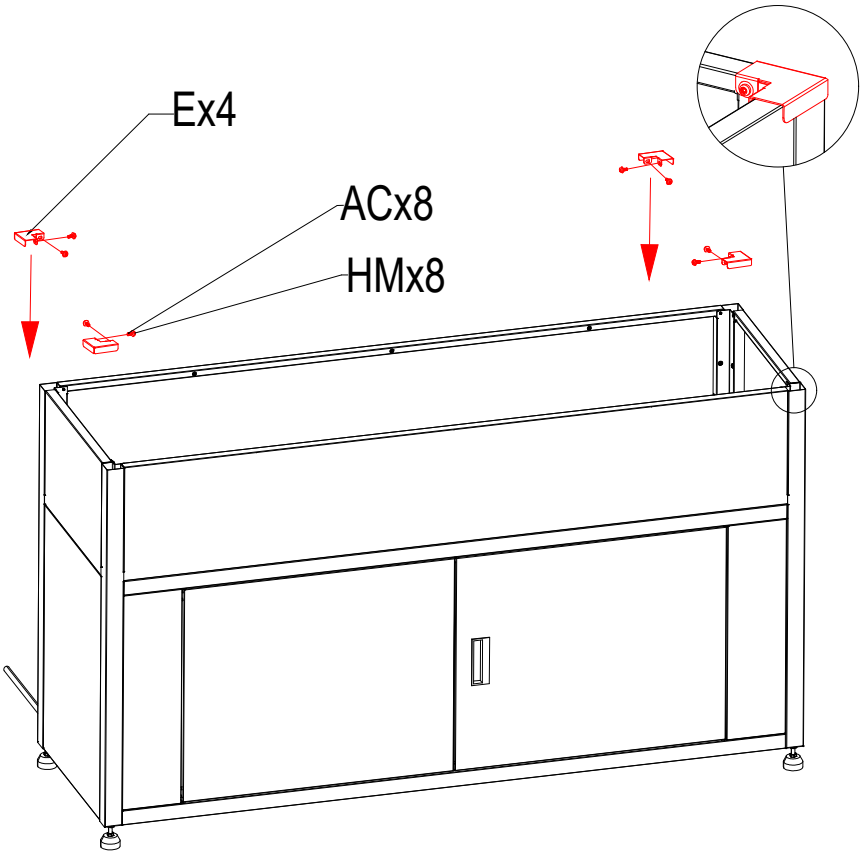

17	PEx2	NAx2

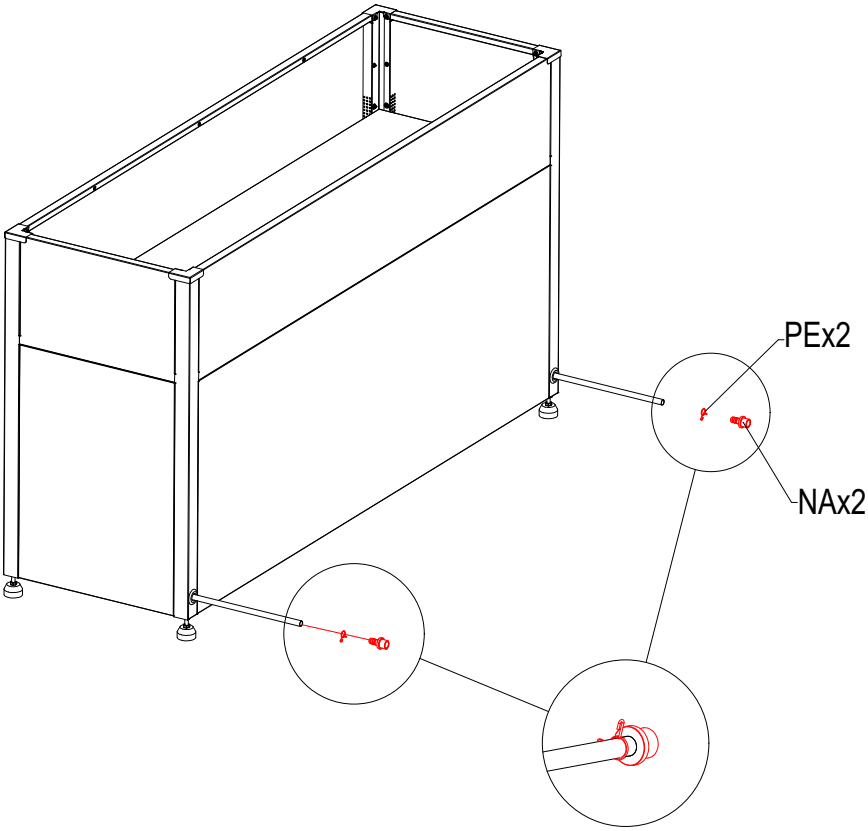

Manufactured for
HORNBACH Baumarkt AG
Hornbachstraße 11
76879 Bornheim/Germany
product@hornbach.com
www.hornbach.com

ED20260824