MOT-NZ0260S1	A4
Datum	19/04/18

pelipal

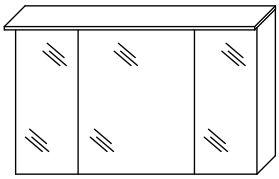

045-_ _7584
045-_ _7587

T1 Bitte unbedingt ausfüllen!

Name _____

Strasse _____

Plz _____ Ort _____

Tel. _____

T2 Sehr geehrte Kunden,
wir freuen uns, dass Sie sich für ein Produkt aus dem Hause Pelipal entschieden haben. Sollte es trotz aller Bemühungen unsererseits, Ihnen ein qualitativ hochwertiges Möbelstück zu liefern, zu Fehlteilen kommen, schicken Sie bitte dieses ausgefüllte Blatt an

Fax.: *+49 3443/434350*

E-Mail: *ersatzteile@pelipal.de*

Bitte beachten Sie, dass Bauteile über 800mm Länge und 350mm Breite direkt bei Ihrem Möbelhändler zu beanstanden sind. Zur Reklamationsbearbeitung ist es unbedingt erforderlich ***die Artikelnummer des Schrankes***, welche auf dem Etikett ersichtlich ist und den Markt, wo das Möbel erworben wurde anzugeben. Außerdem tragen Sie unten bitte die benötigte Stückzahl ein. Viel Spaß mit Ihrem neuen Badmöbel!
Ihr Pelipal Team

_ _ _ - _ _ _ _ _ _

T3 Für den Zusammenbau sind 2 Personen erforderlich.

T4 Montage-Richtzeit 3 Stunden

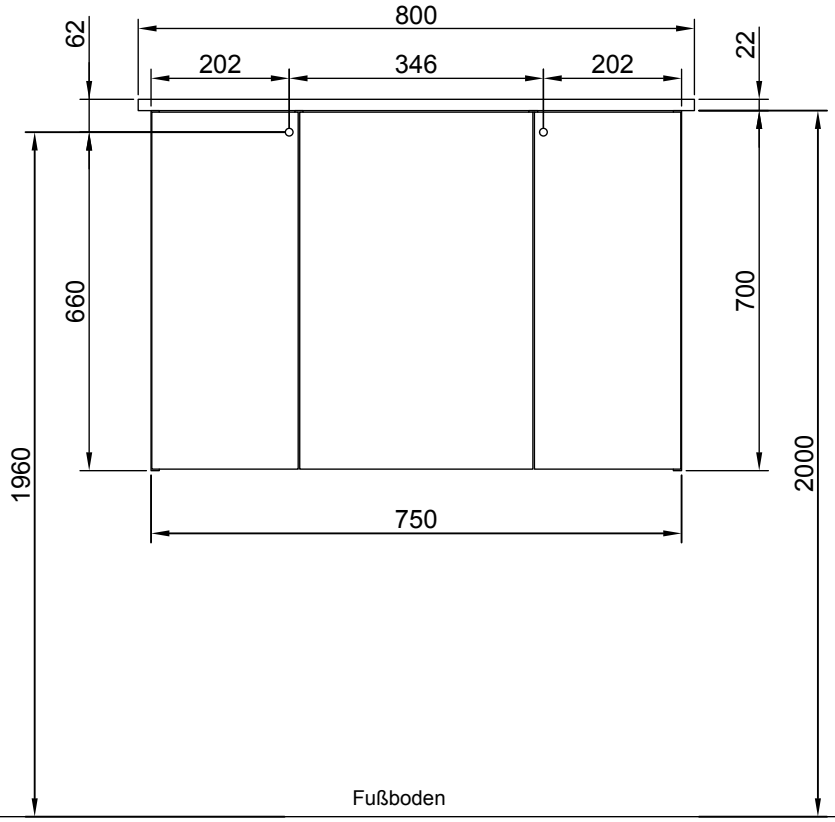

Die Maßangabe der Höhe ist nicht bindend!

MOT-NZ0260S2	A4
Datum	19/04/18

6 x a	Stück	6 x b	Stück	18 x c	Stück	12 x d	Stück	12 x e	Stück
ZPL-003X004		TBD-35-115X08		3,5 x 15 SCH-SPA-035X015		DÜB-SMD-000005		EXZENTER-000015	
1 x f	Stück	1 x g	Stück	2 x h	Stück	24 x i	Stück	20 x j	Stück
L AUF-001-000090		R AUF-001-000080		AUF-001-000020		TRAE-001-000020		NAGEL-025X001	
4 x k	Stück	3 x l	Stück	6 x m	Stück	2 x n	Stück	11 x o	Stück
SCH-SON-063X050		GRI-032-606033		2.5 x 20 SCH-SPA-025X020		TRAE-005-000010		ADK-BES-WE0010	
1 x p	Stück	2 x q	Stück	2 x r	Stück	2 x s	Stück		
TRA-LED-DE-10						ADK-WE1-012X003			
1 x t	Stück	1 x u	Stück	2 x v	Stück	3 x w	Stück		
LEU-LED-000070		KAB-000150		5 x 8 ADK-WE1-005X008		TUER-ADA-000010			
3 x x	Stück	8 x y	Stück	8 x z	Stück	11 x ß	Stück	2 x φ	Stück
TUER-DAEM-000010		DTS-15X2X4,9		3 x 25 SCH-RWD-030X025		10 x 13 ADK-WE1-010X013		3,5 x 35 SCH-SPA-035X035	
1 x λ	Stück	1 x π	Stück	1 x ψ	Stück		Stück		Stück
VBD-000020		4,5 x 45 SCH-RDK-045X045		4,0 x 15 SCH-RDK-040X015					

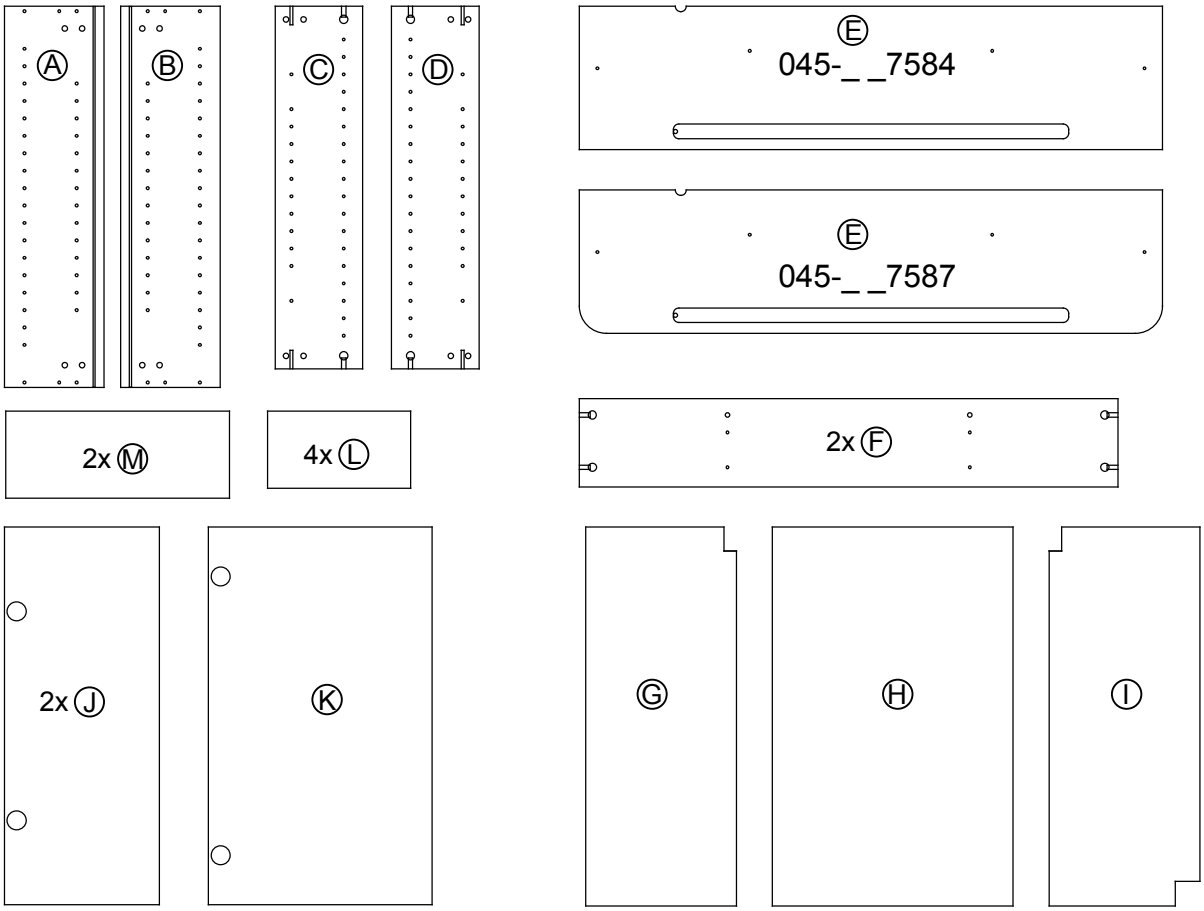

MOT-NZ0260S3	A4
Datum	19/04/18

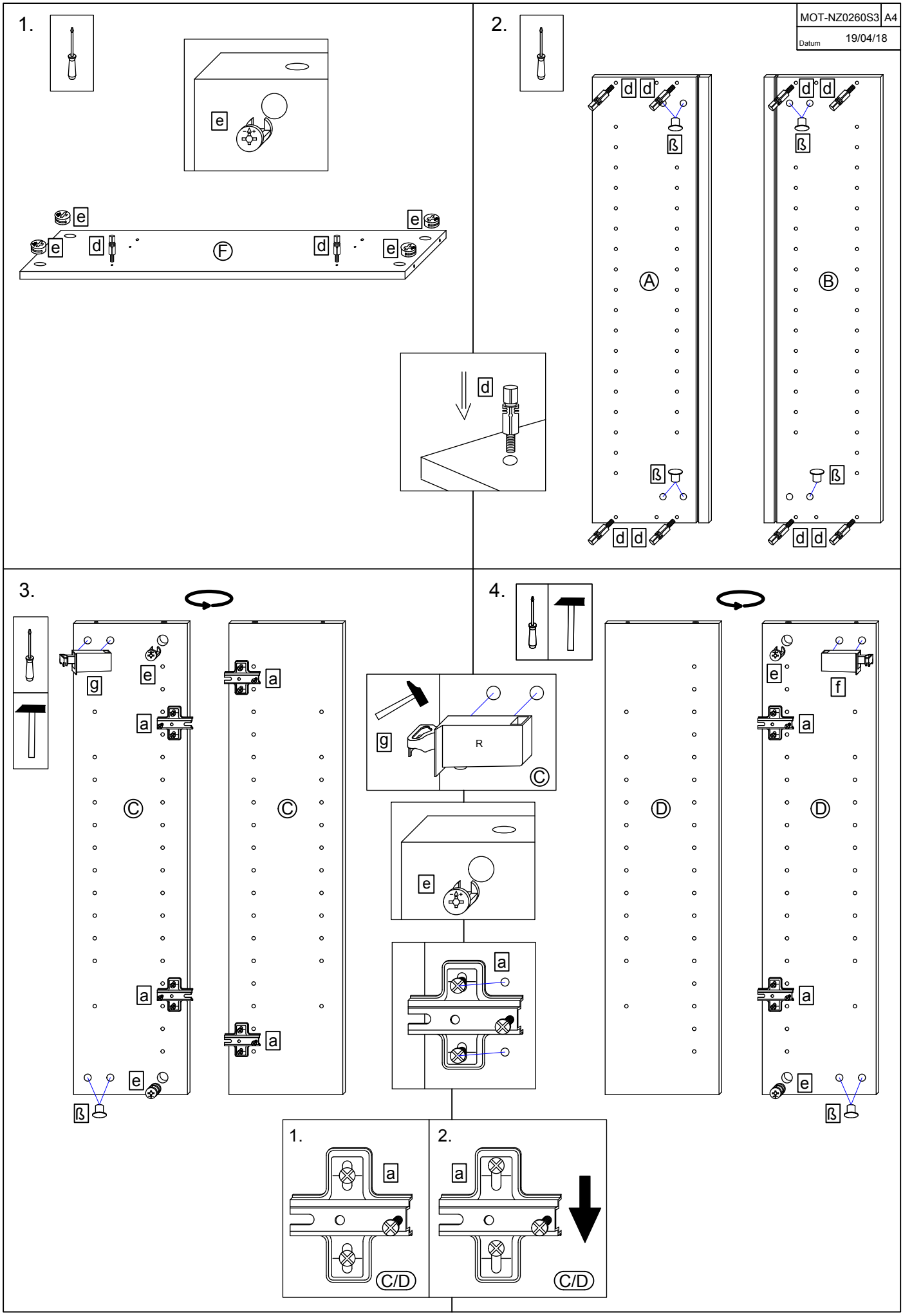

MOT-NZ0260S4	A4
Datum	19/04/18

5.

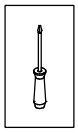

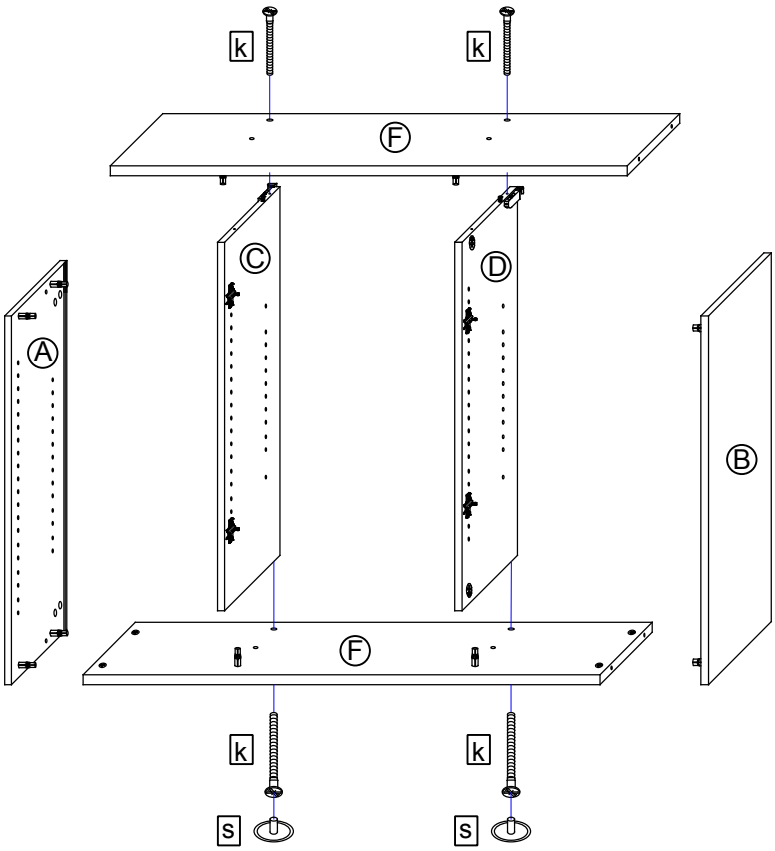

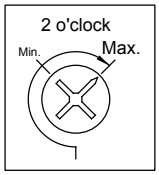

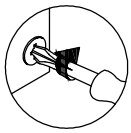

6.

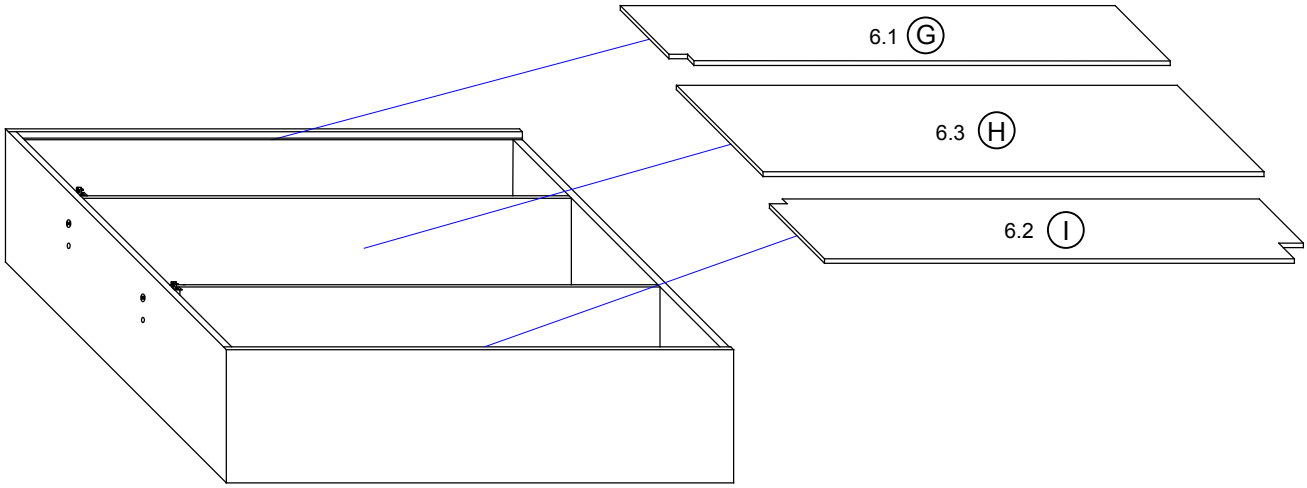

7.

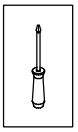

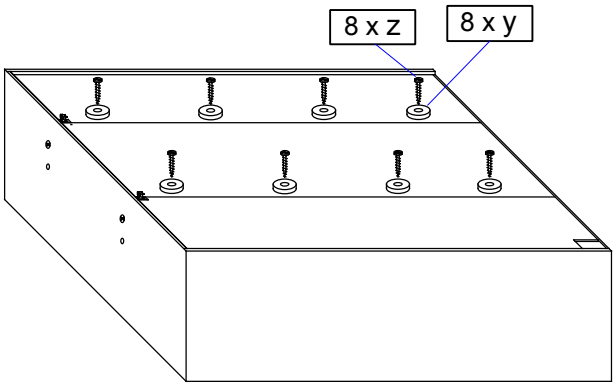

8.

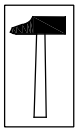

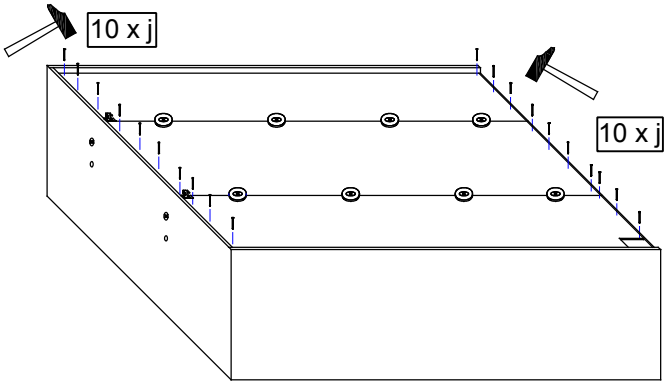

MOT-NZ0260S5	A4
Datum	19/04/18

9.

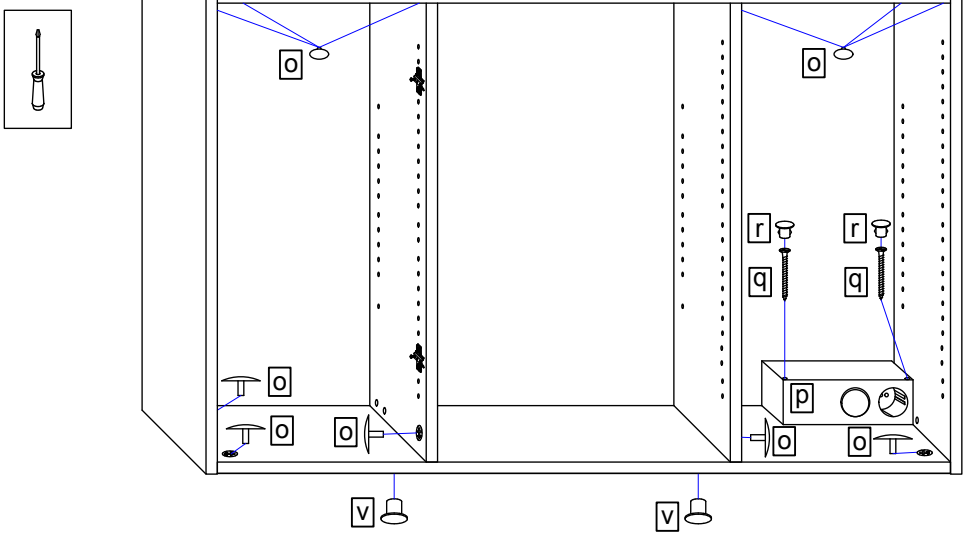

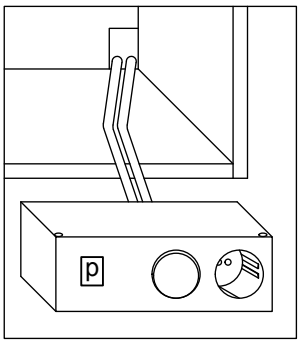

10.

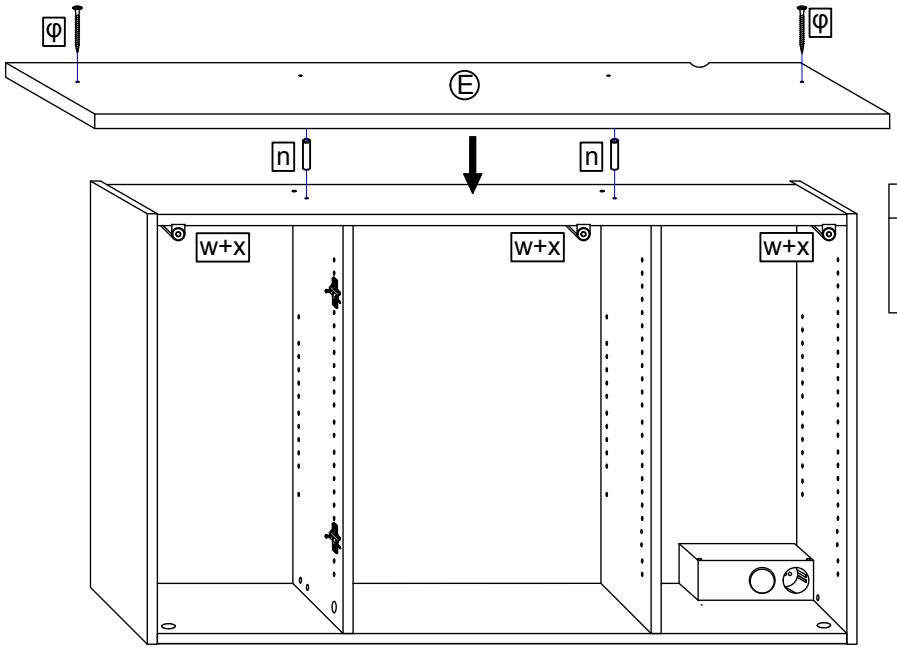

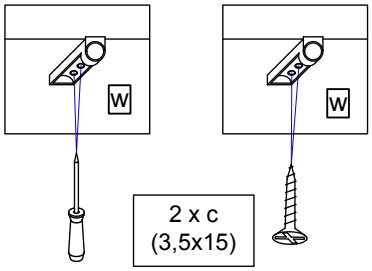

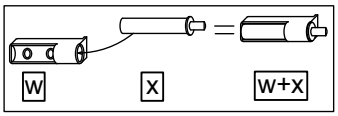

11.

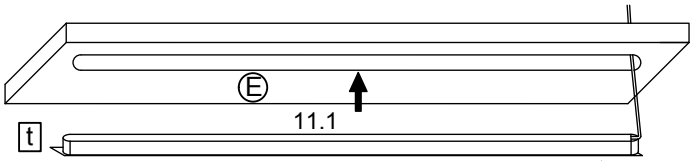

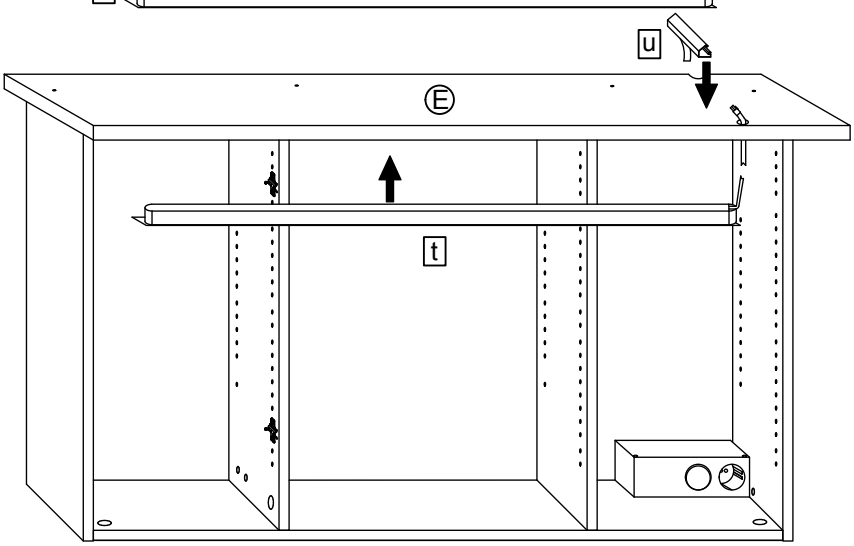

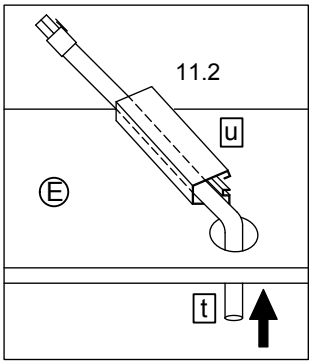

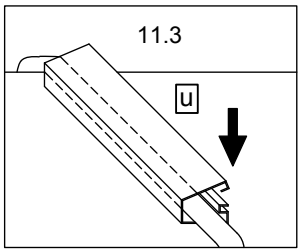

12.

MOT-NZ0260S6	A4
Datum	19/04/18

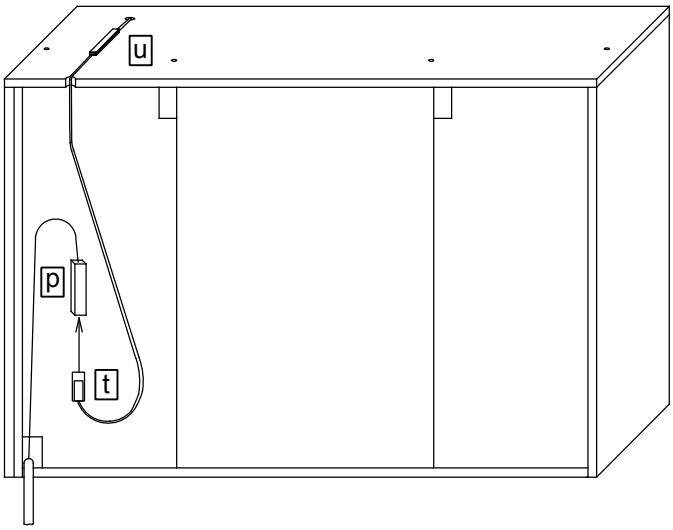

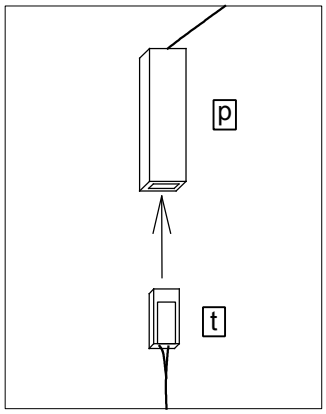

T15 Spiegelschrank

Hausnetz

T32 Achtung! Der Netzanschluss muss in einer Anschlussdose erfolgen.

T33 Der Elektroanschluss des Schrankes ist
unter Berücksichtigung der

VDE 0100 Teil 701

von einem Elektrofachmann durchzuführen!

T36

Internationale Norm	IEC 60364-7-701
Europanorm	CENELEC HD 384
Frankreich	NFC 15-100
UK	BS 7671
Belgien	AREI / RGIE
Spanien	REBT
Italien	CEI 64-8
Niederlande	NN1010

T31 Anschlussdose

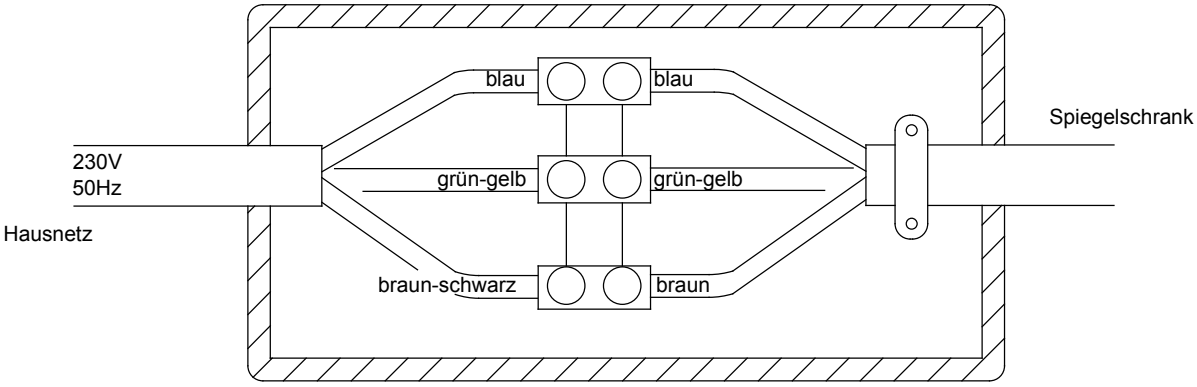

MOT-NZ0260S7	A4
Datum	19/04/18

13.

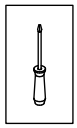

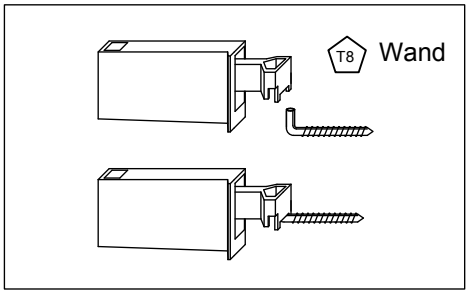

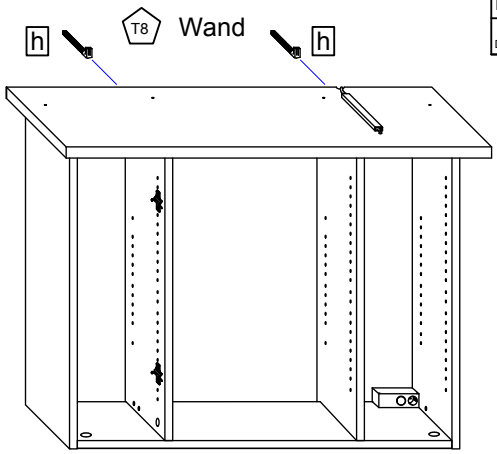

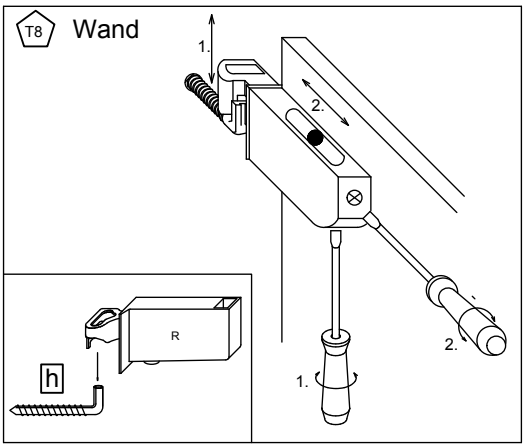

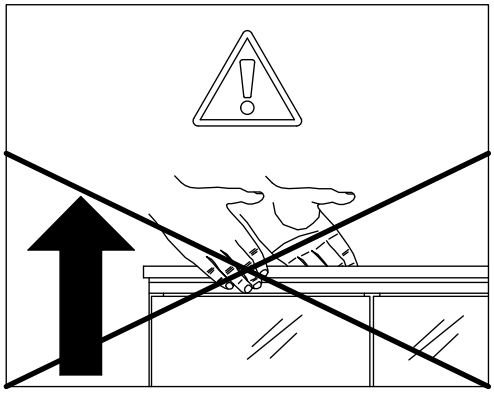

T37

Achtung! Bei fehlerhafter Montage können Schäden durch das Herabstürzen des Schrankes entstehen.

T9

Lassen Sie den Schrank nur durch fachkundige Personen mit für die Wand geeignetem Montage-materialien montieren.

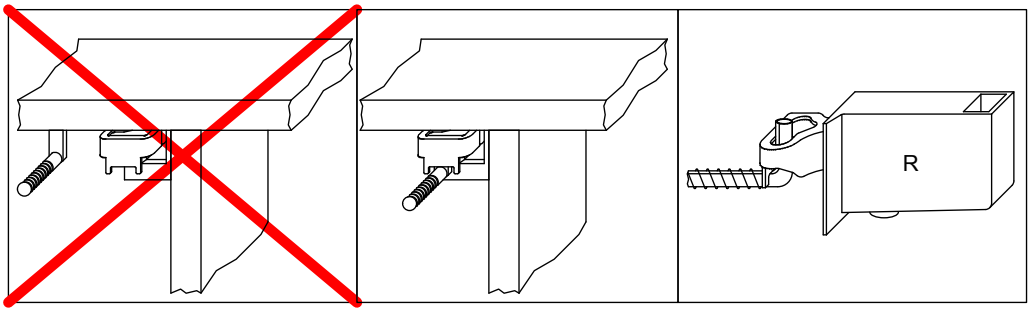

T38

Achten Sie beim Aufhängen des Schrankes darauf, dass der Schrankauf-hänger richtig in den Schraubhaken einrastet .

14.

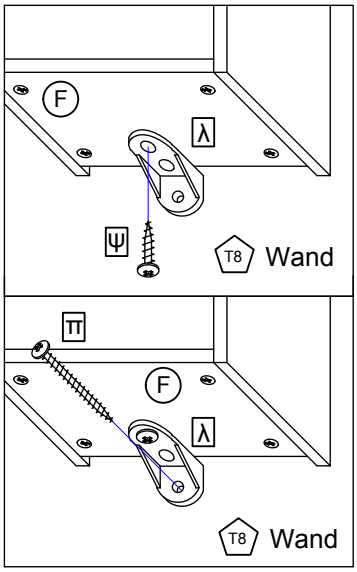

15.

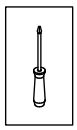

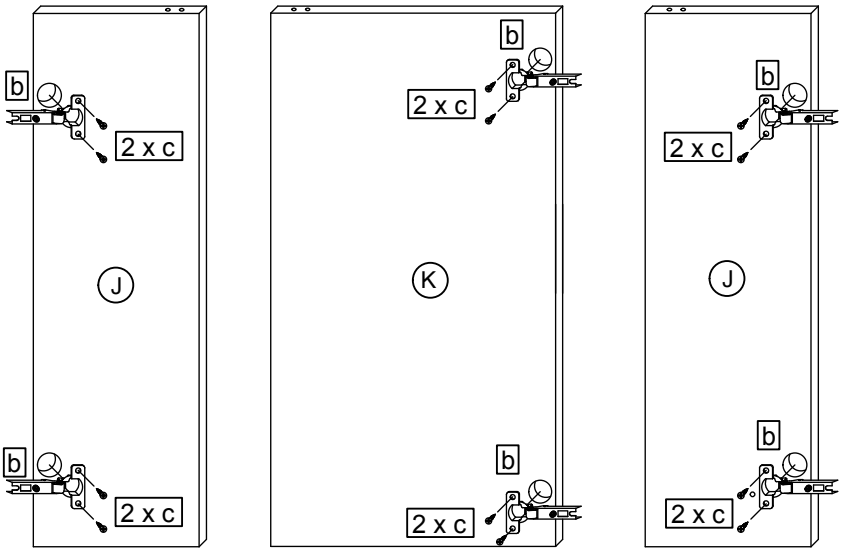

MOT-NZ0260S8	A4
Datum	19/04/18

16.

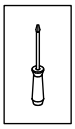

T11 Bei Türmontage das Scharnier einhängen, bis Anschlag öffnen und anschließend festschrauben.

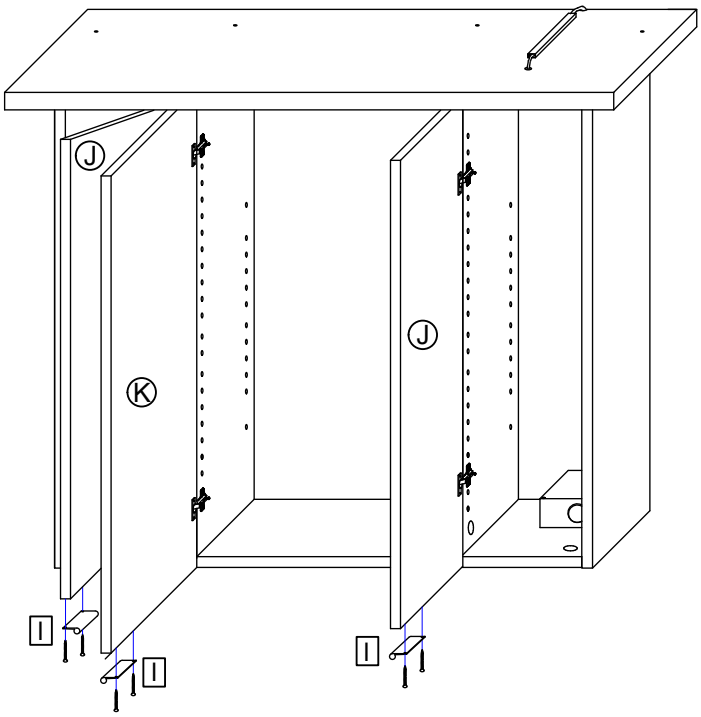

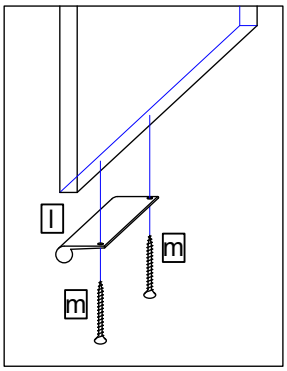

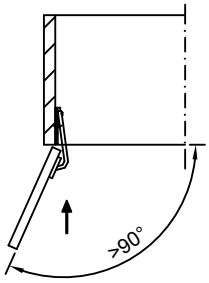

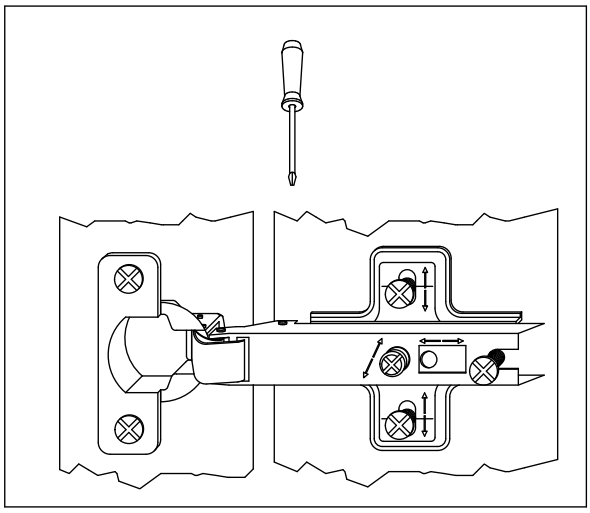

17.

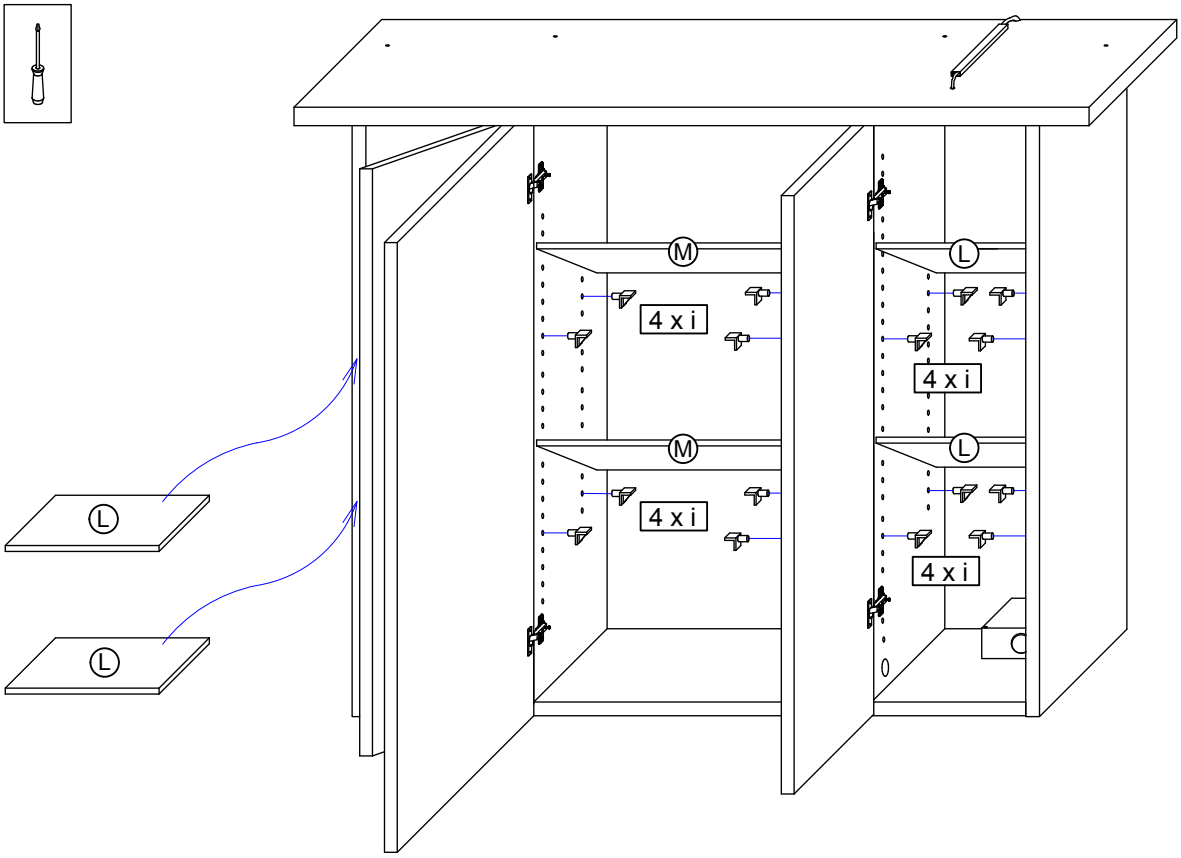

T39 Zur Reinigung der Spiegel benutzen Sie bitte keine harten und scharfen Gegenstände, da dadurch die Spiegel zerkratzt werden können.

T40 Bitte haben Sie dafür Verständnis, dass wir für Schäden, die durch unsachgemäße Aufhängung oder elektrische Installation hervorgerufen wurden, keine Haftung übernehmen.

BG

T30 Евентуалната смяна на дефектни крушки трябва да се извърши в студено състояние на крушката с помощта на мека платнена кърпа, защото иначе е възможно да настъпи отслабване на светлината. Новата крушка трябва да има същите технически данни като наличната при закупуването!

T31 Електрическа къщна мрежа, контакт за включване, огледален шкаф, син, зелено-жълт, кафяв

T32 Внимание! Включването в ел. мрежата трябва да допоследва в контакт за включване (контакта не се съдържа в опаковката на шкафа).

T33 Включването на шкафа в ел. мрежата трябва непременно да се извърши от специалист, като непременно се спазва **VDE 0100 част 701**!

T34 Огледален шкаф, електрическа къщна мрежа

T35 За включването на шкафа в ел. мрежата трябва непременно да повикате специалист!

T36 Интернационална норма, европейска норма, Франция, Великобритания, Белгия, Испания, Италия, Нидерландия

T37 Внимание! При погрешен монтаж, шкафът/огледалото могат да паднат и да нанесат щети.

T38 Внимавайте при окачването на шкафа, окачалките правилно да увиснат на предназначените за окачване плоски или кръгли кукички. След окачването на шкафа трябва болчето за настройка, което се намира на елемента за окачване (окачалката), да се завие така, че шкафът да прилепне плътно до стената.

T39 Моля не употребявайте за почистване на огледалото твърди или остри предмети, защото може да го надраскате.

T40 Моля проявете разбиране, че при щети, възникнали поради неправилно окачване или принеправилна ел. инсталация на шкафа/огледалото, не поемаме отговорност.

T41 Смяна на стъклото или крушката:

T42 Вътрешният покривен пръстен да се повдигне внимателно с остър предмет от всички страни.

T43 Всяко спукало се предпазно покритие трябва да се смени.

T44 При вграждането на покривния пръстен, кото държи стъклото, внимавайте металната пластинка и дупката във фасунката да са една срещу друга.

T45 ! Крушките могат да бъдат закупени в специализирани магазини, затова са изключени от гаранцията!

T46 Ако има налични!

T47 Внимание! Опасност от счупване!

T48 Моля внимавайте при окачването на шкафа на стената специалистът, който извършва ел. инсталацията да не претисне или пречупи кабела, по който тече тока.

T49 Отнемете бледата, завъртете крушката и тогава я отнемете от закрепващото устройство.

T50 Относно лампата

T51 Щипка

T52 От ел. ключа/контакта

CZ

T30 Eventuální výměna defektních svítidel by měla být prováděna ve studeném stavu za pomoci měkkého hadříku, protože jinak může dojít ke snížení jasnosti.
Nově vsazované svítidlo musí vykazovat stejné technické údaje, jako to, které bylo instalováno při koupi skříňky!

T31 Domovní síť, přípojná krabice, zrcadlová skříňka, modrá, zeleno-žlutá, hnědá

T32 Pozor! Připojení na síť musí být provedeno v přípojné krabici (není obsažena v rozsahu dodávky).

T33 Elektrická přípojka skříňky musí být provedena odborníkem při respektování **VDE 0100 část 701**!

T34 Zrcadlová skříňka, domovní síť

T35 Elektrickou přípojku nechte provést odborníkem!

T36 Mezinárodní norma, Euronorma, Francie, Velká Británie, Belgie, Španělsko, Itálie, Nizozemsko

T37 Pozor! Při chybné montáži mohou vzniknout škody způsobené spadnutím skříňky/zrcadla.

T38 Při zavěšení skříňky/zrcadla dbejte na to, aby závěsný prvek správně zapadl do závěsné desky, resp. do šroubovacího háku. Po zavěšení skříňky tuto pomocí stavěcího šroubu na závěsném prvku přitáhnout ke zdi.

T39 Na čištění zrcadla nepoužívejte žádné tvrdé a ostré předměty, protože tím může dojít k poškrábání zrcadla.

T40 Žádáme Vás o pochopení, že neručíme za škody způsobené neodborným zavěšením nebo neodbornou elektrickou instalací.

T41 Výměna rozptylového stínidla resp. svítidla:

T42 Vnitřní kroužek krytu pomocí špičatého předmětu kolem dokola opatrně nadzdvihnout.

T43 Každý prasklý ochranný kryt musí být nahrazen.

T44 Při opětné montáži záchytného kroužku skla dbát na to, aby prvek s otvorem ležel proti objímce.

T45 !Svítidla obdržíte v odborném obchodě, tato jsou ze záruky vyloučena!

T46 Je-li k dispozici!

T47 Pozor! Nebezpečí prasknutí!

T48 Zrcadlovou skříňku upevněte prosím na stěně tak, aby při provádění elektrické přípojky odborníkem nebyly kabely pro přívod elektrického proudu zmáčknuty nebo ohnuty.

T49 Clonu stáhnout, svítidlo pootočit a poté jej vyjmout z objímky.

T50 ke svítidlu

T51 svorka

T52 od spínače/zásuvky

DK

T30 Et evt. skift af defekte lysmidler bør gennemføres i kold tilstand med en blød stofklud, da lyskraften ellers kan blive svagere.
Det nyindsatte lysmiddel skal have de samme tekniske data som det, der var sat i ved købet!

T31 Husnet, tilslutningsdåse, spejlskab, blå, grøn-gul, brun

T32 Pas på! Nettilslutningen skal ske i en tilslutningsdåse (følger ikke med leveringen).

T33 Skabets elektriske tilslutning skal gennemføres af en fagmand iht. **VDE 0100 del 701**!

T34 spejlskab, husnet

T35 få en fagmand til at gennemføre den elektriske tilslutning!

T36 International standard, europanorm, Frankrig, Storbritannien, Belgien, Spanien, Italien, Nederlande

T37 Pas på! Forkert montering kan føre til skader som følge af nedstyrtning af skabet/spejlet.

T38 Vær under ophængningen af skabet/spejlet opmærksom på, at skabsophængeren falder rigtigt i ophængepladen hhv. skruekrogen. Når skabet er hængt op, trækkes det vha. stilleskruen på skabsophængeren langs med væggen.

T39 Spejlene må ikke rengøres med hårde og skarpe genstande, der spejlene derved kan blive ridset.

T40 Vi beder Dem have forståelse for, at vi fraskriver os ansvaret for skader, der skyldes forkert ophængning eller elektrisk installation

T41 Skift af strøskive hhv. lysmiddel:

T42 Løft den indvendige afdækningsring forsigtigt af hele vejen rundt med en spids genstand.

T43 Hver sprunget beskyttelsesafdækning skal erstattes.

T44 Sørg under genmonteringen af glasholderingen for, at snippen ligger over for hullet i fatningen.

T45 !Lysmidler fås i faghandlen, de er ikke dækket af garantien!

T46 Hvis til stede!

T47 Pas på! Brudfare!

T48 Fastgør spejlskabet på væggen, så kablet til strømtilledningen hverken klemmes eller knækkes under tilslutningsarbejdet af en fagmand.

T49 Fjern blændstykket, drej lysmidlet og tag det så ud af holderen.

T50 til lampen

T51 klemme

T52 fra kontakt/stikdåse

EE

T30 Defektne valgusallikas tuleb vahetada välja jahtunud olekus, kasutades selleks pehmet lappi, sest muidu võib nõrgeneda lambi valgusjõud.
Uus paigaldatav valgusallikas peab oleme samade tehniliste andmetega nagu see, mis oli lambi sees ostes!

T31 Hoone elektrivõrk, ühenduskarp, peeglikapp, sinine, rohekaskollane, pruun

T32 Tähelepanu! Elektrivõrku ühendamine peab toimuma ühenduskarbist (ei ole tarnekomplektis).

T33 Kapi elektrivõrku ühendamise peab teostama elektrik **VDE 0100 osa 701** kohaselt!

T34 Peeglikapp, hoone elektrivõrk

T35 Laske kapp ühendada elektrivõrku elektrikul!

T36 Rahvusvaheline norm, Euroopa norm, Prantsusmaa, Suurbritannia, Belgia, Hispaania, Itaalia, Madalmaad

T37 Tähelepanu! Väära paigaldamise korral võib kapi/peegli allakukkumine põhjustada kahju tekke.

T38 Pidage kapi/peegli ülesriputamisel silmas seda, et kinnitusavad fikseeruksid korralikult plaati või konksudesse. Pärast kapi ülesriputamist reguleerida see seadekruvi abil seinal õigeks.

T39 Peegli puhastamiseks ärge kasutage palun kõvu ja teravaid esemeid, sest see võib kriimustada peegli.

T40 Palume Teie mõistvat suhtumist, et me ei saa võtta endale vastutust kahjude eest, mis on põhjustatud asjatundmatust paigaldamisest või elekriinstallatsioonist.

T41 Hajutusketta või valgusallika vahetamine:

T42 eemaldage terava esemega ettevaatlikult ümberringi liigutades sisemine katteröngas.

T43 Purunenud kaitsekate tuleb alati asendada.

T44 Klaasist rõnga tagasipanekul jälgige seda, et lapats asetseks pesa auguga vastakuti.

T45 !Valgusallikad on kaupluses saadaval, garantii neid ei hõlma!

T46 Kui olemas!

T47 Tähelepanu! Purunemisoht!

T48 Kinnitage palun peeglikapp seina külge selliselt, et selle elektriku poolt elektrivõrku ühendamisel toitejuhet ei muljutaks ega murtaks.

T49 Eemaldage kate, keerake valgusallikat ja võtke siis pesast välja.

T50 lambi poole

T51 klemm

T52 lülitist/pistikupesast

ES

T30 Realizar el cambio eventual de medios lumínicos defectuosos en estado frío con la ayuda de un paño suave, porque sino se puede debilitar la fuerza lumínica.
El nuevo medio lumínico a aplicar debe tener los mismo datos técnicos que el que había en el momento de la compra.

T31 Red casera,Enchufe, armario de espejos, azul, verde-amarillo,marrón

T32 ¡Atención! La conexión a red se debe realizar en un enchufe (no contenido en el conjunto suministrado)

T33 La conexión eléctrica del armario la debe realizar un profesional respetando el VDE 0100 parte 701

T34 Armario de espejos, red casera

T35 Deje que un profesional realice la conexión eléctrica

T36 Norma internacional, Norma europea,Francia, Granbretaña,Bélgica, España, Italia, Paises Bajos

T37 ¡Atención! En caso de montaje defectuoso se pueden ocasionar daños por la caída del armario/espejo.

T38 Tenga cuidado al colgar el armario/espejo que el colgador del armario esté bien enclavado en la placa de colgar o el gancho roscado.Después de colgar el armario ajustar bien hacia la pared por medio del tornillo de ajuste en el gancho del armario

T39 Para la limpieza de los espejos no use objetos duros y afilados porque se podrían rayar los espejos.

T40 Confiamos en que se comprende que no podemos asumir ninguna reclamación, en el caso de daños por colgarlo de manera inadecuada o por instalación eléctrica inadecuada

T41 Cambio de la luna de dispersión o del medio lumínico

T42 Levantar con cuidado el anillo interior que cubre por medio de un objeto puntiagudo.

T43 Cada cubierta de protección rota se tendrá que reemplazar

T44 Al montar de nuevo el anillo que sujeta el vidrio hay que vigilar que la pieza de unión esté situada con el agujero del casquillo en frente

T45 Los medios lumínicos se obtienen en el comercio especializado, y no entran en la garantía.

T46 Si es que existe.

T47 ¡Atención! ¡Peligro de rotura!

T48 Sujete el armario de espejos a la pared de tal forma que cuando el profesional realice la conexión eléctrica los cables de conexión a red no resulten chafados ni doblados

T49 Retirar el embellecedor, roscar el medio lumínico y retirar de la sujeción.

T50 a la lámpara

T51 Grapa

T52 del interruptor/enchufe

FI

T30 Jos joudut vaihtamaan lampun, suorita se lampun ollessa kylmä ja käytä apuna pehmeää liinaa, koska lampun valaistusteho voi muuten heikentyä.
Uuden lampun teknisten tietojen on vastattava alkuperäisen lampun tietoja.

T31 verkkovirta, liitäntärasia, peilikaappi, sinen, vihreä-keltainen, ruskea

T32 Huom! Peilikaappi liitetään liitäntärasiaan (ei kuulu toimitukseen).

T33 Sähköliitäntä on suoritettava **VDE 0100 -standardin kohtaa 701** noudattaen ja sen saa tehdä ainoastaan sähköasentaja.

T34 peilikaappi, kotitaloussähkö

T35 Anna sähköliitäntä sähköasentajan tehtäväksi!

T36 Kansainvälinen standardi, eurooppalainen standardi, Ranska, Iso-Britannia, Belgia, Espanja, Italia, Alankomaat

T37 Huom! Jos asennus suoritetaan väärin, putoava kaappi tai peili voivat aiheuttaa vaurioita.

T38 Peilikaappia asennettaessa on tarkistettava, että kaapin ripustimet lukkiutuvat kunnolla ripustuskoukkuihin tai ripustuslevyyn. Ripustuksen jälkeen kaappi vedetään säätöruuvin avulla kiinni seinään.

T39 Älä käytä peilien puhdistukseen kovia tai teräviä esineitä, sillä ne saattavat vahingoittaa peilien pintaa.

T40 Huomautamme erityisesti siitä, ettemme vastaa vaurioista jotka aiheutuvat virheellisestä ripustuksesta tai sähköasennuksesta.

T41 Suojalasin tai lampun vaihtaminen:

T42 Irrota sisempi peiterengas varovasti terävällä esineellä.

T43 Särköytynyt suojalasi on ehdottomasti vaihdettava.

T44 Kun kiinnität lasin kiinnitysrengasta uudelleen, tarkista että reiällinen uloke tulee kantaa vastapäätä.

T45 Huom! Lamppuja saa sähköliikkeistä ja ne eivät kuulu takuun piiriin!

T46 Mikäli kuuluu malliin!

T47 Varoitus! Särkymisvaara!

T48 Huolehdi kaappia seinään kiinnittäessäsi, että et litistä tai taita sähköjohtoa, jonka asentaja liittää sähköverkkoon.

T49 Vedä suojus irti, käännä lamppua ja irrota se kannastaan.

T50 lamppuun

T51 liitin

T52 katkaisijasta/pistorasiasta

FR

T30 Le remplacement éventuel d'ampoules défectueuses devra se faire lorsqu'elles sont froides à l'aide d'un chiffon doux car il pourrait se produire une réduction de la puissance d'éclairage.
La nouvelle ampoule installée doit présenter les mêmes données techniques que celles lors de l'achat !

T31 Secteur maison, prise électrique, armoire à miroir, bleu, vert-jaune, brun

T32 Attention ! La prise de secteur doit se faire dans une prise électrique (non fournie).

T33 Le raccordement électrique de l'armoire doit être effectué par un spécialiste en respectant la norme VDE 0100 partie 701!

T34 Armoire à miroir, secteur maison

T35 Faites réaliser le raccordement électrique par un spécialiste !

T36 Norme internationale, norme européenne, France, Grande Bretagne, Belgique, Espagne, Italie, Pays Bas

T37 Attention ! Si le montage est défectueux, il peut se produire des dommages causés par la chute de l'armoire/du miroir.

T38 En suspendant l'armoire/le miroir, veillez à ce que les suspensions de l'armoire soient correctement engagées dans la plaque de suspension voire dans les crochets à vis. Après avoir suspendu l'armoire, la serrer contre le mur mur au moyen de la vis de réglage avec les crochets.

T39 Pour le nettoyage du miroir, veuillez n'utiliser aucun objet dur et coupant qui pourrait rayer le miroir.

T40 Nous comptons sur compréhension pour le fait que nous déclinons toute responsabilité pour les dommages causés par une suspension ou une installation électrique qui ne sont pas correctement effectuées.

T41 Remplacement du verre diffusant ou de l'ampoule :

T42 Soulever avec précaution la bague de recouvrement avec un objet pointu.

T43 Il faut remplacer chaque protection ébréchée.

T44 En replaçant la bague de maintien du verre, veillez à ce que la patte soit en face du trou de la douille.

T45 ! Les ampoules sont disponibles dans le commerce, elles sont exclues de la garantie !

T46 Si existant !

T47 Attention ! Risque de cassure !

T48 Fixez l'armoire à miroir sur le mur de manière à ce que, lors du raccordement électrique par le spécialiste, le câble d'alimentation électrique ne soit ni écrasé ni plié.

T49 Retirez les caches, tournez l'ampoule et retirez-la du support.

T50 sur la lampe

T51 borne

T52 du contacteur/de la prise électrique

GB

T30 Replace defect lamps only in cold state using a soft cloth as otherwise the lamp's illuminating power could be diminished.
Replaced lamps should have the same technical data as the lamps included in the original delivery.

T31 house network, wall sockets, mirrored cupboard, blue, green &yellow, brown

T32 IMPORTANT! Connection to the mains MUST be through a connector box (not included in delivery).

T33 Have the cupboard's electric connection made by an electrician in compliance with **VDE 0100, part 701**!

T34 mirrored cupboard, house network

T35 Have the connection to the electrical supply made by an electrician!

T36 international standard, European standard France, United Kingdom, Belgium, Spain, Italy, the Netherlands

T37 CAUTION! Improper installation may cause damages by collapsing cupboard and/or mirror.

T38 Make sure cupboard hanger properly engages with the mounting plate and the screw hook when hanging your cupboard and mounting your mirror , respectively. Once your cupboard is placed properly, use regulation screw at the cupboard hanger so as to justify your cupboard in a position even with the wall.

T39 Do not use hard or sharp items for cleaning as this may cause scratches to your mirrors.

T40 You may understand that we will not assume liability for damages caused by improper hanging and/or electric installation work.

T41 replacement of diffuser pane and/or lamp

T42 Slightly lever internal cover ring all round using a spiky tool.

T43 Replace all broken safety covers.

T44 When re-mounting the glass retaining ring, make sure the bracket hole is opposite the fixture.

T45 !Lamps are available from specialist stores. Lamps are excluded from warranty!

T46 if existing

T47 CAUTION! Risk of breaking!

T48 Fix your mirrored cupboard to the wall so as to avoid electrical supply cables becoming crushed or bent after installation by an electrician.

T49 Take off shade, turn lamp to take it out of fixture.

T50 to the lamp

T51 terminal

T52 from the switch / the wall socket

GR

T30 Η ενδεχόμενη αντικατάσταση ελαττωματικών λαμπτήρων πρέπει να γίνεται σε κρύα κατάσταση με τη βοήθεια ενός μαλακού υφασμάτινου πανιού, διότι ειδάλλως μπορεί να μειωθεί η φωτεινή ισχύς.
Ο νέος λαμπτήρας πρέπει να έχει τα ίδια τεχνικά στοιχεία, όπως αυτό που υπήρχε κατά την αγορά!

T31 Οικιακό δίκτυο, πρίζα σύνδεσης, ντουλάπι με καθρέφτη, μπλε, πράσινο-καφέ, καφέ

T32 Προσοχή! Οι σύνδεση στο δίκτυο πρέπει να γίνεται με πρίζα σύνδεσης (δε συμπεριλαμβάνεται στα παραδοτέα).

T33 Η ηλεκτρική σύνδεση του ντουλαπιού πρέπει να εκτελείται από έναν ειδικό, λαμβάνοντας υπόψη την **VDE 0100 Μέρος 701**!

T34 Ντουλάπι με καθρέφτη, οικιακό δίκτυο

T35 Η ηλεκτρική σύνδεση να εκτελείται από έναν ειδικό!

T36 Διεθνές πρότυπο, ευρωπαϊκό πρότυπο, Γαλλία, Βέλγιο, Ισπανία, Ιταλία, Ολλανδία.

T37 Προσοχή! Σε περίπτωση εσφαλμένης συναρμολόγησης μπορούν να προκληθούν ζημιές από την πτώση του ντουλαπιού/του καθρέφτη.

T38 Κατά την ανάρτηση του ντουλαπιού/του καθρέφτη προσέξτε, ώστε η ανάρτηση του ντουλαπιού να πιάνει σωστά στην πλάκα ανάρτησης ή στο βιδωτό γάντζο. Μετά την ανάρτηση του ντουλαπιού, τραβήξτε το μέσω της βίδας ρύθμισης στην ανάρτηση ντουλαπιού εφαρμοστά στον τοίχο.

T39 Παρακαλώ μη χρησιμοποιείτε σκληρά και αιχμηρά αντικείμενα για τον καθαρισμό των καθρεπτών, διότι αυτά μπορούν να τους χαράξουν.

T40 Παρακαλώ δείξτε κατανόηση για το ότι δεν αναλαμβάνουμε ευθύνη για ζημιές, που προκλήθηκαν από την εσφαλμένη ανάρτηση ή ηλεκτρική σύνδεση.

T41 Αντικατάσταση του δίσκου διάχυσης ή του λαμπτήρα:

T42 Σηκώστε τριγύρω προσεκτικά με ένα αιχμηρό αντικείμενο τον εσωτερικό δακτύλιο κάλυψης.

T43 Κάθε προστατευτικό κάλυμμα που ράγισε πρέπει να αντικαθιστάται.

T44 Κατά την επανατοποθέτηση του δακτυλίου στερέωσης γυαλιού, προσέξτε ώστε η γλώσσα με την οπή να είναι αντίπερα της υποδοχής.

T45 !Λαμπτήρες διαθέτονται στο ειδικό εμπόριο και αποκλείονται από την εγγύηση!

T46 Εάν υφίσταται!

T47 Προσοχή! Κίνδυνος θραύσης!

T48 Παρακαλώ στερεώστε το ντουλάπι με καθρέπτη κατά τέτοιον τρόπο στον τοίχο, ώστε κατά την ηλεκτρική σύνδεση από έναν ειδικό να μη συνθλίβεται ή σπάει το καλώδιο για την προσαγωγή ρεύματος.

T49 Τραβήξτε την καλύπτρα, στρέψτε τον λαμπτήρα και αφαιρέστε τον από την συγκράτηση.

T50 προς τον λαμπτήρα

T51 επαφή

T52 από διακόπτη/πρίζα

HU

T30 A hibás izzók esetleges cseréjét hideg állapotban, puha ruha segítségével kell végezni, mivel különben a fényerő gyengülése léphet fel.
Az újonnan használandó izzónak ugyanolyan műszaki adatokkal kell rendelkeznie, mint a vásárláskori izzónak!

T31 Házi hálózat, csatlakozódoboz, tükrös szekrény, kék, zöld-sárga, barna

T32 Figyelem! A hálózati csatlakoztatásnak csatlakozódobozban kell történnie (ezt a szállítási terjedelem nem tartalmazza).

T33 A szekrény villamos csatlakoztatását a **VDE0100 701. rész** alapján szakembernek kell végeznie!

T34 Tükrös szekrény, házi hálózat

T35 A villamos csatlakoztatást szakemberrel kell elvégeztetni!

T36 Nemzetközi szabvány, Európai Szabvány, Franciaország, Nagy-Britannia, Belgium, Spanyolország, Olaszország, Hollandia

T37 Figyelem! Hibás szerelésnél károk keletkezhetnek a szekrény/tükör lezuhanása miatt.

T38 A szekrény/tükör felfüggesztésénél ügyeljen arra, hogy a szekrényakasztó megfelelően akadjon be a függesztölemezbe ill. a csavaros kampóba. A szekrény felfüggesztése után azt a szekrényakasztón lévő állítócsavarral a fallal egy vonalba kell húzni.

T39 A tükör tisztításához ne használjon kemény és éles tárgyakat, mivel az a tükröt megkarcolhatja.

T40 Kérjük, legyenek megértőek, hogy azokért a károkért, melyeket a szakszerűtlen felfüggesztés vagy villanyszerelés okozott, nem vállalunk felelősséget.

T41 A foncsor ill. az izzó cseréje:

T42 A belső fedőgyűrűt egy hegyes tárggyal óvatosan, körben emelje le.

T43 Minden szétugrott védőfedelet cserélni kell.

T44 Az üveg tartógyűrű újbóli beszereléséné l ügyeljen arra, hogy a fül a foglalaton lévő lyukkal szemben legyen.

T45 !Izzók a szakkereskedelemben kaphatók, azok a szavatosság hatálya alól ki vannak zárva!

T46 Ha van!

T47 Figyelem! Törésveszély!

T48 Kérjük, a tükrös szekrényt úgy rögzítse a falhoz, hogy a szakember által végzett elektromos csatlakozásnál a bemenő áramkábel ne csípődjön be és ne törjön meg.

T49 Húzza le a takarólapot, forgassa az izzót, majd vegye ki a tartóból.

T50 a lámpához

T51 kapocs

T52 a kapcsolóról/dugaszolóaljzatról

IT

T30 L'eventuale sostituzione di lampade difettose deve avvenire, una volta che queste si siano raffreddate, aiutandosi con un panno morbido, poiché altrimenti potrebbe verificarsi un indebolimento della luminosità.
La lampada da sostituire deve mostrare le stesse caratteristiche tecniche di quella in dotazione all'acquisto!

T31 Rete elettr. domestica, presa, armadietto a specchio, blu, verde-giallo, marrone

T32 Attenzione! Il collegamento alla rete elettrica deve avvenire con una presa (non in dotazione alla fornitura).

T33 L'attacco elettrico dell'armadietto deve essere eseguito da personale qualificato in osservanza alla **VDE 0100 Parte 701**!

T34 Armadietto a specchio, rete elettr. domestica

T35 Far eseguire l'allacciamento elettrico da personale qualificato!

T36 Norma internazionale, norma europea, Francia, Gran Bretagna, Belgio, Spagna, Italia, Paesi Bassi

T37 Attenzione! In caso di montaggio errato, possono verificarsi danni dovuti alla caduta dell'armadietto/dello specchio.

T38 Fare attenzione nell'attaccare l'armadietto/lo specchio che il dispositivo di sospensione s'inserisca correttamente a scatto nell'apposita piastra o nel gancio a vite. Dopo aver appeso l'armadietto, tirarlo a paro della parete stringendo la vite di regolazione sul dispositivo di sospensione.

T39 Per la pulizia degli specchi non utilizzare oggetti duri e taglienti, poiché gli specchi potrebbero venir graffiati.

T40 Si prega di comprendere che non rispondiamo di danni causati da un attacco o da un'installazione elettrica non effettuati a regola d'arte.

T41 Sostituzione del cristallo o della lampada:

T42 Con un oggetto acuminato far leva e sollevare con cautela tutt'intorno l'anello di copertura interno.

T43 Ogni copertura protettiva rotta deve essere sostituita.

T44 Nel rimontare l'anello di tenuta del vetro, fare attenzione che la linguetta si trovi contrapposta al foro del portalampada.

T45 Le lampade sono disponibili presso i rivenditori specializzati. Non sono comprese nella copertura di garanzia!

T46 Se presente!

T47 Attenzione! Pericolo di rottura!

T48 Si prega di fissare alla parete l'armadietto a specchio, in modo tale che al collegamento elettrico da parte di un elettricista specializzato il cavo della corrente non venga schiacciato o piegato.

T49 Togliere la fascia di copertura, ruotare la lampada e poi estrarla dall'attacco.

T50 verso la lampada

T51 Morsetto

T52 dall'interruttore/dalla presa

LT

T30 Keičiant perdegusią elektros lemputę, reikia, kad ji būtų atvėsusi bei naudoti minkštą skudurėlį, nes kitaip gali sumažėti apšvietimo stiprumas.
Naujai keičiama elektros lemputė turi turėti tuos pačius techninius duomenis, kaip toji, kuri ten buvo įsigyjant spintelę!

T31 Namo elektros tinklas, rozetė, veidrodinė spintelė, mėlyna, žalia-geltona, ruda

T32 Dėmesio! Elektros tinklas turi būti pajungiamas į rozetę (pakuotėje jos nėra).

T33 Spintelės apšvietimo pajungimas turi būti atliekamas elektros specialisto, laikantis visų pajungimui keliamų reikalavimų!

T34 Veidrodinė spintelė, namo elektros tinklas

T35 Elektros srovės pajungimas turi būti atliekamas šios srities specialisto!

T36 Tarptautinė norma, Europinė norma, Prancūzija, Didžioji Britanija, Belgija, Ispanija, Italija, Olandija

T37 Dėmesio! Dėl neteisingo montavimo nukritus spintelei / veidrodžiui galite apturėti žalą.

T38 Pakabindami spintelę/veidrodį atkreipkite dėmesį į tai, kad spintelės pakabinimo kilpelės teisingai įsikabintų į pakabinimo plokštę arba į pakabinimo kablius. Pakabinę spintelę, reguliavimo varžtais, esančiais ant pakabinimo kablių, pritraukite ją lygiai prie sienos.

T39 Veidrodžių valymui nenaudokite jokių kietų bei aštrių daiktų, nes taip gali būti subraižyti veidrodžiai.

T40 Tikimės iš Jūsų supratimo, kad mes už žalą, sukeltą neteisingai montuojant arba neteisingai pajungiant prie elektros tinklo atsakomybės sau neprisiimame.

T41 Šviesos srauto skleistuvo arba elektros lemputės keitimas:

T42 Vidinį dengiamąjį žiedą smailiu daiktu atsargiai aplinkui sukelkite.

T43 Pakeiskite kiekvieną įtrūkusį apsauginį dangtelį.

T44 Vėl įmontuodami stiklo laikymo žiedus, atkreipkite dėmesį į tai, kad liežuvėlis gulėtų tiesiai virš rėmelio skylės.

T45 !Elektros lempučių galima įsigyti elektros prekių parduotuvės, joms mūsų garantija netaikoma!

T46 Jeigu yra pakuotėje!

T47 Dėmesio! Dūžta!

T48 Spintelę pritvirtinkite prie sienos taip, kad specialistui jungiant elektros tinklą elektros srovės laidai nebūtų prispausti arba sulenkti.

T49 Nuimkite gaubtą, išsukite elektros lemputę bei išimkite ją iš laikiklio.

T50 į lempą

T51 jungtis

T52 nuo jungiklio/rozetės

LV

T30 Ja nepieciešams nomainīt defekto apgaismojuma elementu, veiciet to tikai pēc atdzišanas, izmantojot mīkstu drāniņu, pretējā gadījumā var samazināties starošanas spēja. Jaunajam elementam jābūt ar tiem pašiem tehniskajiem parametriem kā tirdzniecībā nokomplektētajam.

T31 Mājā pieejamais sprieguma tīkls, pieslēguma kontaktligzda, spoguļskapis, zils, zaļi dzeltens, brūns

T32 Uzmanību! Pieslēgumu tīklam jāveic tikai izmantojot pieslēguma kontaktligzdu (nav komplektācijas apjomā).

T33 Skapja elektrības vadu pieslēgšanu drīkst veikt tikai speciālists, ievērojot standarta **VDE 0100 701. daļas** prasības.

T34 Spoguļskapis, mājā pieejamais sprieguma tīkls

T35 Elektroinstalācijas darbu veikšanu uzticiet tikai speciālistam!

T36 Starptautiskais standarts, Eiropas standarts, Francija, Lielbritānija, Beļģija, Spānija, Itālija, Nīderlande

T37 Uzmanību! Ja montāža tiks izpildīta nepareizi, skapis/spogulis var nokrist un tā rezultātā rasties bojājumi un zaudējumi.

T38 Iekarot skapi/spoguli pārliecinieties, lai skapja pakāršanas elementi būtu pareizi nofiksējusies stiprināšanas plātnē evtl. skrūvējamajā āķī. Pēc skapja uzkāršanas ar iestatīšanas skrūvi pakāršanas elementu daļā to izvietojiet tā, lai būtu pievilkts pie sienas.

T39 Lūdzu neizmantojiet spoguļa tīrīšanai cietus un asus priekšmetus, jo tādā veidā spogulis var tikt saskrapēts.

T40 Lūdzu saprotiet mūs pareizi, ka par bojājumiem, kas rodas nepareizas stiprināšanas vai elektroinstalācijas rezultātā, mēs garantiju neuzņemamies.

T41 Gaismas izkliedēšanas stikla vai apgaismojuma elementa nomaiņa:

T42 Uzmanīgi noņemiet ar priekšmetu, kam ir ass gals, iekšējo noseggredzenu.

T43 Nomainiet visus ieplaisājušos aizsargelementus pret jauniem.

T44 Iebūvējot stikla turēšanas gredzenu pārliecinieties par to, lai izvirzījums būtu pret patronas atveri.

T45 !Apgaismojuma elementi ir pieejami tirdzniecībā, tādēļ uz tiem garantija netiek sniegta!

T46 Ja ir!

T47 Uzmanību! Saplīšanas vai saplaisāšanas bīstamība!

T48 Lūdzu nostipriniet spoguļskapi pie sienas tā, lai speciālists, veicot elektroinstalāciju, nesaspiestu vai nesaliektu strāvas vadus.

T49 Noņemiet pretapžilbināšanas pārsegu un izņemiet apgaismojuma elementu no stiprinājuma.

T50 pie lampas

T51 spaile

T52 no slēdža/kontaktligzdas

NL

T30 De eventuele vervanging van defecte lampen moet in koude staat met behulp van een zachte stofdoek gebeuren, omdat anders het lichtgevend vermogen zou kunnen afnemen.
De nieuw te plaatsen lamp moet dezelfde technische gegevens hebben als de lamp bij aankoop!

T31 Huis-netwerk, aansluitdoos, spiegelkast, blauw, groen-geel, bruin

T32 Pas op! De netaansluiting moet in een aansluitdoos (niet meegeleverd) gebeuren.

T33 Bij de elektrische aansluiting van de kast moet rekening gehouden worden met de norm VDE 0100 Deel 701.
Dit moet door een vakman gebeuren!

T34 Spiegelkast, huis-netwerk.

T35 Laat de elektrische aansluiting door een vakman uitvoeren.

T36 Internationale normen, Europese norm, Frankrijk, Groot-Brittannië, België, Spanje, Italië, Nederland

T37 Pas op! Bij een foutieve montage kan schade door een vallende kast/spiegel ontstaan.

T38 Controleer bij het ophangen van de kast/spiegel dat de ophanging van de kast correct in de ophangplaat resp. de schroefhaak insluit. Na het ophangen van de kast, deze door middel van de stelschroef aan de ophanging vlak tegen de wand trekken.

T39 Gebruik geen harde of scherpe voorwerpen om de spiegel te reinigen, hierdoor kunnen er krassen ontstaan.

T40 Gelieve er begrip voor te hebben dat wij voor schade, die door onvakkundige ophanging of elektrische installatie ontstaan is, geen aansprakelijkheid aanvaarden.

T41 Verwijder de diffuser van het armatuur

T42 De binnenste afdekring met een puntig voorwerp voorzichtig rondom opheffen.

T43 Alle gebarsten beschermingskappen kunnen worden vervangen.

T44 Tijdens de nieuwe montage van de glashouder verzekeren dat de lip met het gat tegenover de lampenhouder ligt.

T45 !Lampen zijn in de vakhandel verkrijgbaar, zij zijn niet inbegrepen in de garantie!

T46 Indien beschikbaar!

T47 Let op! Breekgevaar!

T48 Bevestig de spiegelkast zodanig aan de wand dat bij de elektrische aansluiting door een vakman de kabel voor de stroom-toevoerleiding niet geklemd of gebogen wordt.

T49 De kap eraf halen, de lamp draaien en daaruit uit de houder nemen.

T50 naar de lamp

T51 Klem

T52 van schakelaar/contactdoos

PL

T30 Ewentualna wymiana niesprawnych środków świecących winna się odbywać w stanie zimnym za pomocą miękkiej szmatki, ponieważ w przeciwnym razie może nastąpić osłabienie zdolności oświetleniowej.
Nowy środek świecący musi posiadać takie same parametry techniczne jak środek świecący przy zakupie!

T31 Sieć domowa, gniazdo przyłączeniowe, szafka z lustrem, niebieski, zielono-żółty, brązowy

T32 Uwaga! Podłączenie do sieci elektrycznej musi się odbyć w gnieździe przyłączeniowym (brak w zestawie).

T33 Podłączenie szafki do sieci elektrycznej winno zostać przeprowadzone zgodnie z **VDE 0100 część 701** przez fachowca!

T34 Szafka z lustrem, sieć domowa

T35 Podłączenie do sieci elektrycznej należy zlecić fachowcowi!

T36 Norma międzynarodowa, norma europejska, Francja, Wielka Brytania, Belgia, Hiszpania, Włochy, Holandia

T37 Uwaga! W przypadku wadliwego montażu mogą wystąpić szkody spowodowane spadnięciem szafki / lustra.

T38 Przy zawieszaniu szafki / lustra należy zwrócić uwagę na to, by uchwyt do zawieszenia szafki zaskoczył prawidłowo w płytce lub haku śrubowym. Po zawieszeniu szafki należy ją ściśle dociągnąć do ściany za pomocą śruby regulacyjnej przy uchwycie do zawieszenia szafki.

T39 Do czyszczenia lustra nie stosować twardych i ostrych przedmiotów, ponieważ mogą one doprowadzić do zadrapania lustra.

T40 Prosimy o zrozumienie, że nie ponosimy odpowiedzialności za szkody powstałe wskutek nieprawidłowego zawieszenia lub podłączenia do instalacji elektrycznej.

T41 Wymiana osłony rozpraszającej lub środka świecącego:

T42 Podnieść ostrożnie ze wszystkich stron za pomocą ostrego przedmiotu wewnętrzny pierścień osłaniający.

T43 Każdą uszkodzoną osłonę zabezpieczającą należy wymienić.

T44 Przy ponownym montażu pierścienia przytrzymującego szkło zwrócić uwagę na to, by języczek znajdował się naprzeciwko otworu oprawy.

T45 !Środki świecące są dostępne w sklepach specjalistycznych, nie są objęte gwarancją!

T46 Jeśli dostępne!

T47 Uwaga! Niebezpieczeństwo pęknięcia!

T48 Zamocuj szafkę z lustrem na ścianie tak, by podczas jej podłączania do sieci elektrycznej przez fachowca kabel doprowadzający prąd nie został zgnieciony lub złamany.

T49 Ściągnij blendę, obróć środek świecący, a następnie wyciągnij go z mocowania.

T50 do lampy

T51 zacisk

T52 od włącznika / gniazda

PT

T30 A eventual substituição de lâmpadas defeituosas deve ser levada a cabo quando estão frias com a ajuda de um pano macio, caso contrário, pode ocorrer uma redução da luminosidade.
A lâmpada nova a colocar tem de apresentar os mesmos dados técnicos, tal como os que estão indicados no momento da compra!

T31 Rede doméstica, tomada de ligação, armário com espelho, azul, verde-amarelado, castanho

T32 Atenção! A ligação à rede tem de ser efectuada através de uma tomada de ligação (não incluída no fornecimento).

T33 A ligação eléctrica do armário é efectuada por um técnico de acordo com a **VDE 0100 Parte 701**!

T34 Armário com espelho, rede doméstica

T35 Mande um técnico efectuar a ligação eléctrica!

T36 Norma internacional, norma europeia, França, Grã-Bretanha, Bélgica, Espanha, Itália, Países Baixos

T37 Atenção! Em caso de montagem incorrecta, podem ocorrer danos devido à queda do armário/ espelho.

T38 Ao pendurar o armário/espelho, certifique-se de que o gancho está correctamente engatado na placa de suspensão ou no camarão. Após pendurar o armário, nivelá-lo ao gancho do armário com o parafuso de ajuste.

T39 Para a limpeza do espelho, não utilize objectos duros e afiados, pois pode riscar o espelho.

T40 Agradecemos a sua compreensão para o facto de não nos responsabilizarmos por danos que possam ser causados pela fixação ou pela instalação eléctrica indevida.

T41 Substituição do difusor ou da lâmpada:

T42 Levante cuidadosamente o anel interior de cobertura à volta com um objecto pontiagudo.

T43 Substitua todas as tampas de protecção estaladas.

T44 Ao voltar a montar o anel de fixação do espelho, certifique-se de que a lingueta fica oposta ao furo do suporte da lâmpada.

T45 !As lâmpadas estão à venda no comércio da especialidade, excluindo-se assim do período da garantia!

T46 Se existente!

T47 Atenção! Perigo de ruptura!

T48 Fixe o armário com espelho à parede de modo a que, durante a ligação eléctrica levada a cabo pelo técnico, o cabo de alimentação de corrente não seja esmagado nem dobrado.

T49 Retire o friso decorativo, rode a lâmpada e, a seguir, remova-a do casquilho.

T50 para a lâmpada

T51 Terminal

T52 do interruptor/da tomada

RO

T30 Eventuala înlocuire a lămpilor defecte trebuie efectuată în stare rece cu ajutorul unei lavete din stofă, din material moale, deoarece în caz contrar se poate atenua puterea de iluminat.
Lampa nouă ce trebuie introdusă trebuie să aibă date tehnice identice cu cele ale lămpii existente la cumpărare!

T31 Reţeaua electrică interioară, priza de conexiune, dulapul cu oglindă, albastru, verde-galben, maro

T32 Atenţie! Conexiunea la reţea trebuie realizată într-o priză de conexiune (neincluză în pachetul de livrare).

T33 Conexiunea electrică a dulapului trebuie realizată de către un specialist, cu respectarea **VDE 0100 Partea 701**!

T34 Dulapul cu oglindă, reţeaua electrică interioară

T35 Conexiunea electrică va fi realizată numai de către un specialist!

T36 Normă internaţională, Normă europeană, Franţa, Marea Britanie, Belgia, Spania, Italia, Olanda

T37 Atenţie! În cazul montajului greşit pot rezulta daune cauzate de căderea dulapului/oglinzii.

T38 La suspendarea dulapului/oglinzii, aveţi grijă ca agăţătorul dulapului să intre corect în placa de suspendare, respectiv în cârligul cu filet. După suspendarea dulapului, aliniaţi-l la perete cu ajutorul şurubului de reglaj de pe agăţătorul dulapului.

T39 Pentru curăţarea oglinzilor, vă rugăm să nu utilizaţi obiecte dure sau ascuţite, deoarece acestea pot zgâria oglinzile.

T40 Vă rugăm să aveţi înţelegere pentru faptul că nu ne asumăm răspunderea pentru daune cauzate de suspendarea sau instalaţia electrică necorespunzătoare.

T41 Înlocuirea discului de difuzie, respectiv a lămpii:

T42 Ridicaţi cu grijă de jur împrejur inelul interior de acoperire, cu ajutorul unui obiect ascuţit.

T43 Orice capac de protecţie crăpat trebuie înlocuit.

T44 La remontarea inelului de susţinere a sticlei, aveţi grijă ca eclisa să se suprapună cu gaura monturii.

T45 !Lămpile se pot obţine în comerţul de specialitate, fiind excluse de la garanţie!

T46 Dacă există!

T47 Atenţie! Pericol de spargere!

T48 Vă rugăm fixaţi dulapul cu oglindă de perete în aşa fel încât la conectarea electrică de către specialist, cablul pentru alimentarea cu curent să nu fie strivit sau îndoit.

T49 Scoateţi placa-mască, răsuciţi lampa şi scoateţi-o apoi din suport.

T50 la lampă

T51 bornă

T52 de la întrerupător/priză

SE

T30 Om ljuskällor behöver bytas ut måste man vänta tills de har svalnat och sedan använda en tygduk eftersom det annars finns risk för att belysningseffekten försämras.
Den nya ljuskällan måste ha samma tekniska data som ljuskällan som var monterad när du köpte skåpet!

T31 Elnät i byggnaden, kopplingsdosa, spegelskåp, blå, grön-gul, brun

T32 Obs! Elnätet måste anslutas i en kopplingsdosa (medföljer ej).

T33 Skåpet måste anslutas till elnätet av en behörig elinstallatör enligt föreskrifterna i **VDE 0100 del 701**!

T34 Spegelskåp, elnät i byggnaden

T35 Låt en behörig elinstallatör utföra anslutningen till elnätet!

T36 Internationell standard, Europastandard, Frankrike, Storbritannien, Belgien, Spanien, Italien, Nederländerna

T37 Varning! Vid felaktig montering kan skador uppstå om skåpet/spegeln faller ned.

T38 När du hänger upp skåpet/spegeln måste du se till att skåpupphängningen hakar in rätt i upphängningsplattan resp. skruvkroken. Efter att du hängt upp skåpet måste du dra åt ställskruven på skåpupphängningen så att skåpet därefter ligger plant mot väggen.

T39 Rengör inte spegeln med hårda eller vassa föremål som kan repa spegeln.

T40 Tack för din förståelse för att vi inte kan överta något ansvar för skador som har uppstått av ej föreskriven upphängning eller elektrisk installation.

T41 Byta ut reflektor eller ljuskälla:

T42 Bänd försiktigt loss den inre täckringen med ett spetsigt föremål längs med kanten.

T43 Om skyddglaset har spruckit måste det bytas ut.

T44 När du monterar tillbaka fästringen till glasskivan måste du se till att tungan med hålet ligger emot fattningen

T45 Ljuskällor kan köpas i en specialbutik. Dessa täcks inte av garantin!

T46 Om förhanden!

T47 Obs! Risk för sprickor!

T48 Montera spegelskåpet på väggen så att nätledningen inte kläms eller viks när en behörig elinstallatör ska ansluta skåpet till elnätet.

T49 Dra av täckplattan, vrid runt ljuskällan och ta sedan ut den ur hållaren.

T50 till lampan

T51 Anslutningsdon

T52 från brytare/stickuttag

SI

T30 Morebitna zamenjava okvarjenih žarnic mora potekati v hladnem stanju s pomočjo mehke krpe iz blaga, ker bi sicer lahko prišlo do oslabitve svetilnosti.
Žarnice, ki jih je potrebno na novo vstaviti, morajo imeti enake tehnične podatke, kot tiste ob nakupu!

T31 Hišno omrežje, priključna doza, omara z ogledalom, modra, zeleno-rumena, rjava

T32 Pozor! Priključitev na omrežje mora potekati v priključni dozi (ni vsebovano v obsegu dobave).

T33 Električno priključitev omare mora izvesti strokovnjak ob upoštevanju **VDE 0100 Del 701**!

T34 Omara z ogledalom, hišno omrežje

T35 Električno priključitev naj izvede strokovnjak!

T36 Mednarodni standard, Evropski standard, Francija, Velika Britanija, Belgija, Španija, Italija, Nizozemska

T37 Pozor! Pri pomanjkljivi montaži lahko nastanejo škode zaradi padca omare/ogledala.

T38 Pri obešanju omare/ogledala pazite na to, da je obešalnik za omaro pravilno zaskočen v obešalno ploščo oz. vijačno kljuko. Po obešanju omare, le-to povlecite s pomočjo naravnalnega vijaka na obešalniku omare poravnano na steno.

T39 Za čiščenje ogledala ne uporabljajte trdih in ostrih predmetov, ker se s tem ogledala lahko razpraskajo.

T40 Prosimo za razumevanje, da za škode, ki so bile povzročene zaradi nestrokovnega obešanja ali električne instalacije, ne prevzemamo nobenega jamstva.

T41 Menjava razpršilnega stekla oz. žarnic:

T42 Notranji krovni obroček previdno naokoli privzdignite s koničastim predmetom.

T43 Vsak razpokan zaščitni pokrov je potrebno zamenjati.

T44 Pri ponovnem vstavljanju držalnega obročka stekla pazite na to, da leži vezica na nasprotni strani luknje okova.

T45 !Žarnice so dobavljive v strokovni trgovini, iz garancije so izključene!

T46 Če obstaja!

T47 Pozor! Nevarnost zloma!

T48 Pritrdite omaro z ogledalom na steno tako, da se pri električni priključitvi s strani strokovnjaka kabel za dovajanje električnega toka ne stisne ali prepogne.

T49 Snemite zaslonko, obrnite žarnico in nato vzemite iz držala.

T50 K luči

T51 Objemka

T52 Od stikala/vtičnice

SK

T30 Eventuálna výmena defektných svietidiel by mala byť prevádzaná po ich ochladení a za pomoci mäkkej handry, pretože inak môže dôjsť k zníženej jasnosti.
Novo vymieňané svietidlá musia vykazovať tie isté technické hodnoty, ako svietidlá nainštalované pri kúpe skrinky!

T31 Domáca sieť, zásuvka, zrkadlová skrinka, modrá, zeleno-žltá, hnedá

T32 Pozor! Pripojenie na sieť musí byť prevedené do zásuvky (nie je obsiahnutá v dodávke).

T33 Elektrické pripojenie skrinky musí byť prevedené odborníkom za zohľadnenia **VDE 0100 časť 701**!

T34 Zrkadlová skrinka, domáca sieť

T35 Elektrické pripojenie nechajte previesť odborníkom!

T36 Medzinárodná norma, Euronorma, Francúzsko, Veľká Británia, Belgicko, Španielsko, Taliansko, Holandsko

T37 Pozor! Pri nesprávnej montáži môžu vzniknúť škody spôsobené pri páde skrinky/zrkadla.

T38 Pri zavesovaní skrinky/zrkadla dbajte na to, aby závesný prvok správne zapadol do závesnej dosky, resp. na skrutkový hák. Po zavesení skrinku upevniť pomocou regulačnej skrutky na závesnom prvku tak, aby priliehala na stenu.

T39 Na čistenie zrkadla nepoužívajte žiadne tvrdé a ostré predmety, pretože tak môže dôjsť k poškrabaniu zrkadla.

T40 Žiadame Vás o porozumenie, ak neručíme za škody spôsobené neodbornou montážou na stenu alebo neodbornou elektrickou inštaláciou.

T41 Výmena rozptylového tienidla resp. svietidla:

T42 Vnútorný krúžok krytu opatrne kol dokola naddvihnúť pomocou hrotitého predmetu.

T43 Každý prasknutý ochranný kryt sa musí vymeniť.

T44 Pri opätovnej montáži záchytného krúžku skla dbať na to, aby časť, kde je otvor, ležala oproti objímke.

T45 !Svietidlá obdržíte v odbornej predajni, tieto sú zo záruky vylúčené!

T46 Pokiaľ je k dispozícii!

T47 Pozor! Nebezpečenstvo prasknutia!

T48 Zrkadlovú skrinku upevnite prosím na stene tak, aby sa pri prevádzaní elektrického pripojenia odborníkom káble pre prívod elektrického prúdu nestlačili alebo neohli.

T49 Zložiť clonu, svietidlo otáčať a potom ho vybrať z objímky.

T50 ku svietidlu

T51 svorka

T52 od spínača/zásuvky

CN

T30 有时若需要更换坏掉的光源必须在光源冷却后，并用软布进行操作，否则可能会降低之后的发光强度。

新更换上的光源必须与原来的光源参数一致。

T31 家用电网，接线盒，镜柜，蓝色，绿黄色，棕色

T32 注意！电源接线必须要用接线盒（不随货附送）。

T33 柜子电源接线时必须由专业人士参照 **VDE 0100 Teil 701** 标准进行操作。

T34 镜柜，家庭电网

T35 电线连接请由专业电工来操作！

T36 国际标准，欧洲标准，法国，英国，比利时，西班牙，意大利，荷兰

T37 注意！安装错误可能引起柜子/镜子的摔落，从而导致其他损伤。

T38 在悬挂柜子/镜子时请注意，柜子上的橱柜吊码要正确地插入挂片或螺丝挂钩中。

挂好之后，通过对吊码上调位螺丝的调节将柜子挂平整。

T39 为防止镜面刮花，清洁镜子时请不要使用硬的、锋利的工具。

T40 一些损伤是由于家具悬挂或电器安装未按规范操作所引起的。对此我们不予负责，尽请谅解。

T41 更换散光玻璃片或光源：

T42 内部盖环用尖的工具小心地从四周挑起取下。

T43 每个可拆卸的保护盖都是可更换的。

T44 在重新装入玻璃支撑环时请注意，夹板要与灯头上的孔相反放置。

T45 ！光源可以在专营店买到，且不属于本产品的质保范围。

T46 如果存在！

T47 当心！破碎危险！

T48 在往墙上固定镜柜时请注意，由专业电工接的电源电线不要被压到或折起。

T49 取下遮光罩，旋转光源，将其从支架中取出。

T50 对于灯

T51 接线柱

T52 开关/插座