JAKA-BKL GmbH
Jaka Straße 3
D-32351 Stemwede-Wehdem

Montageanleitung

1cm 2cm 3cm 4cm 5cm

1 → 2 → 3 ...
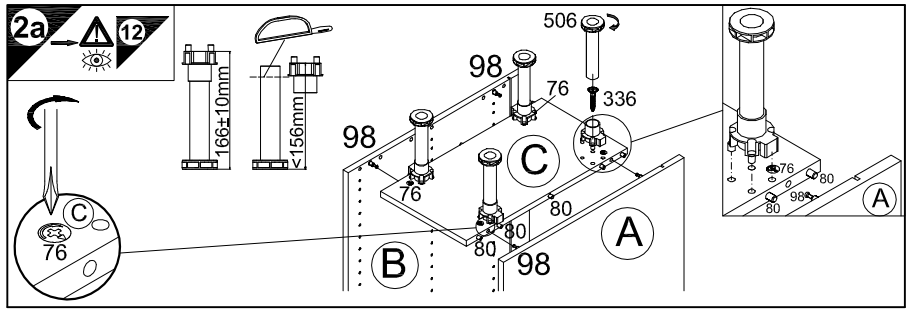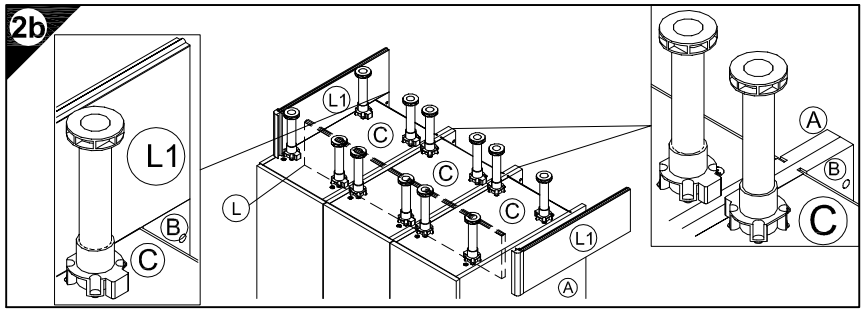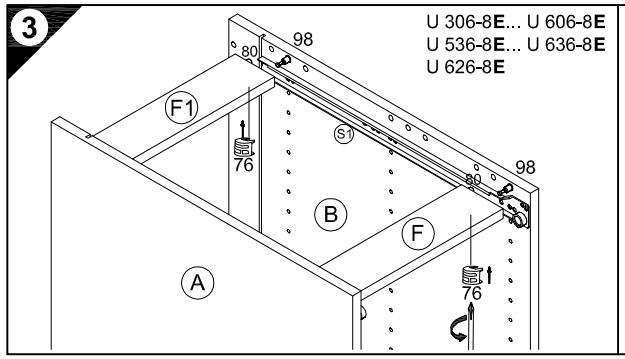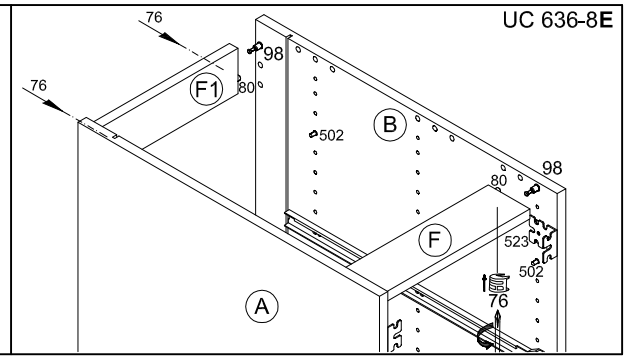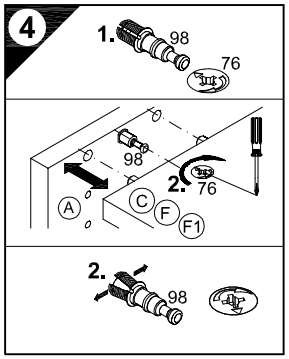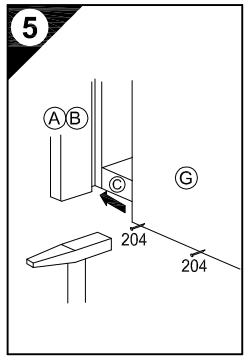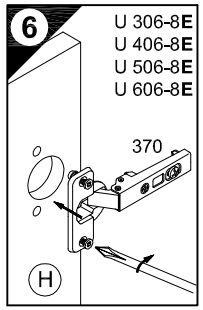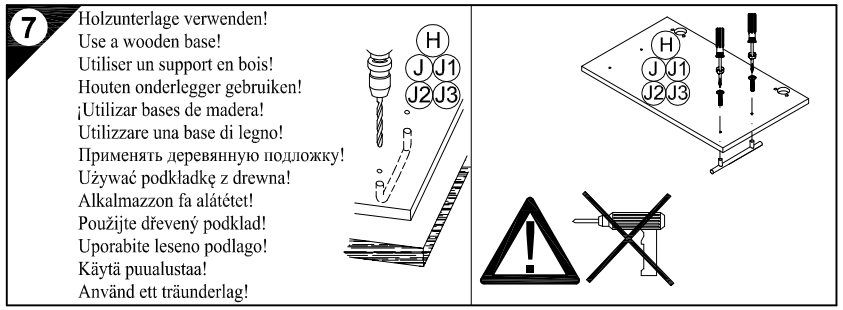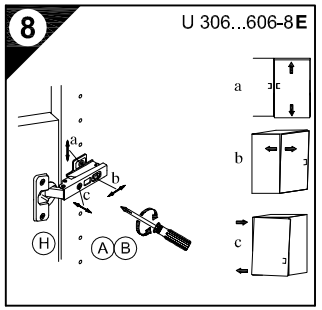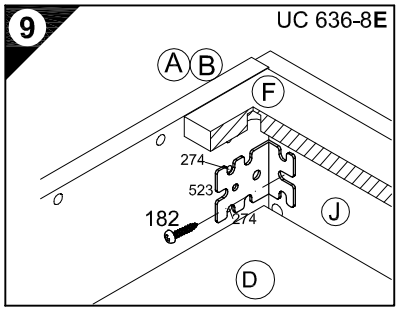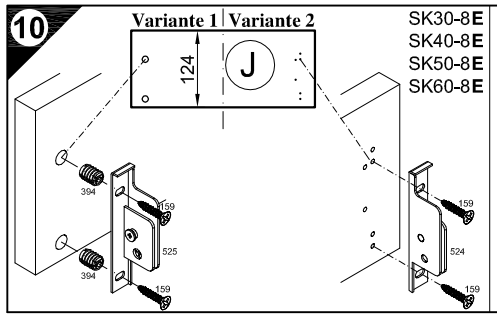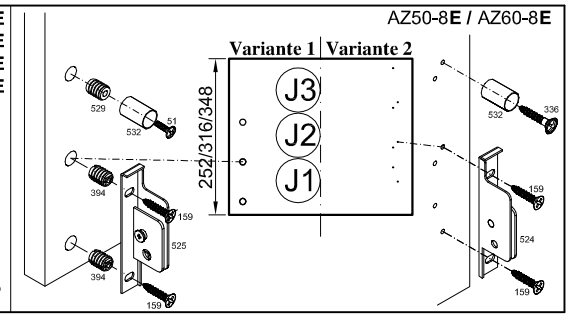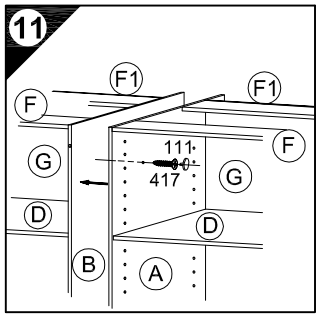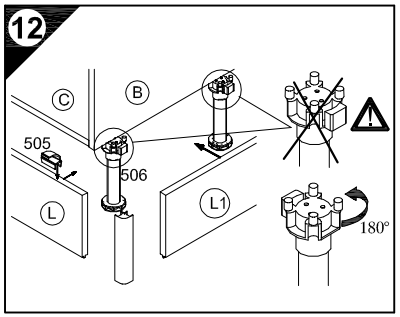
2	4x Nr.76	10x Ø8x30 Nr.80
	2x Nr.506	4x 4x15 Nr.336
3	4x Nr.76	4x Ø8x30 Nr.80
5	16x Nr.204	
6	2x Nr.370	
9	2x WS-8 4x15 Nr.182	
11	2x 4,5x30 Nr.417	2x Nr.111
12	1x Nr.505