Deckentrockner Libelle

Montage
- An der gewünschten Stelle zwei Dübellöcher ∅ 6 im Abstand von 1070 mm in die Decke bohren.
- Die beiden Deckenhalter (U-Profile) an der Decke befestigen.
- Die Gelenkhalter des Deckenlifts in die Deckenhalter stecken und mit beiliegenden Schrauben befestigen.

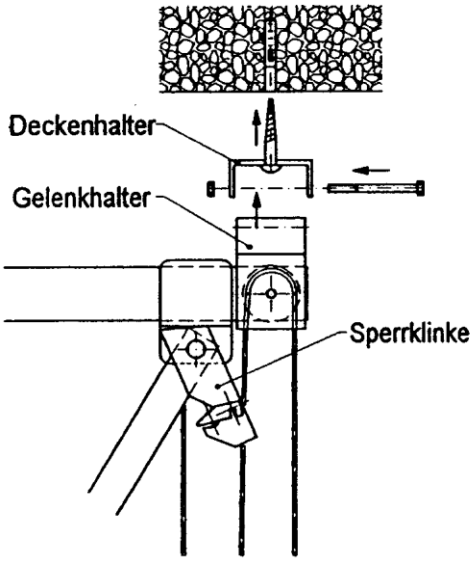

Montage der Libelle
- Der Deckenlift wird oben durch eine Sperrklinke festgehalten.
- Um die Libelle zu montieren, muss die Sperrklinke ausgerastet sein, damit der Lift nach unten gezogen werden kann.
- Die Libelle wird mit dem mittleren Kunststoffschnapper so fixiert, dass dieser im Mittelloch des Libellensteges einrastet.
- Danach können die beiden äusseren Kunststoffschnapper eingerastet werden.
- Die Libelle kann nun hochgezogen werden.
- Die Sperrklinke rastet ein, wenn der Lift die obere Position erreicht hat. Durch ein kurzes Weiterziehen löst sich die Sperrklinke und der Lift lässt sich wieder senken.

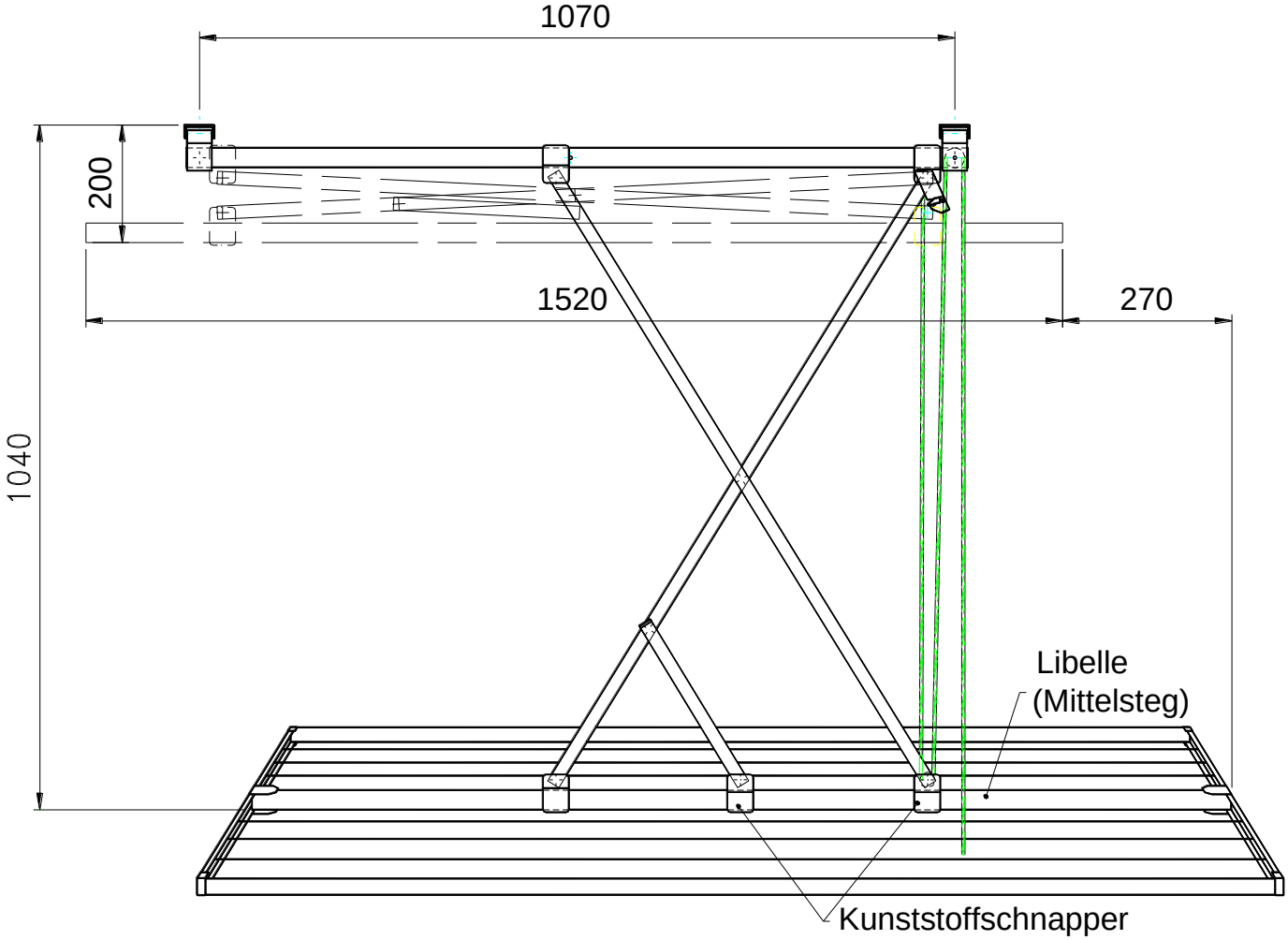

STEWI AG Postfach CH-8401 Winterthur
mail@stewi.com www.stewi.com