Run-in-Weidezelt
6,7 x 7,3 x 4 m
Aufbauanleitung

#58542

VORLÄUFIGE STRUKTUR

ⓘ = Nützliche Informationen

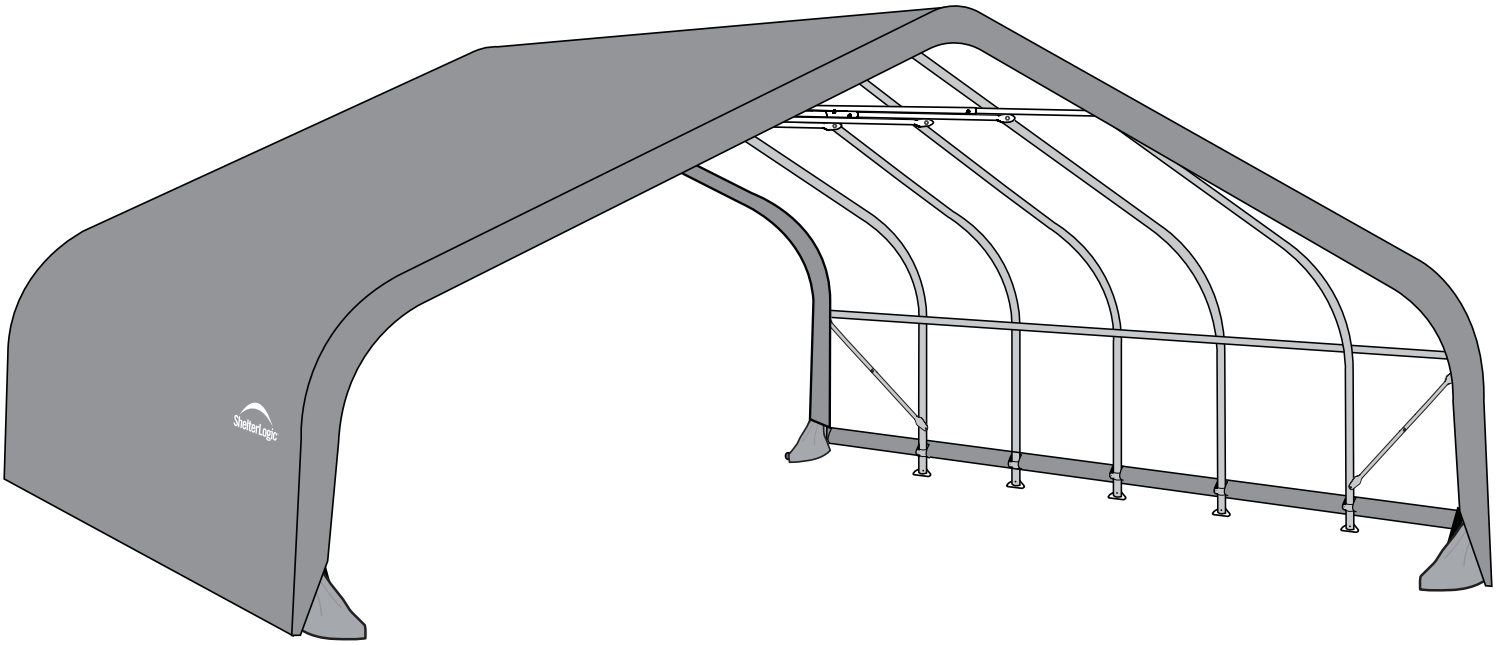

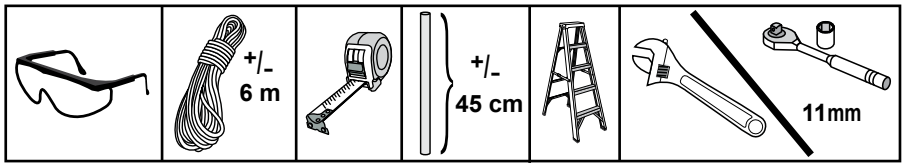

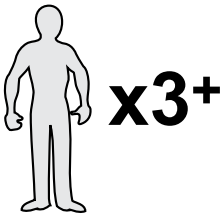

ShelterLogic®

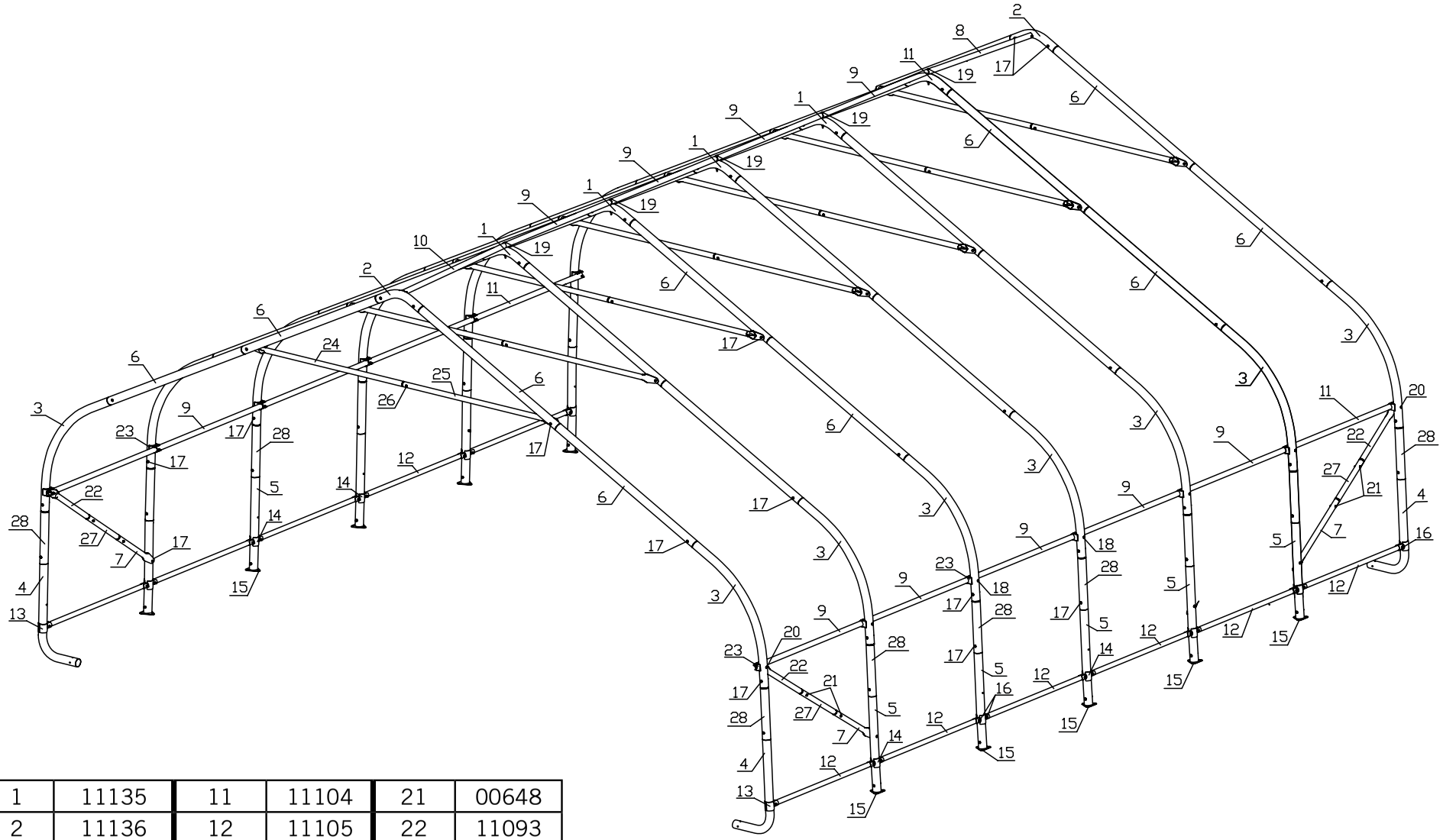

1	11135	11	11104	21	00648
2	11136	12	11105	22	11093
3	11013	13	11106	23	800372
4	11016	14	11107	24	800402
5	11019	15	11270	25	800403
6	11068	16	11130	26	00682
7	11095	17	11131	27	800053
8	11101	18	800454	28	04551
9	11102	19	11133		
10	11103	20	11134		

HINWEIS: 5,5 x 6,1 x 4,0 m ist die Rahmengrundfläche.

Ihr Modell hat möglicherweise mehr Rippen als in den Abbildungen gezeigt. Für einen um jeweils 1,2 m längeren Aufbau erhalten Sie eine zusätzliche Rippe. Die Montage des Grundgestells ändert sich dadurch nicht. Die Plane ist immer auf die gekaufte Aufbaulänge zugeschnitten. Ungefähre Montagezeit: Etwa 3 Stunden plus 15 Minuten für eine jeweils 1,2 m zusätzliche Aufbaulänge.

50 NRTH

SERVICE HOTLINE
+49 (0) 6571 / 95 117-0

SERVICE@50NRTH.COM

50NRTH GMBH
STRAßBURGSTRAßE 14 -16
D-54516 WITTLICH

www.50NRTH.com

1.

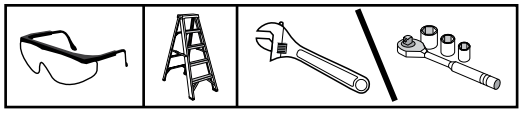

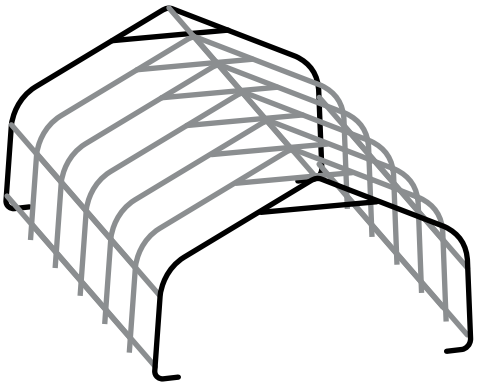

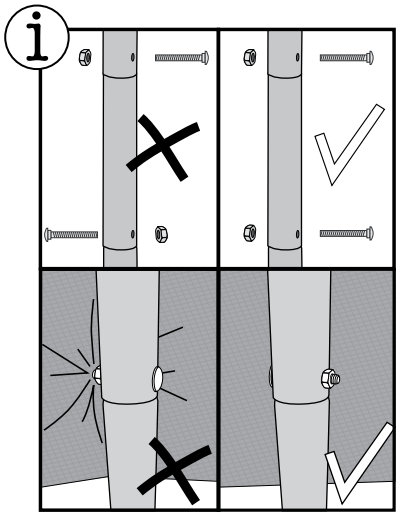

x2

11131
51 mm
00690
11068
11136
11068
11068
800402
800403
11068
11013
00648
11013
11131
51 mm
00690
04551
04551
11016
11016

2.

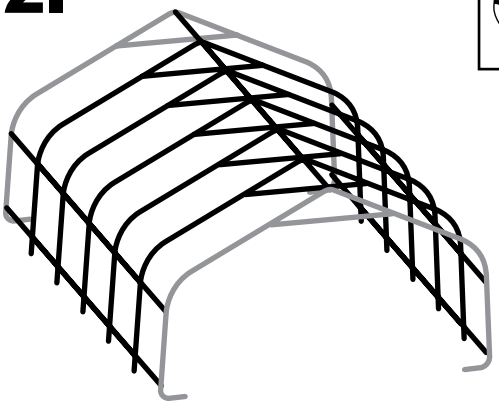

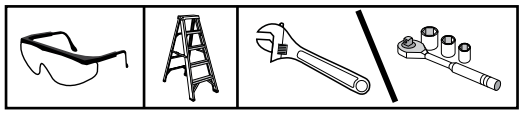

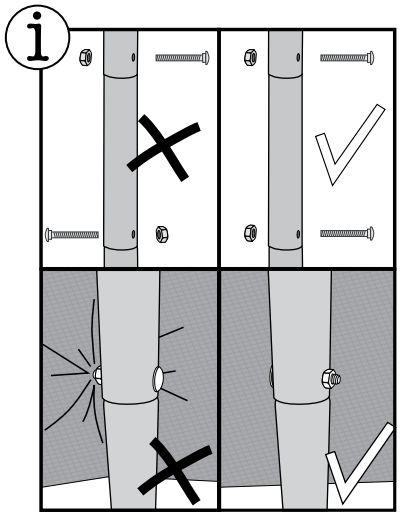

x5

11131
51 mm
00690

11068
11135
11068
11068
800402
800403
11068
11013
00648
11013
11131
51 mm
00690
04551
04551
11019
11019
11019
00690
11270
11131
11270
11270

3.

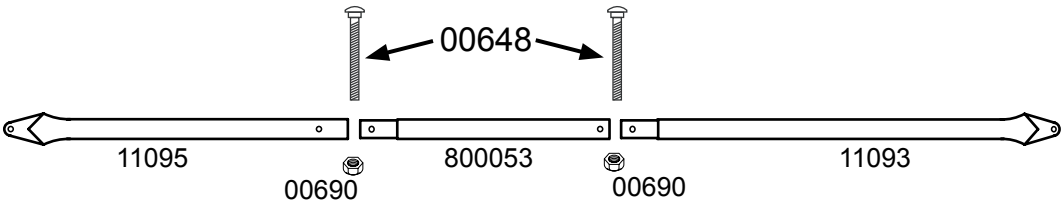

4.

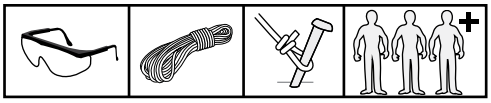

a.

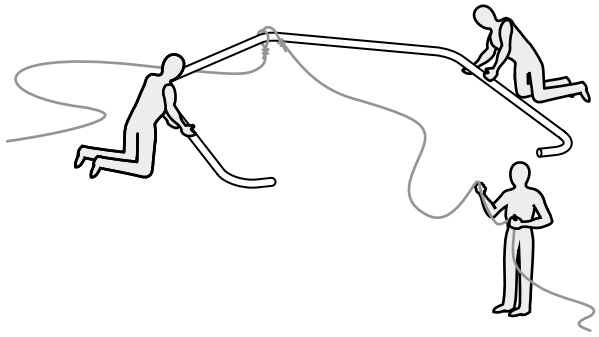

b.

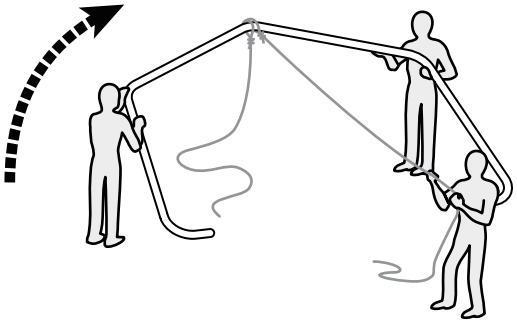

c.

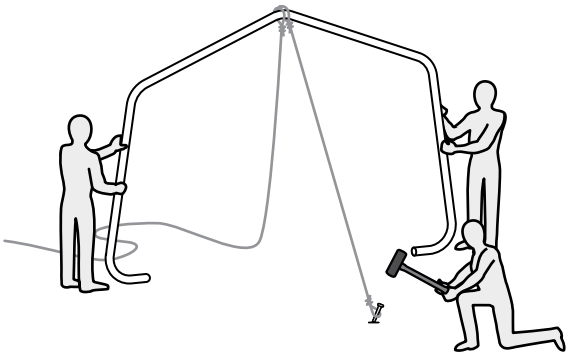

d.

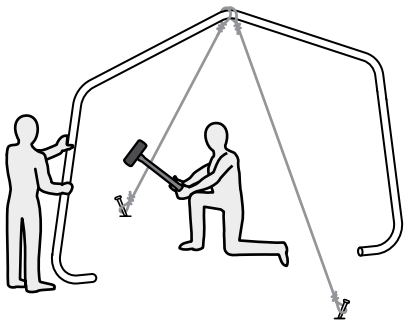

e.

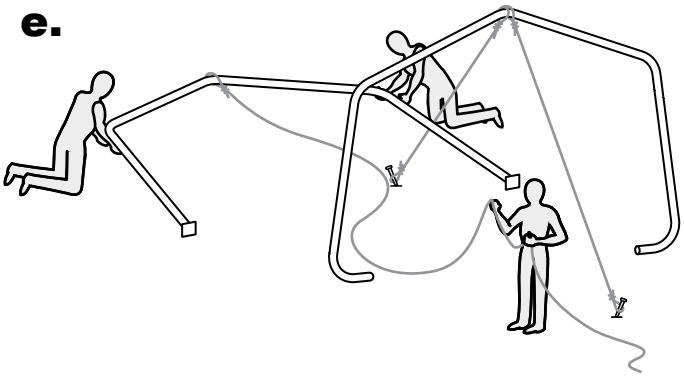

f.

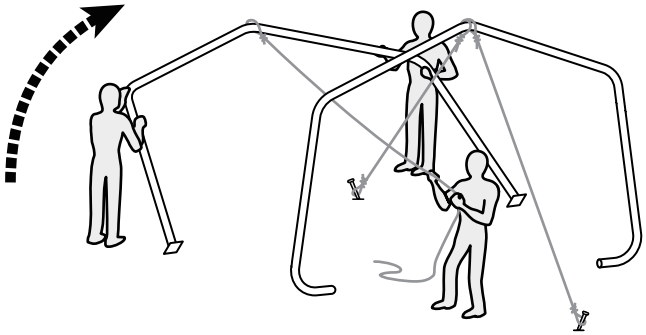

g.

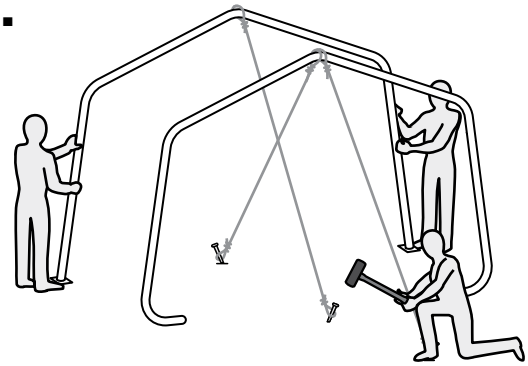

h.

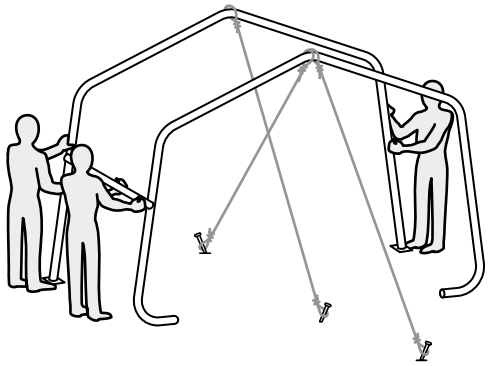

5.

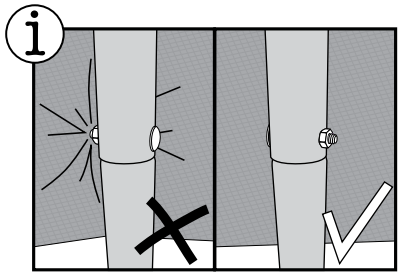

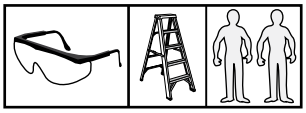

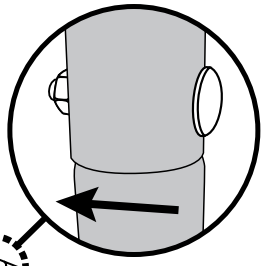

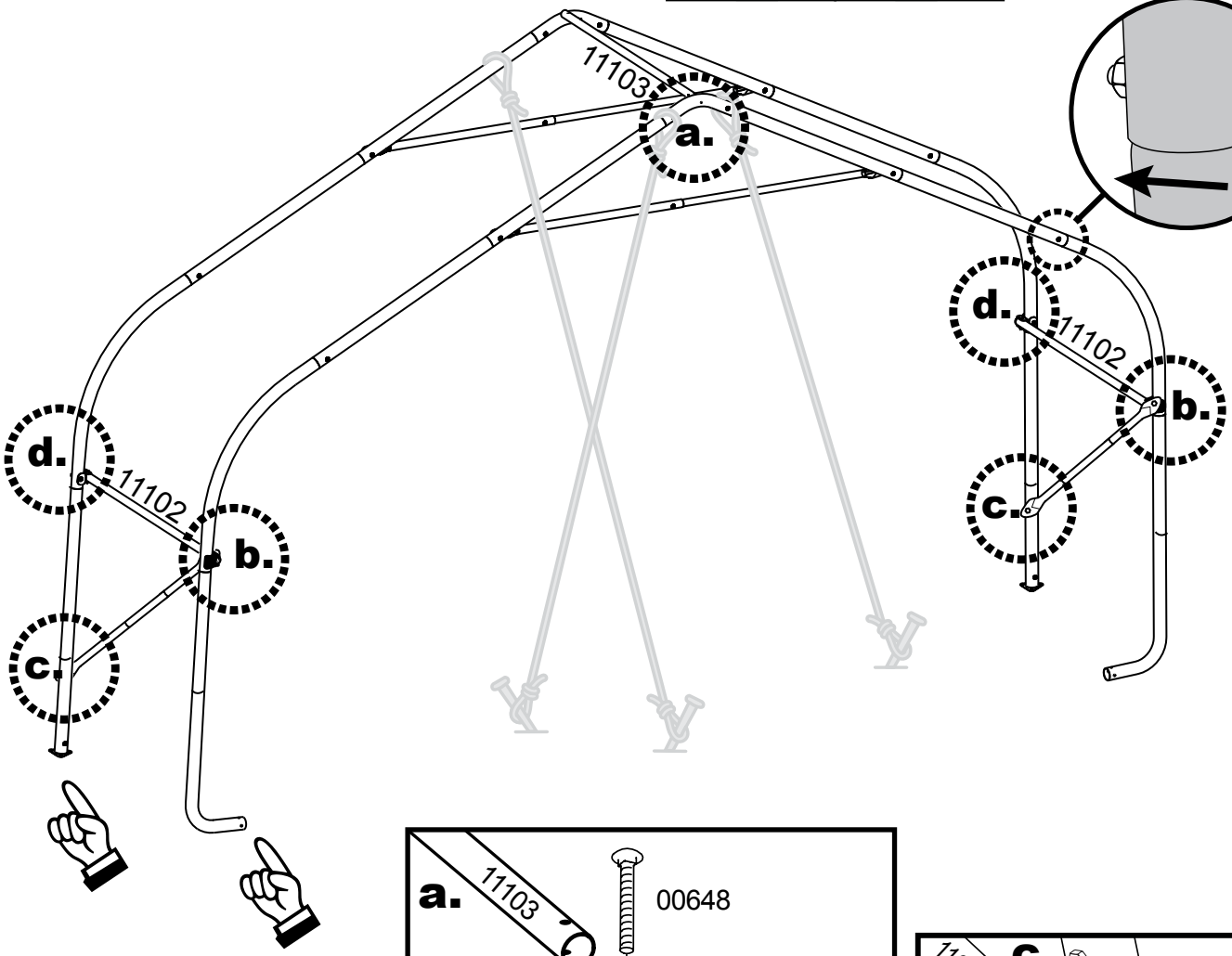
11103
a.
d.
11102
b.
c.
d.
11102
b.
c.

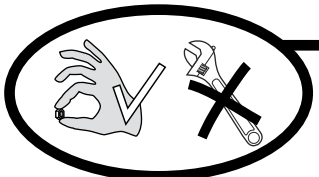

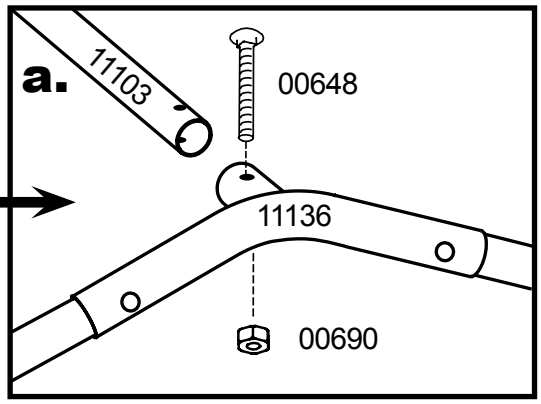
a.
11103
00648
11136
00690

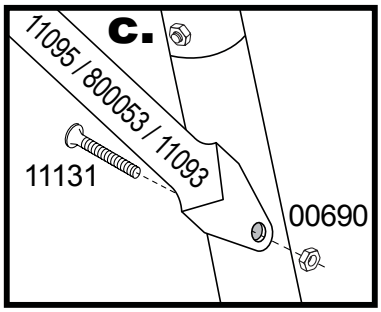
c.
11095 / 800053 / 11093
11131
00690

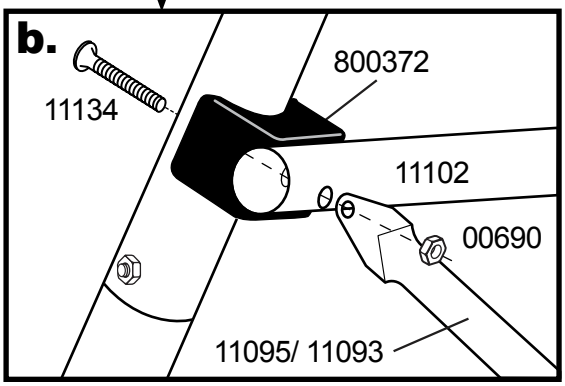
b.
11134
800372
11102
00690
11095/ 11093

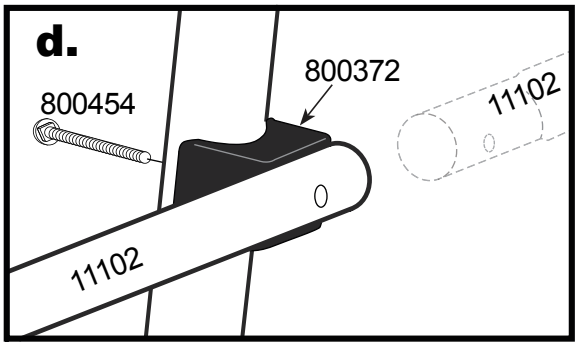
d.
800454
800372
11102
11102

6.

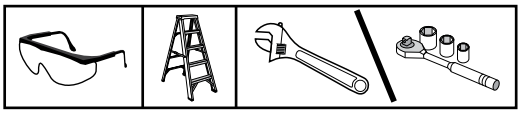

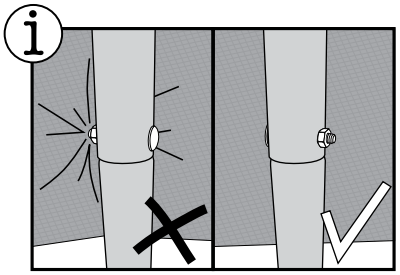

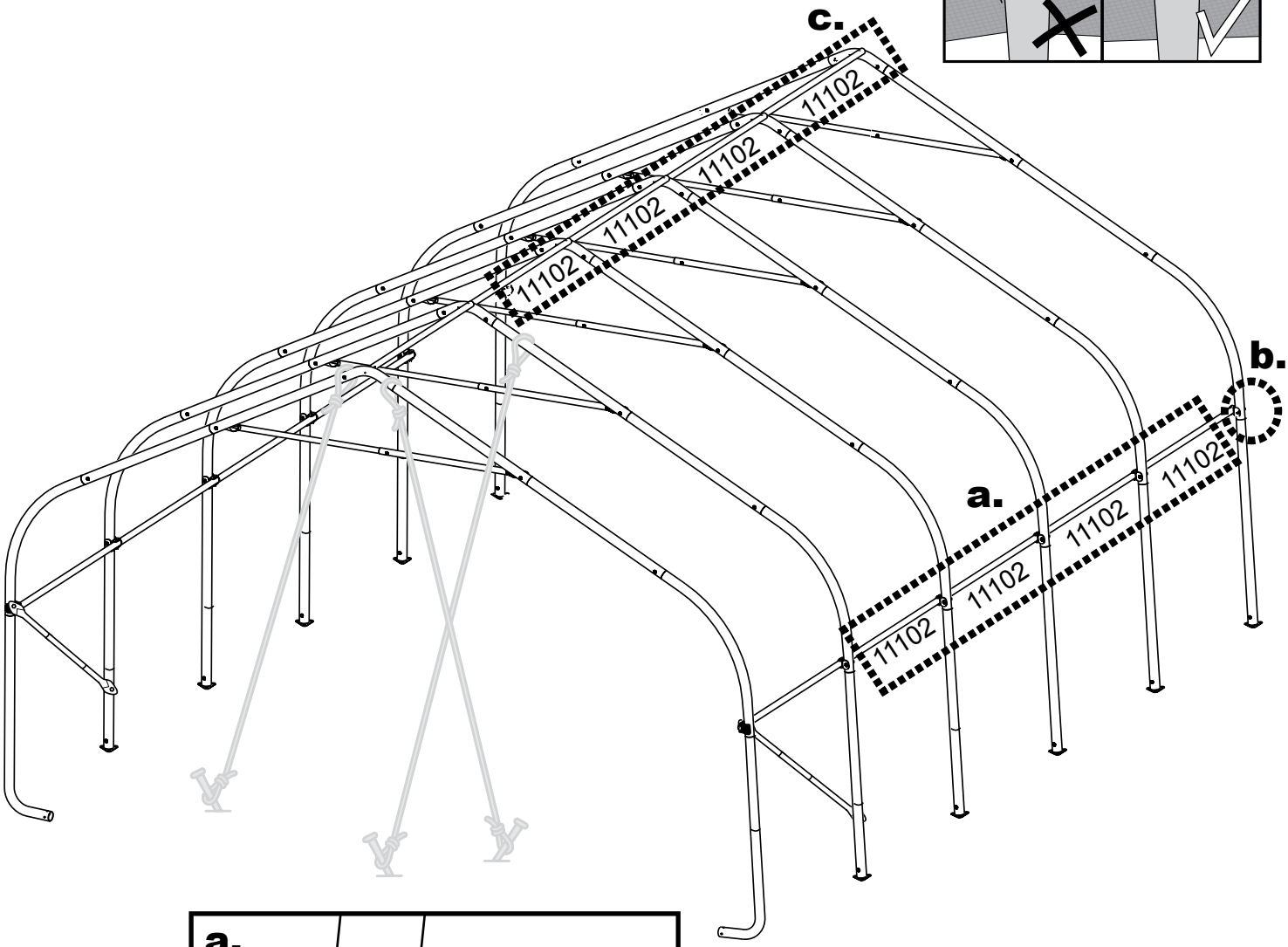
c.
11102
11102
11102
11102
b.
a.
11102
11102
11102
11102

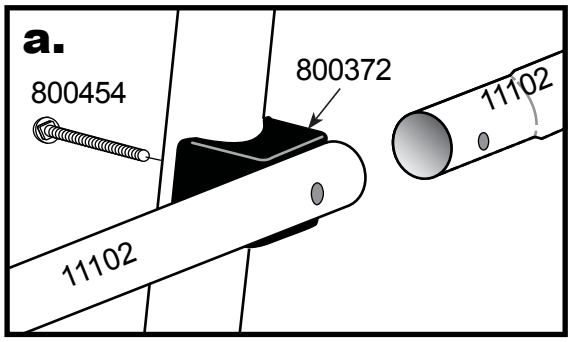
a.
800454
800372
11102
11102

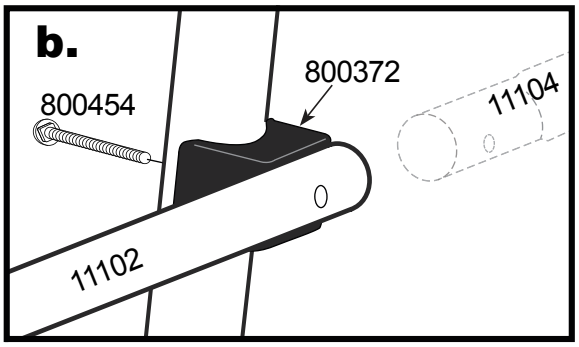
b.
800454
800372
11104
11102

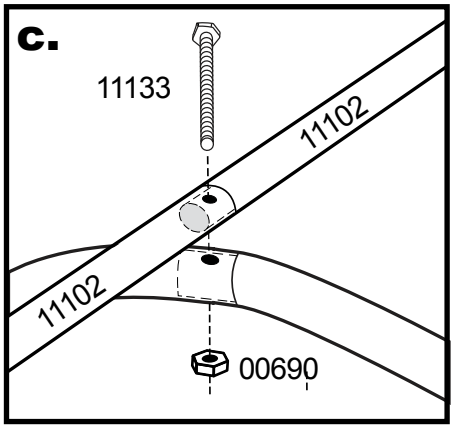
c.
11133
11102
11102
00690

7.

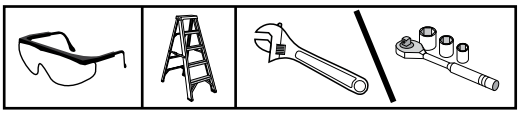

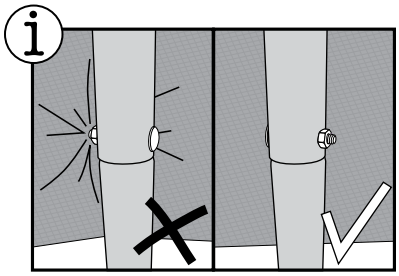

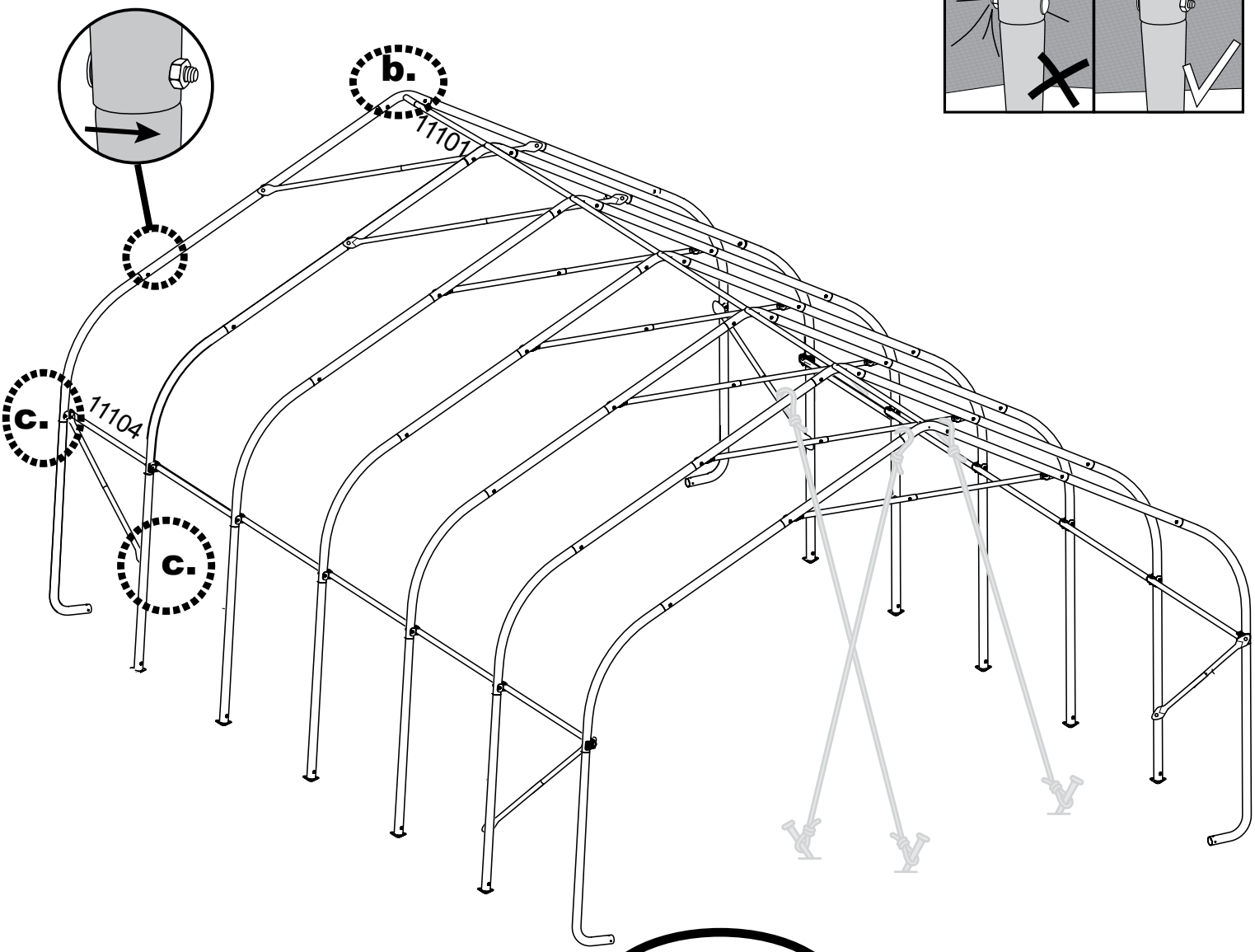
b.
11101
c.
11104
c.

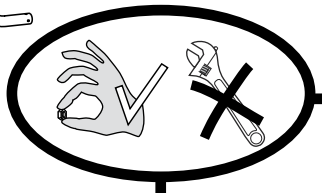

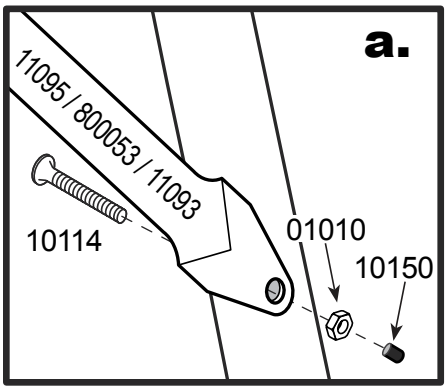
a.
11095 / 800053 / 11093
10114
01010
10150

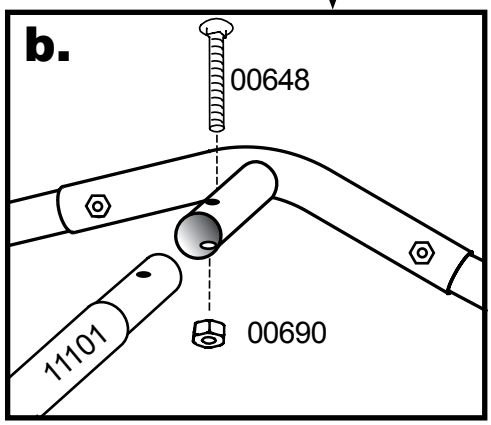
b.
00648
11101
00690

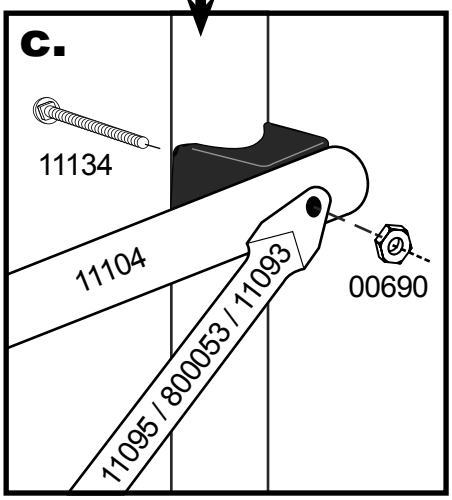
c.
11134
11104
00690
11095 / 800053 / 11093

8.

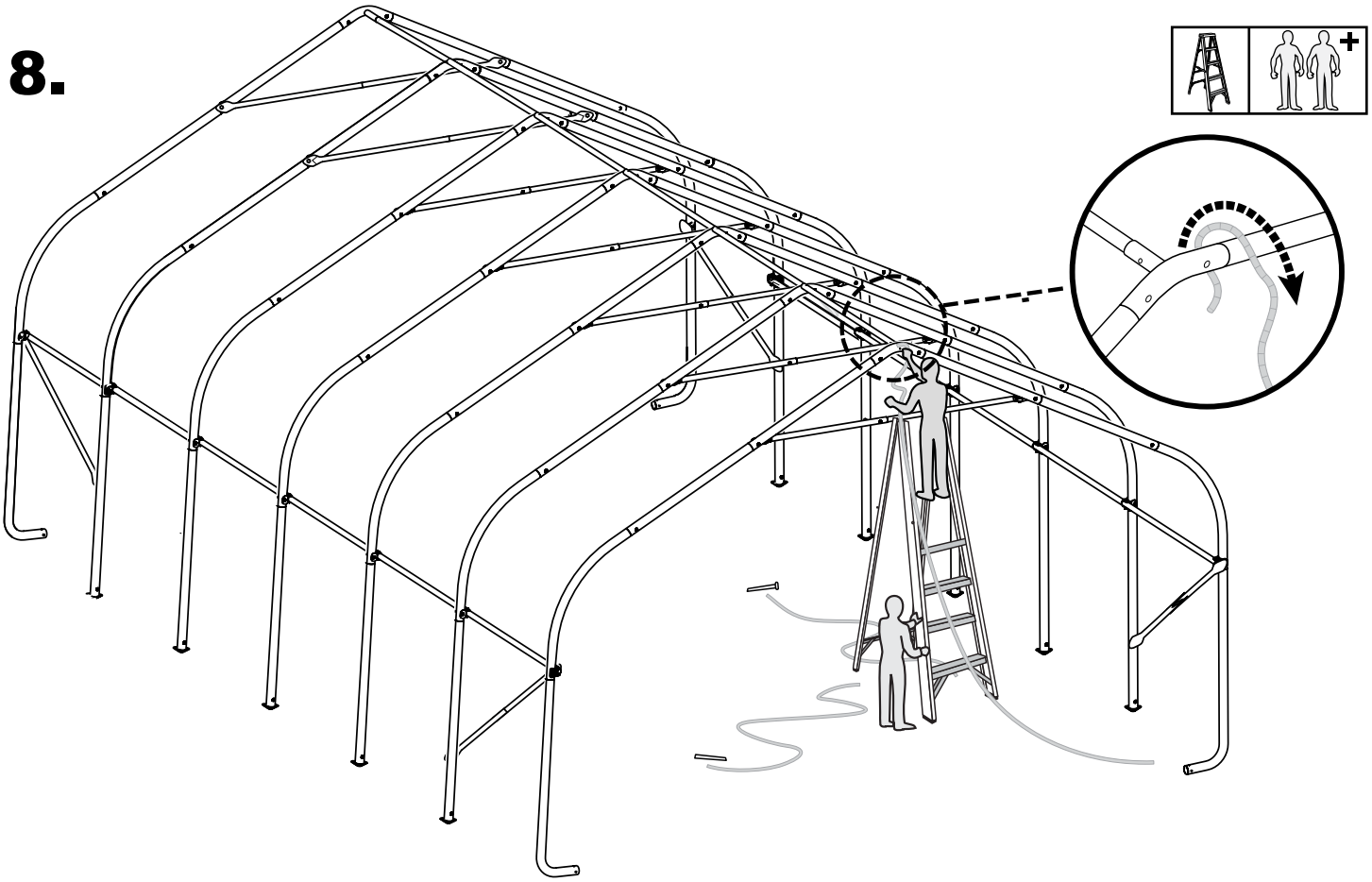

9.

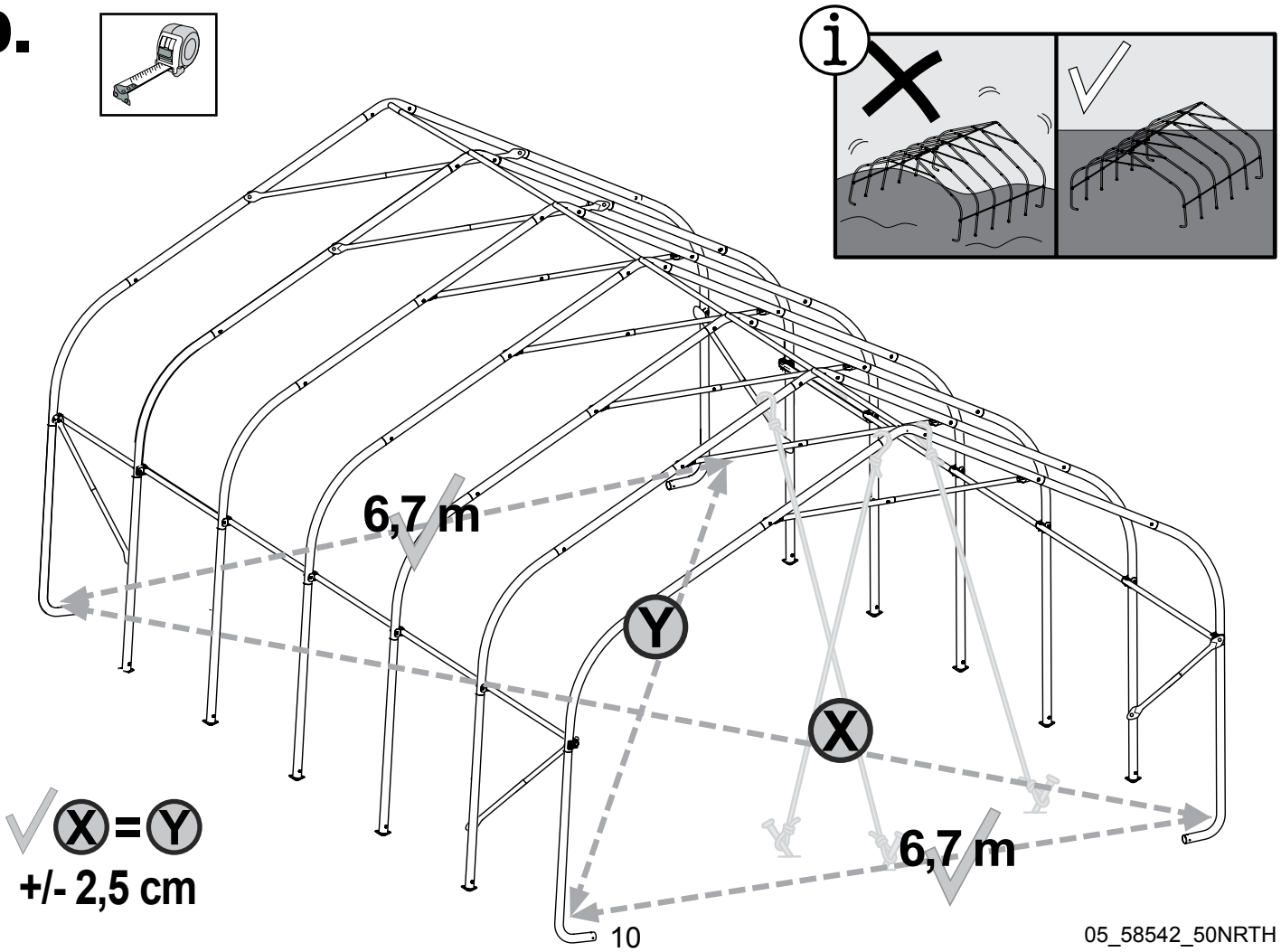

10.

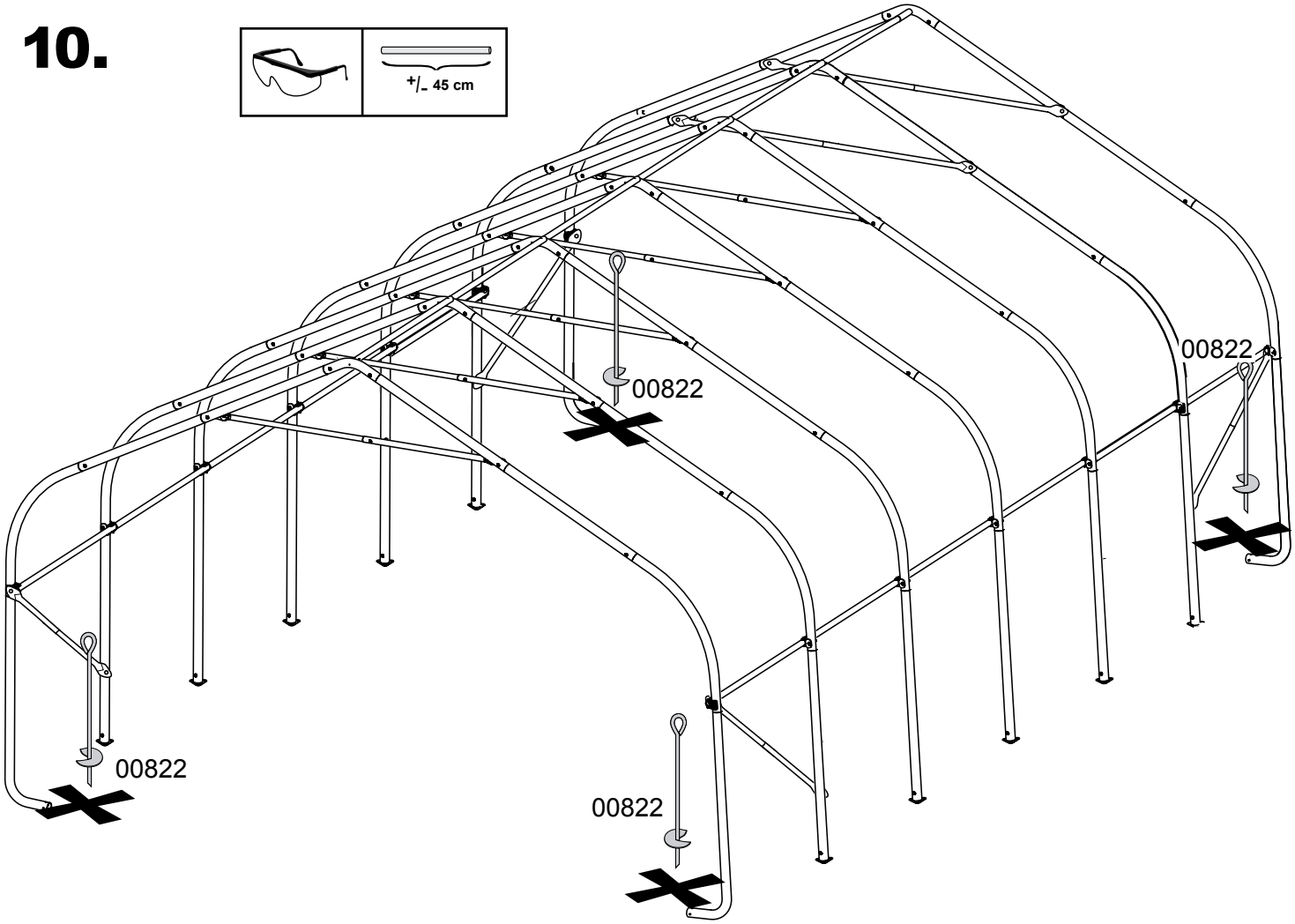

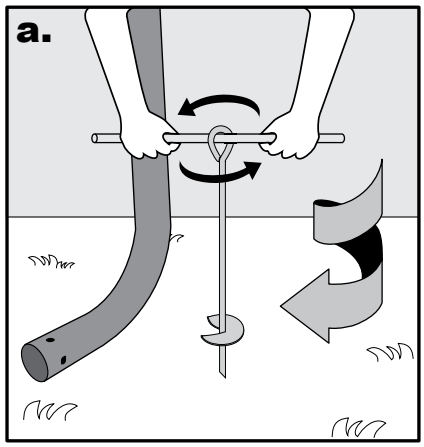

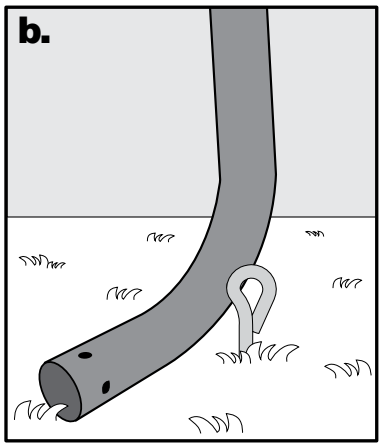

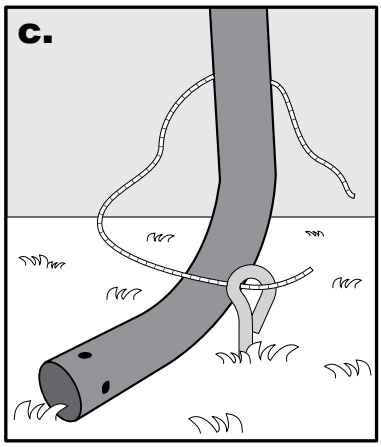

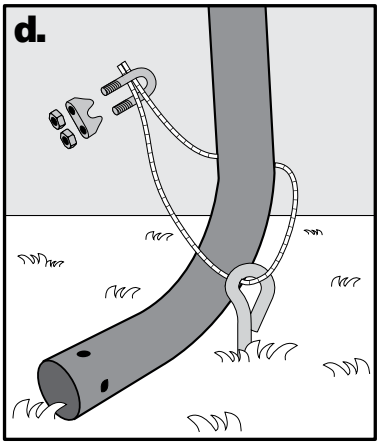

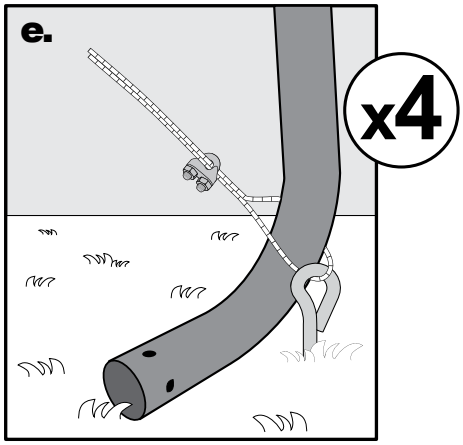

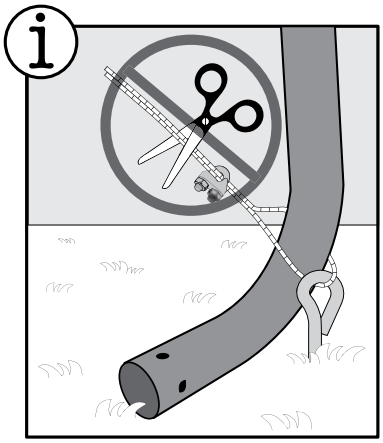

11.

a.

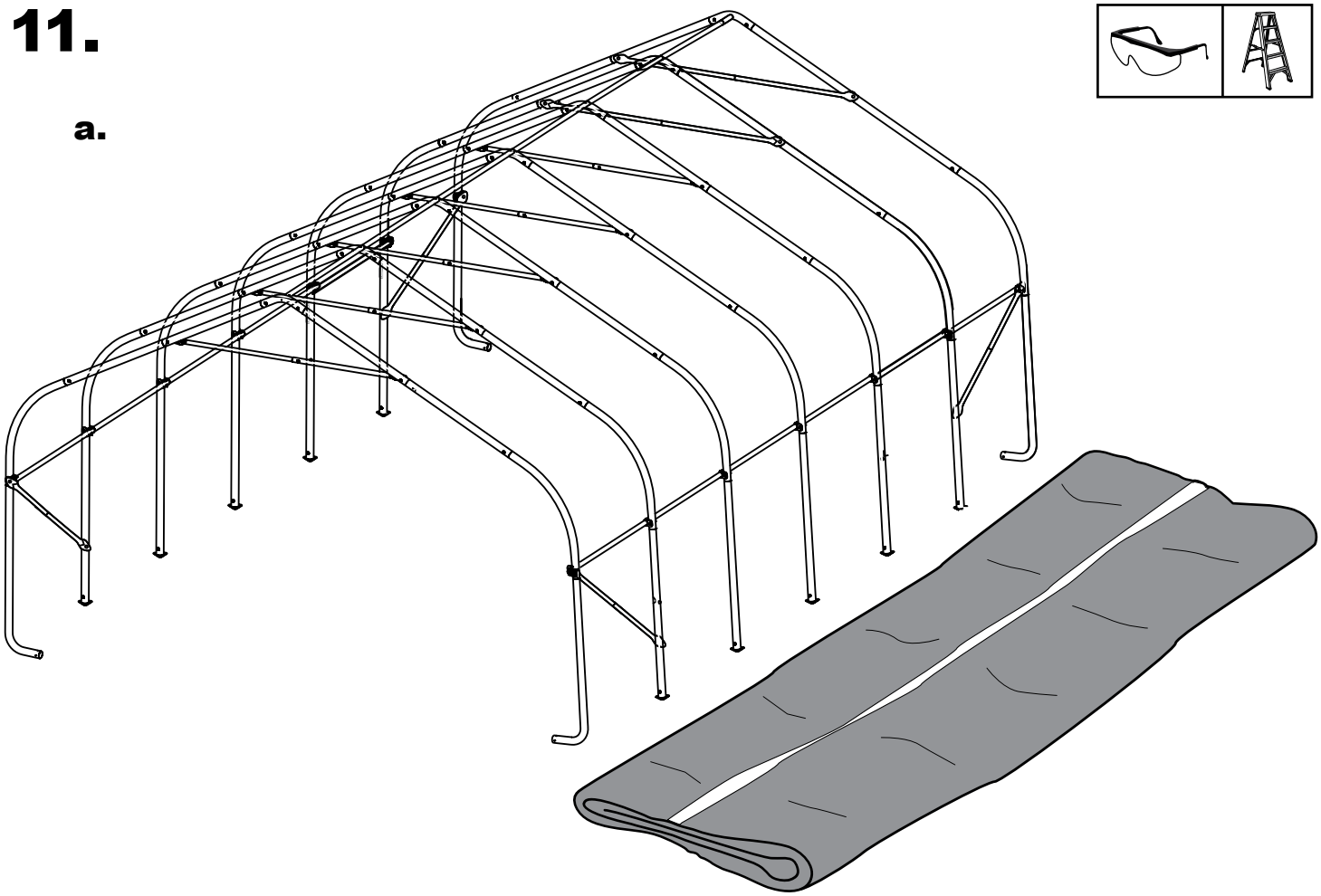

b.

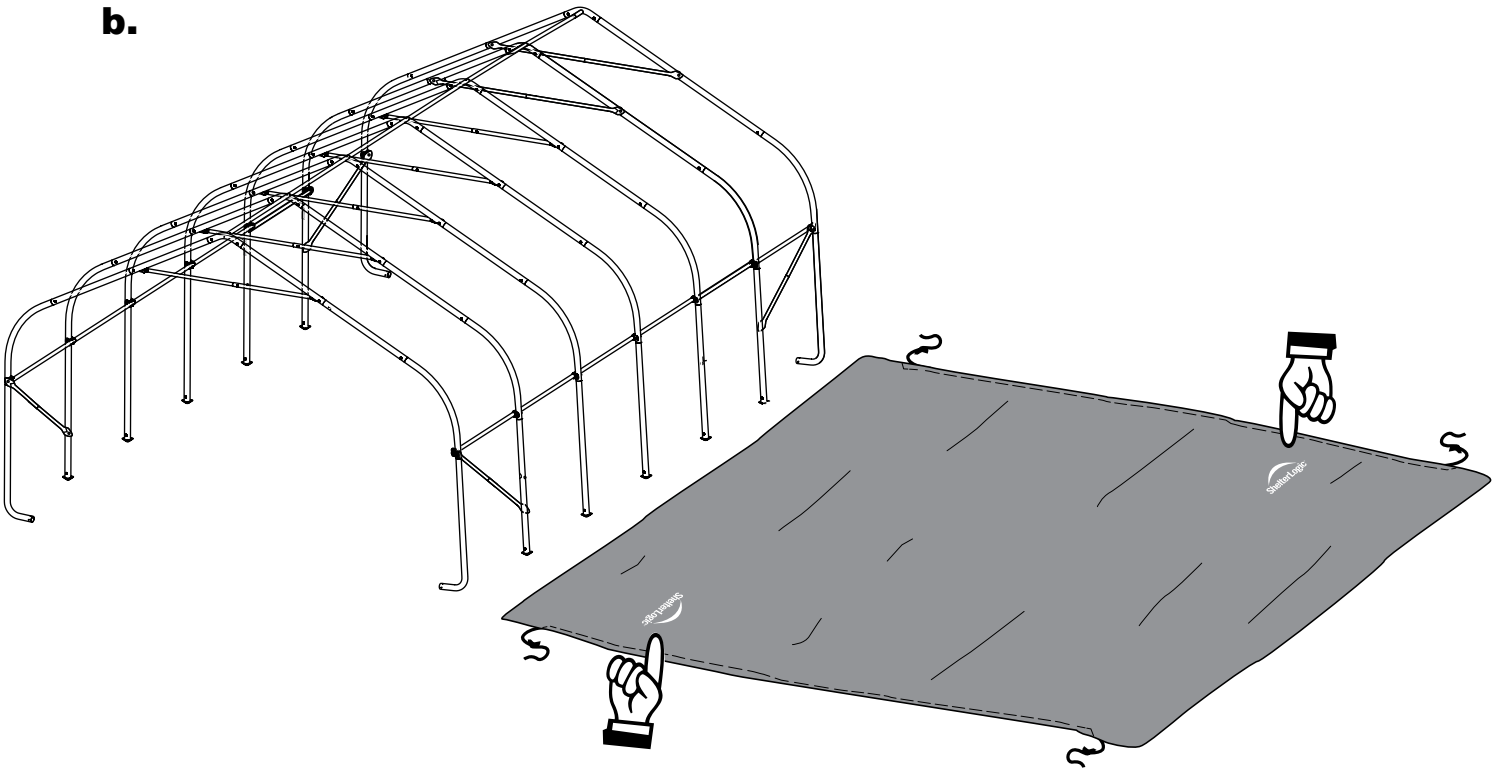

11.

c.

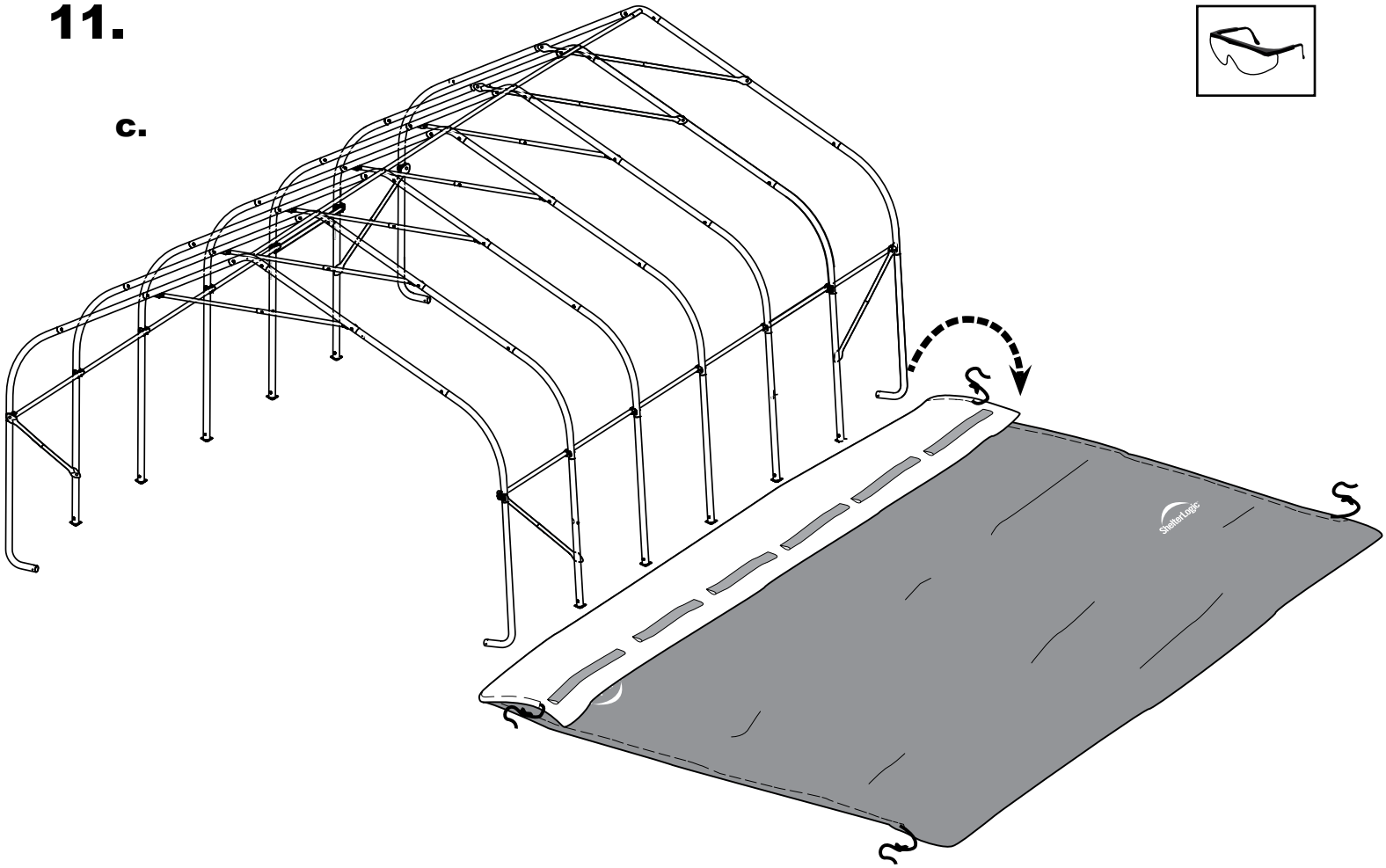

d.

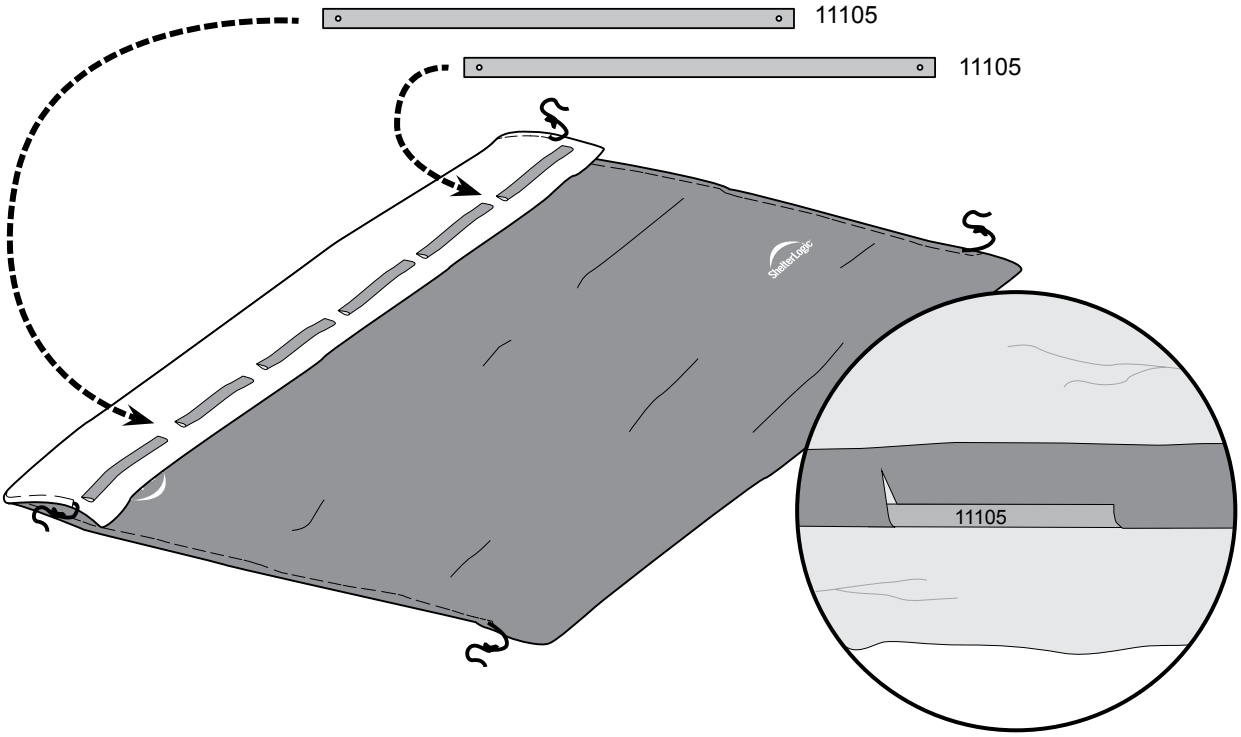

11.

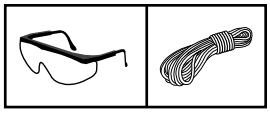

e.

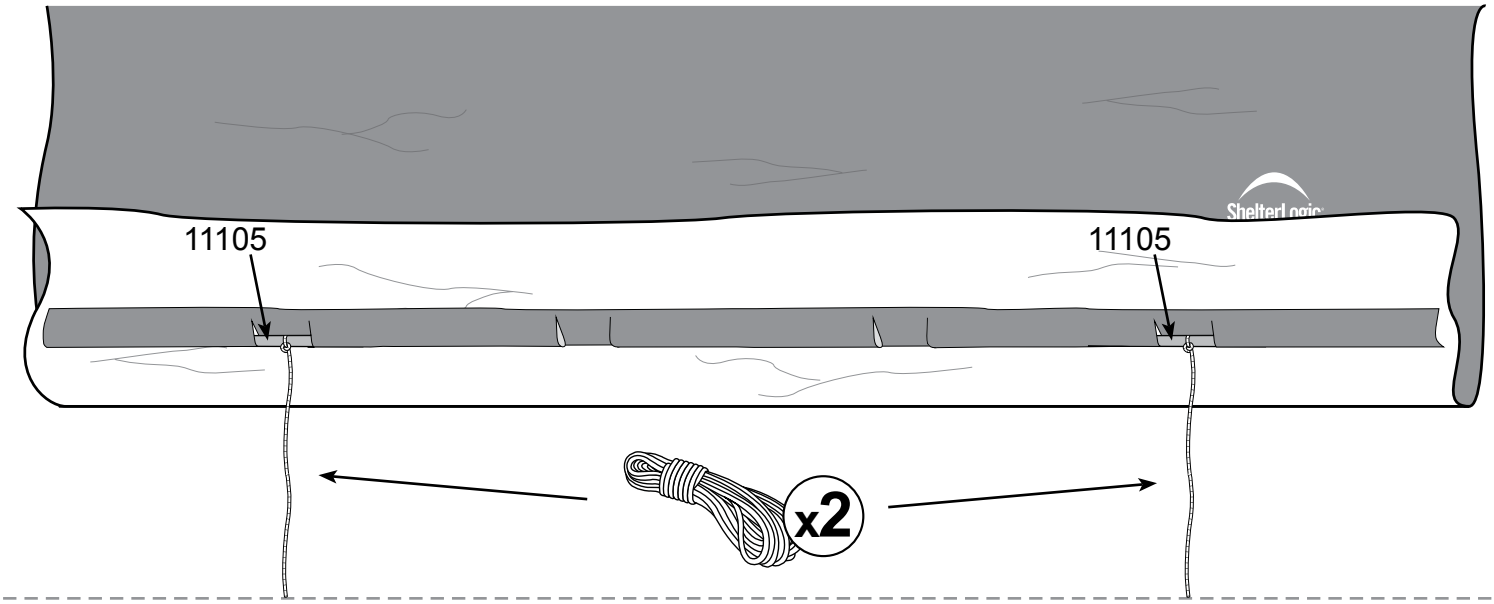

f.

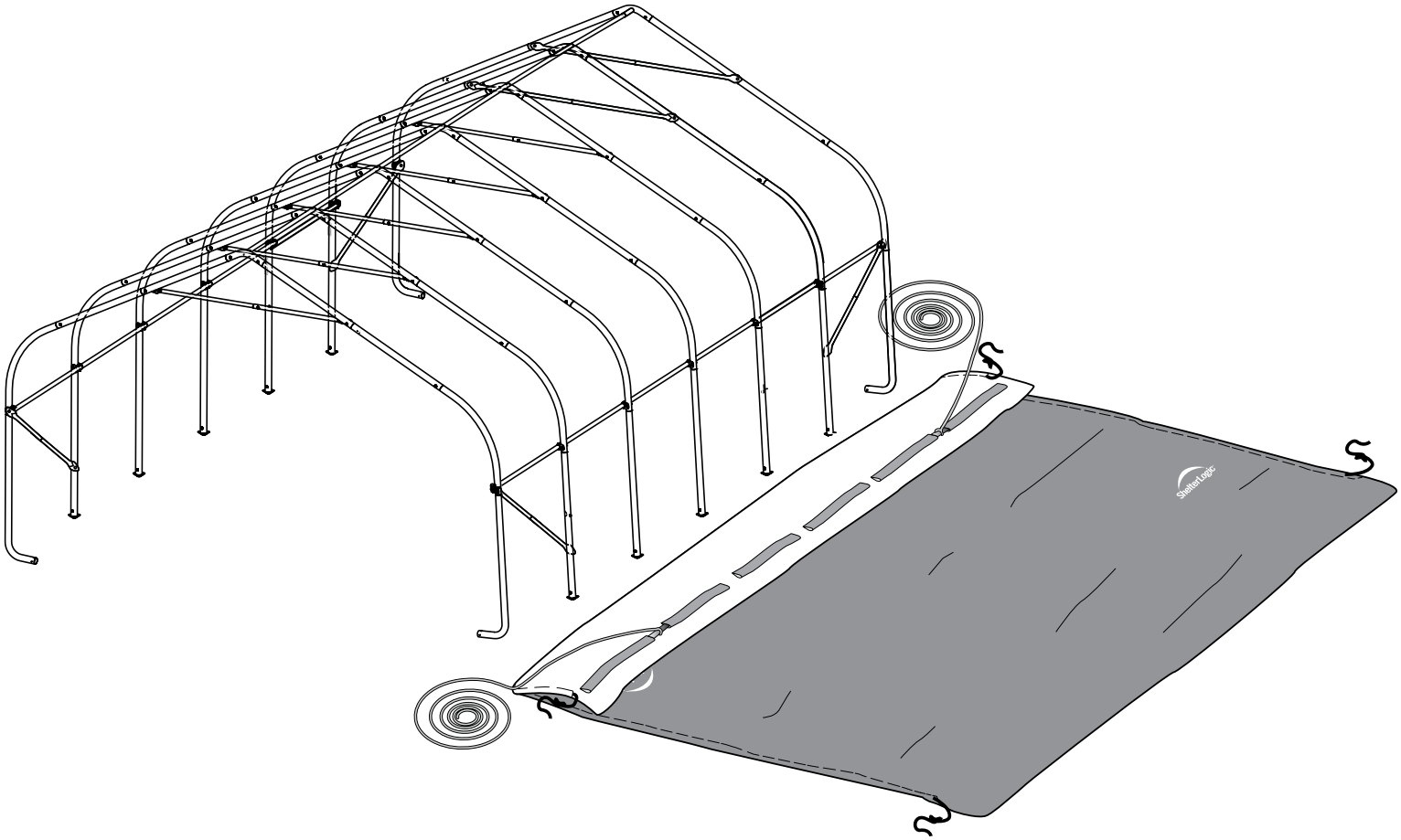

12.

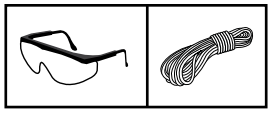

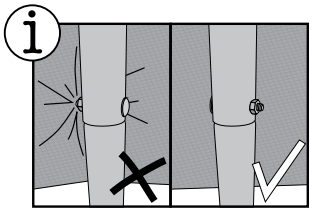

a.

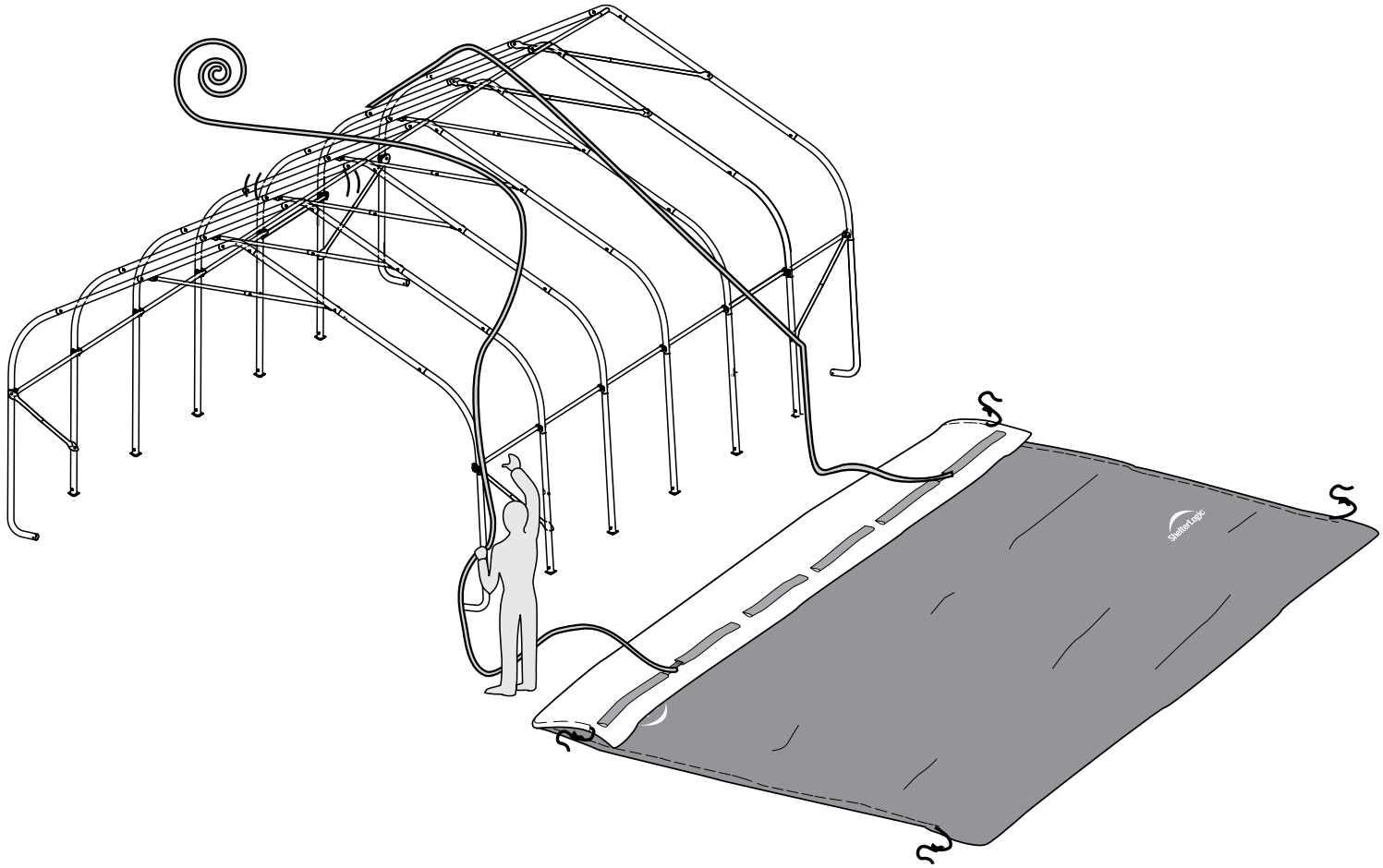

b.

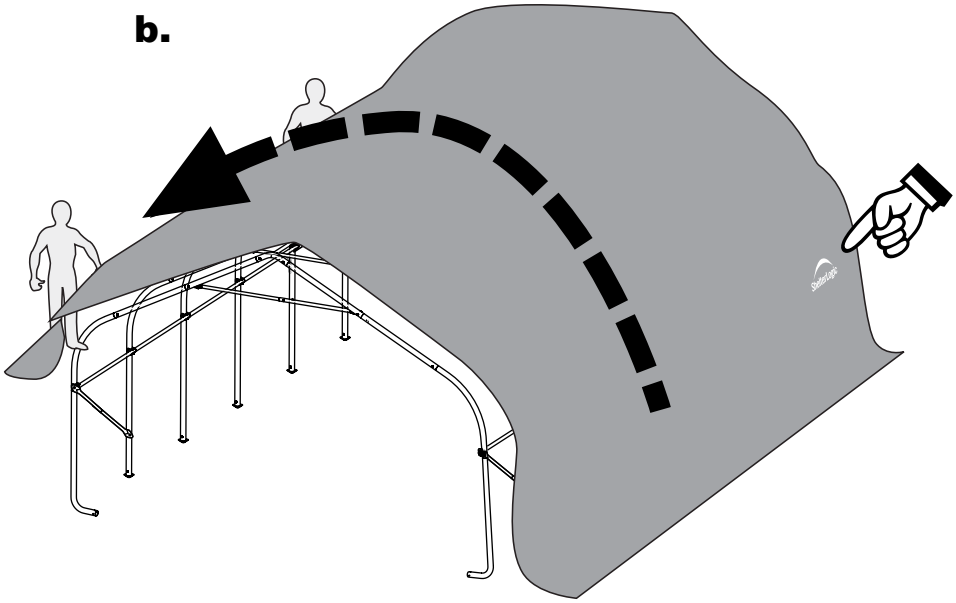

c.

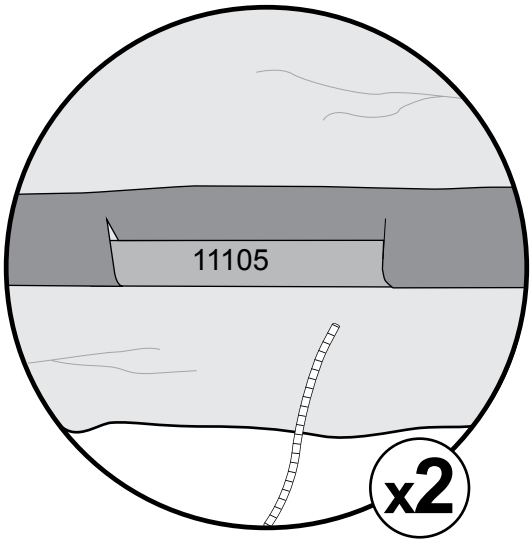

13.

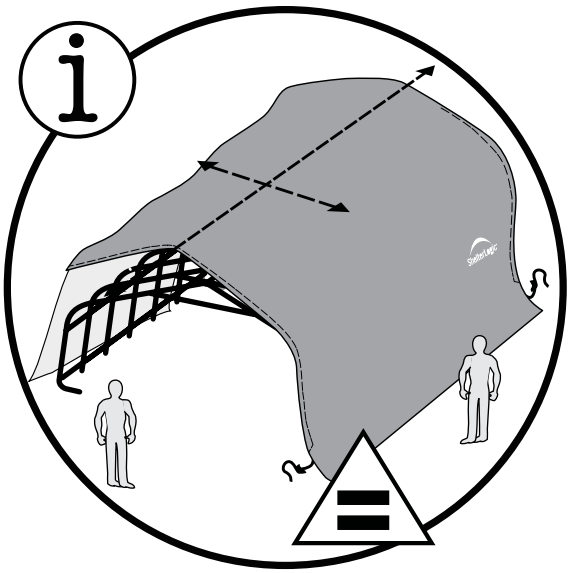

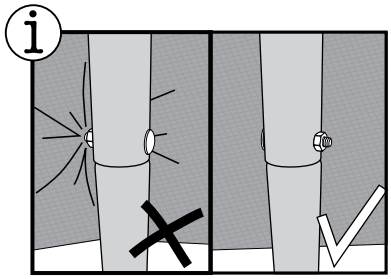

11105

x12

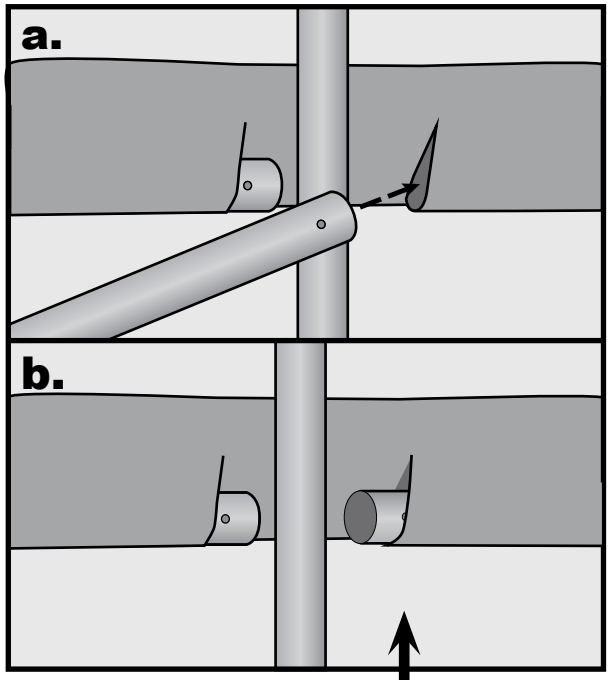

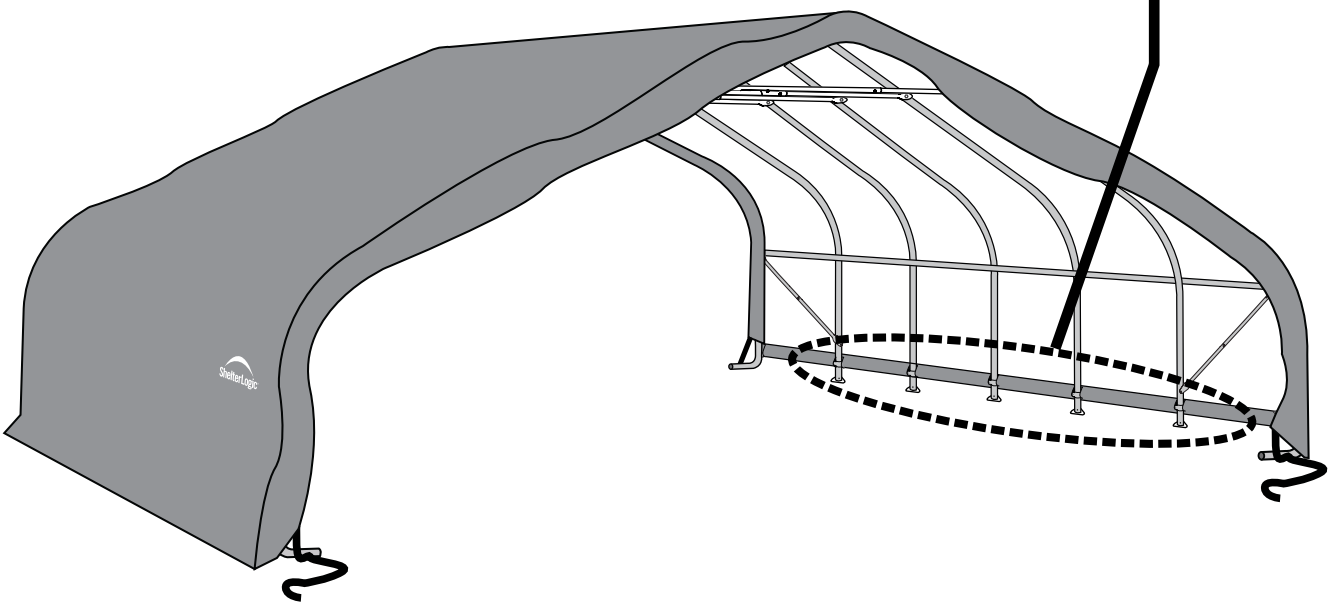

14.

a.

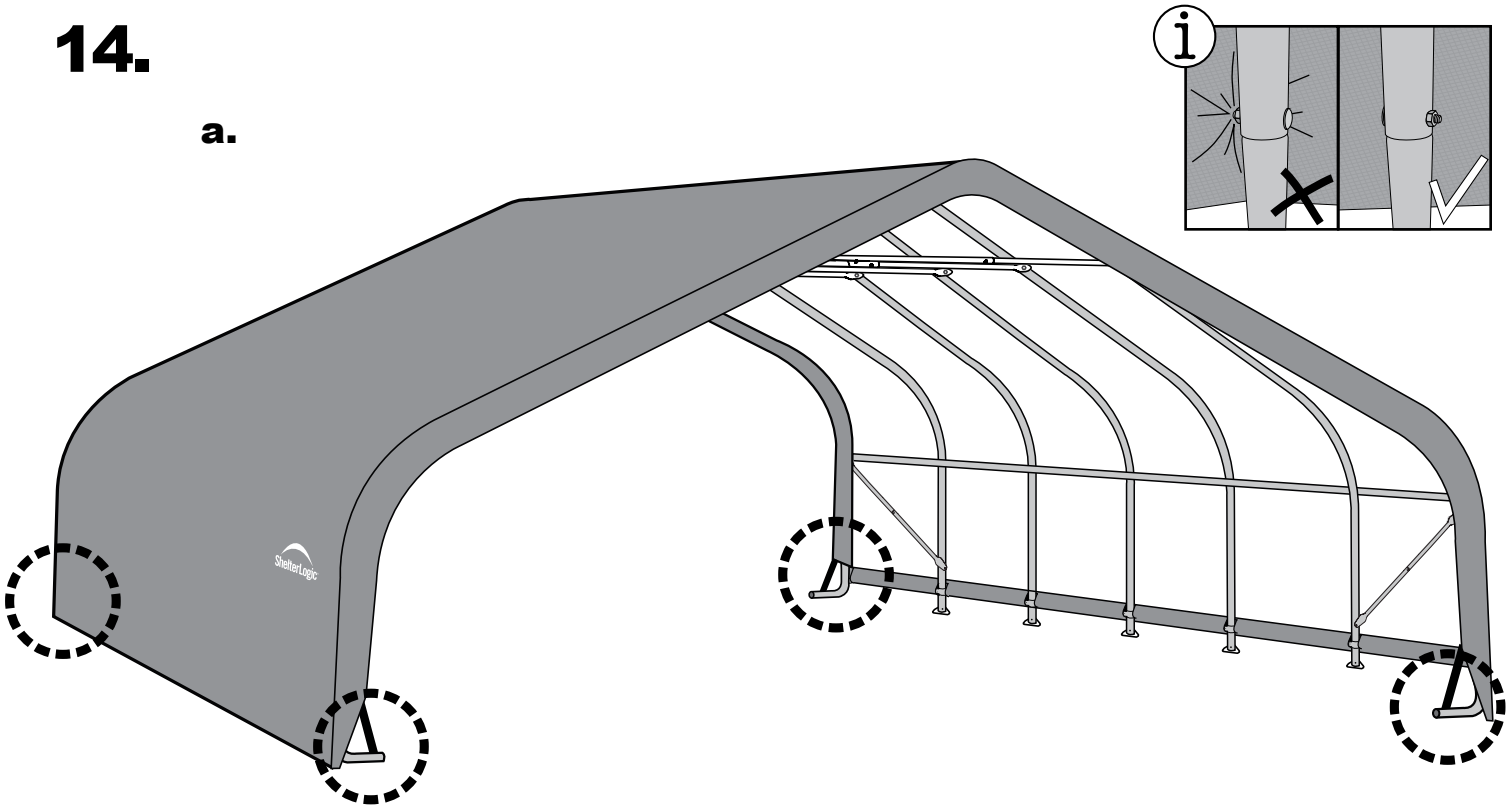

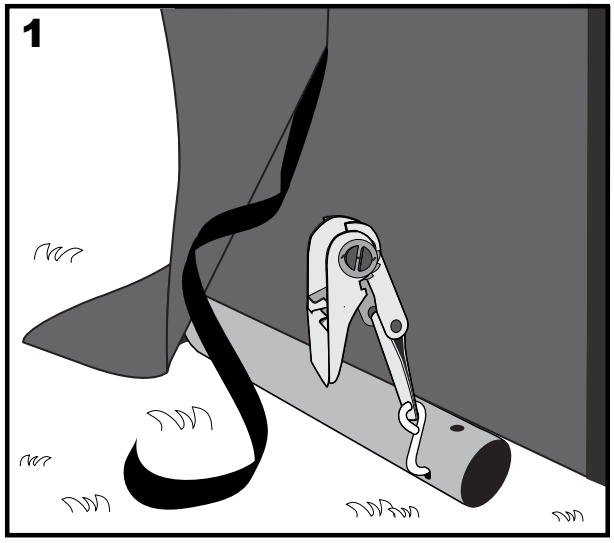

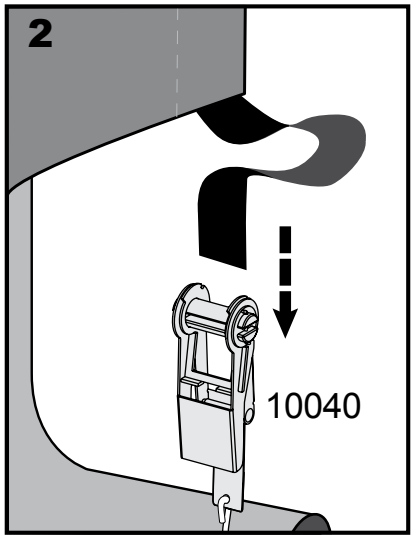

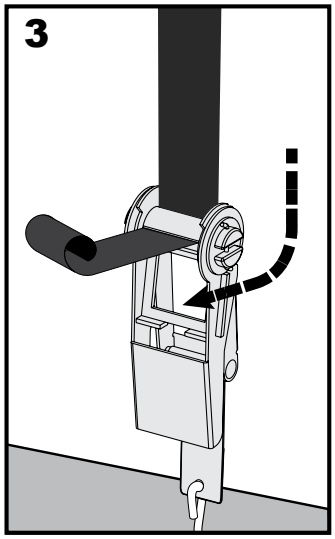

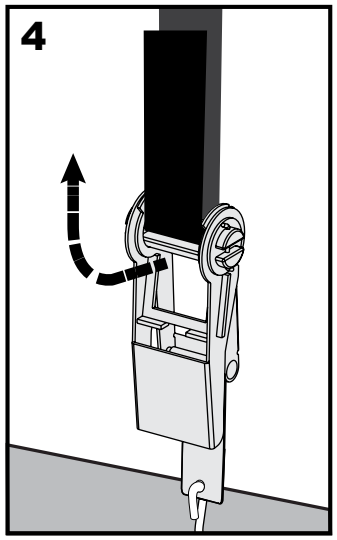

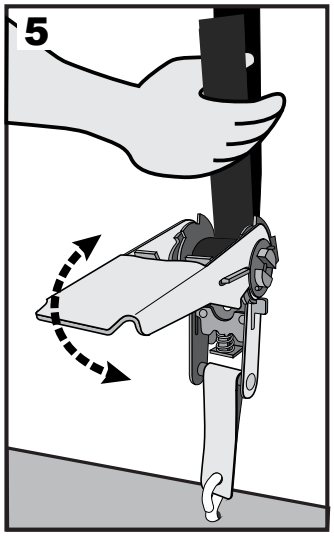

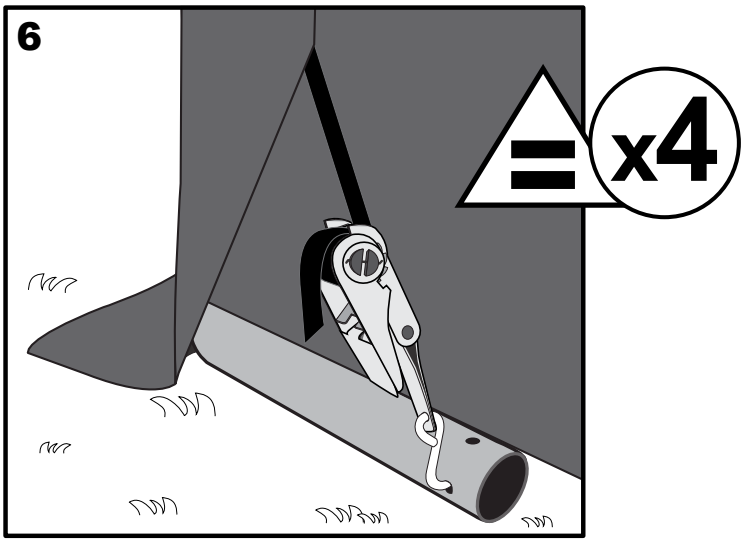

15.

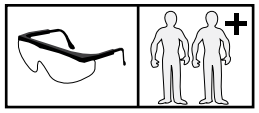

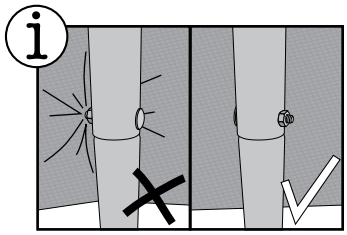

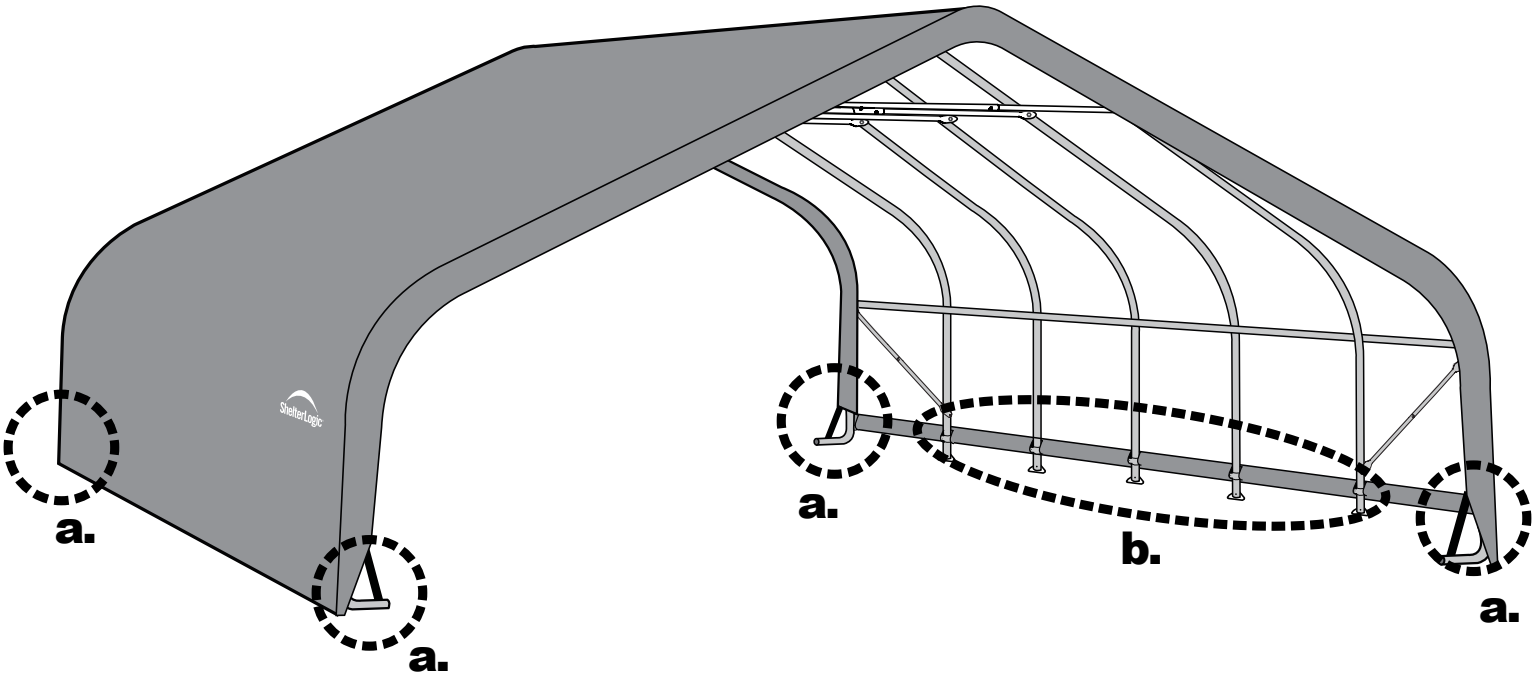
a.
a.
a.
b.
a.

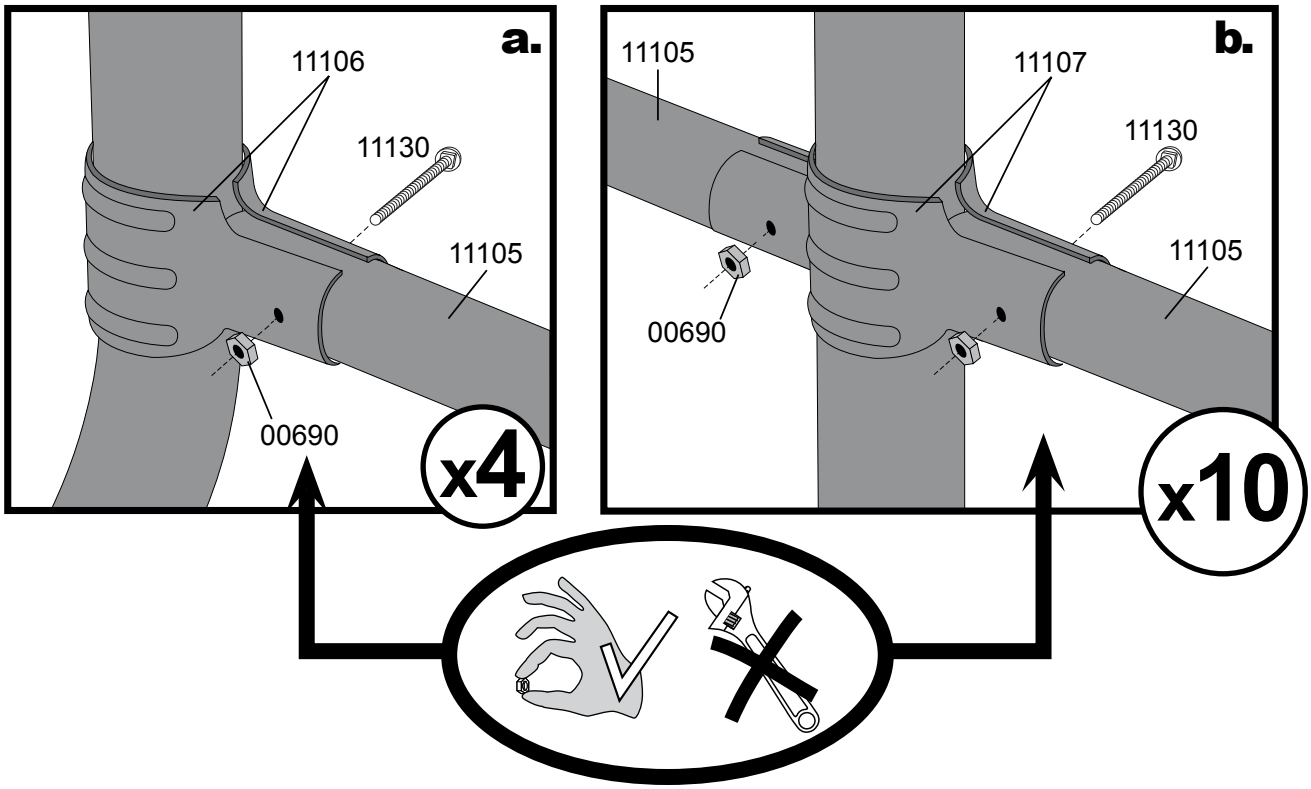
a.
11106
11130
11105
00690
x4
b.
11105
11107
11130
11105
00690
x10

16.

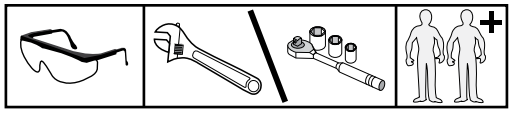

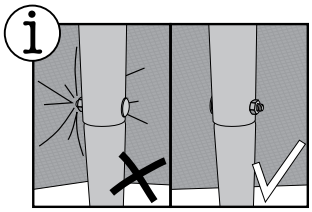

Um eine lange Lebensdauer der Plane zu gewährleisten,
prüfen und spannen Sie die Plane monatlich.

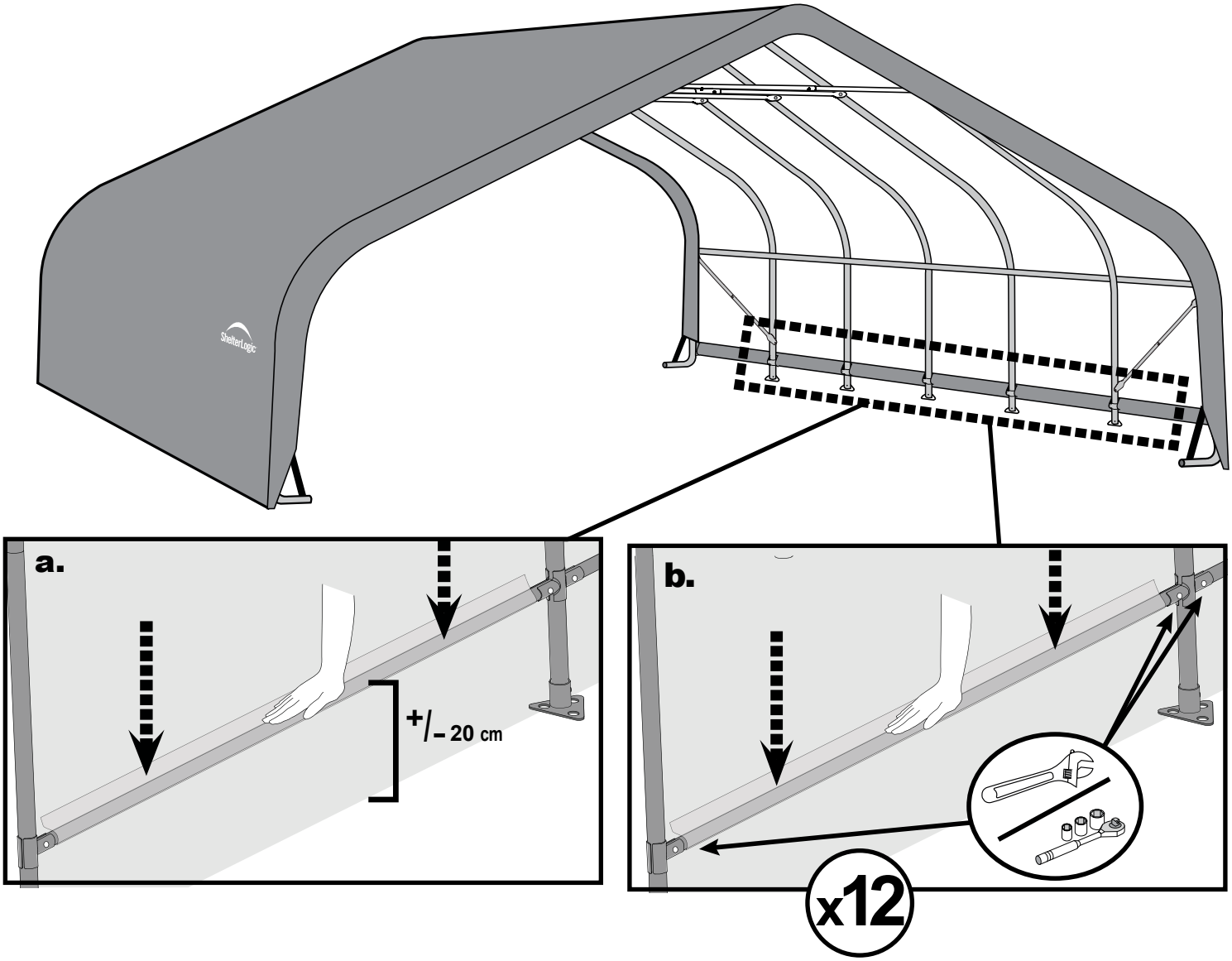

17.

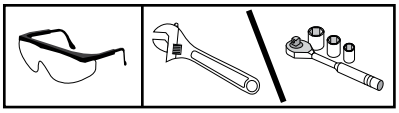

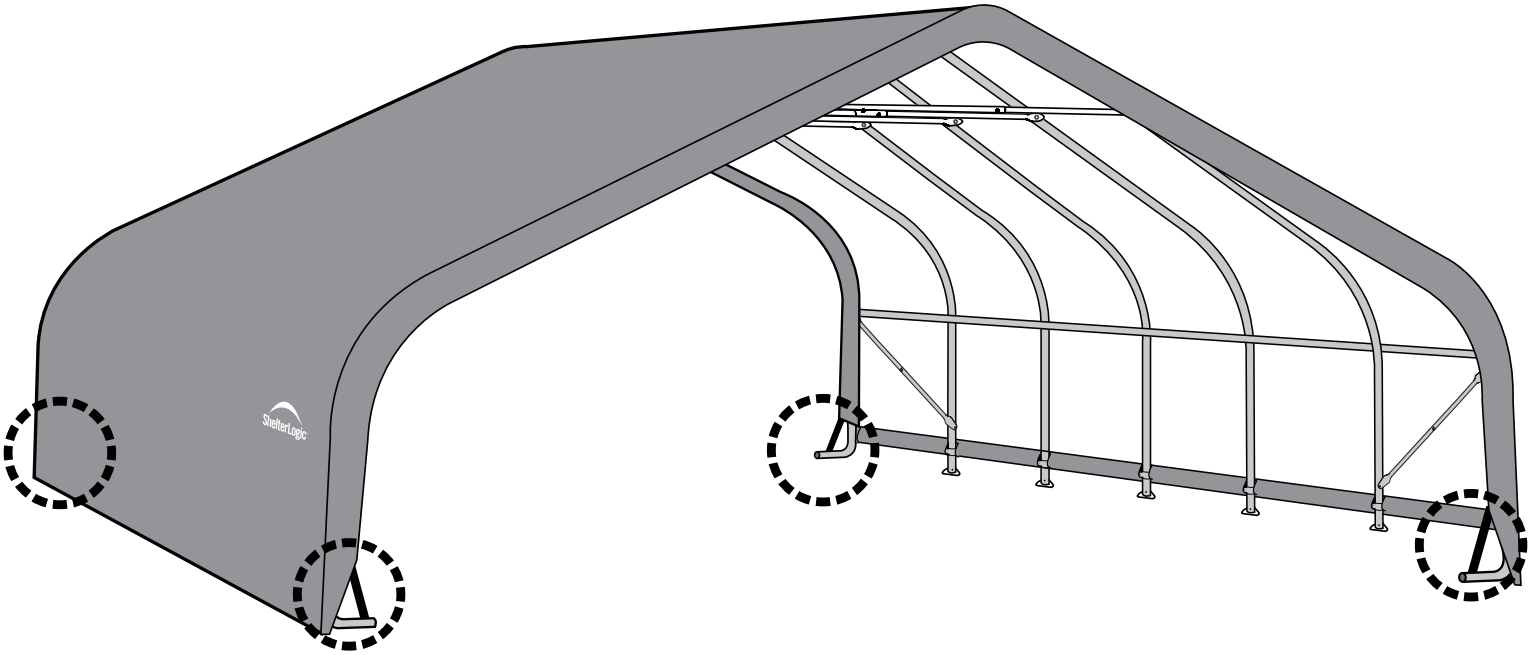

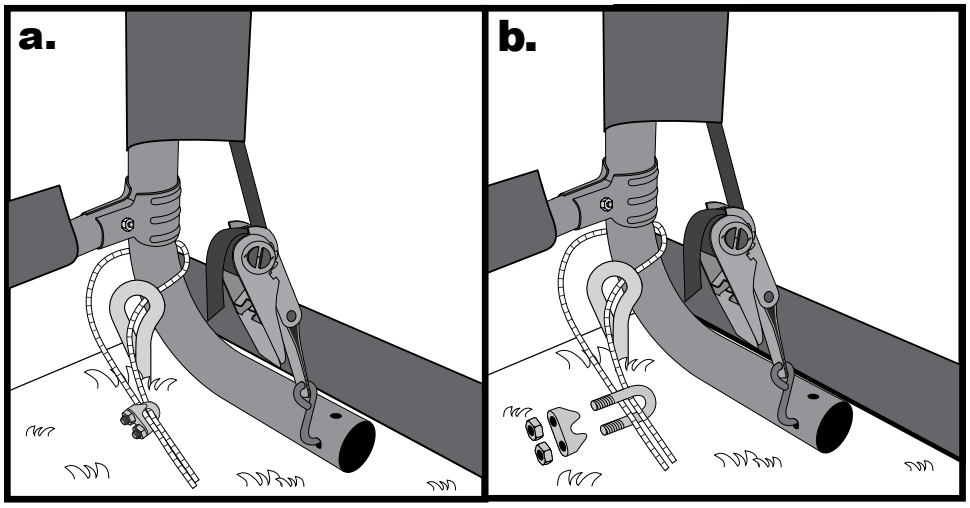

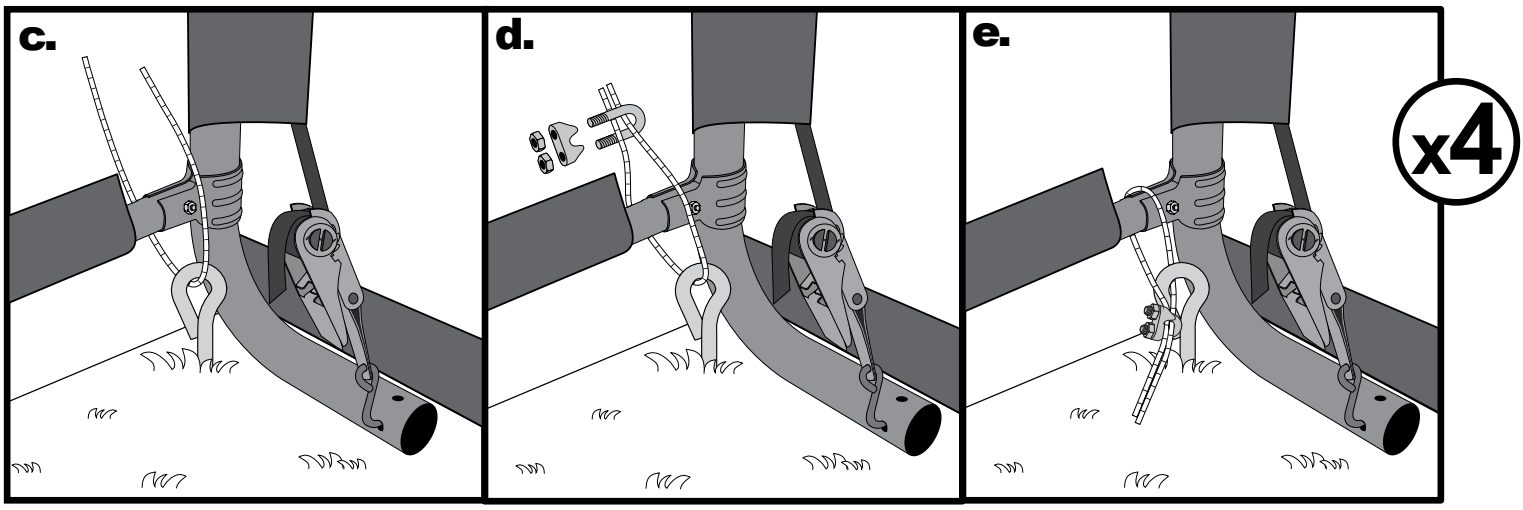
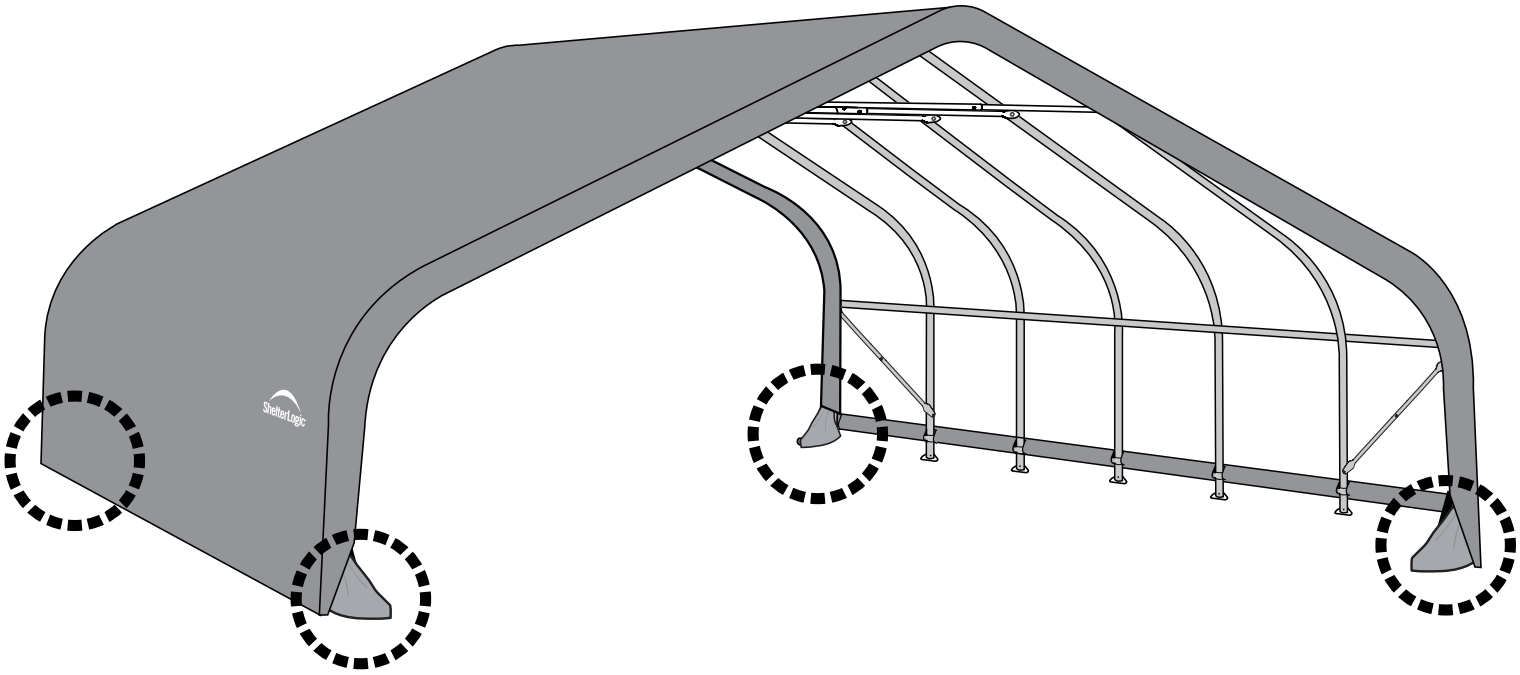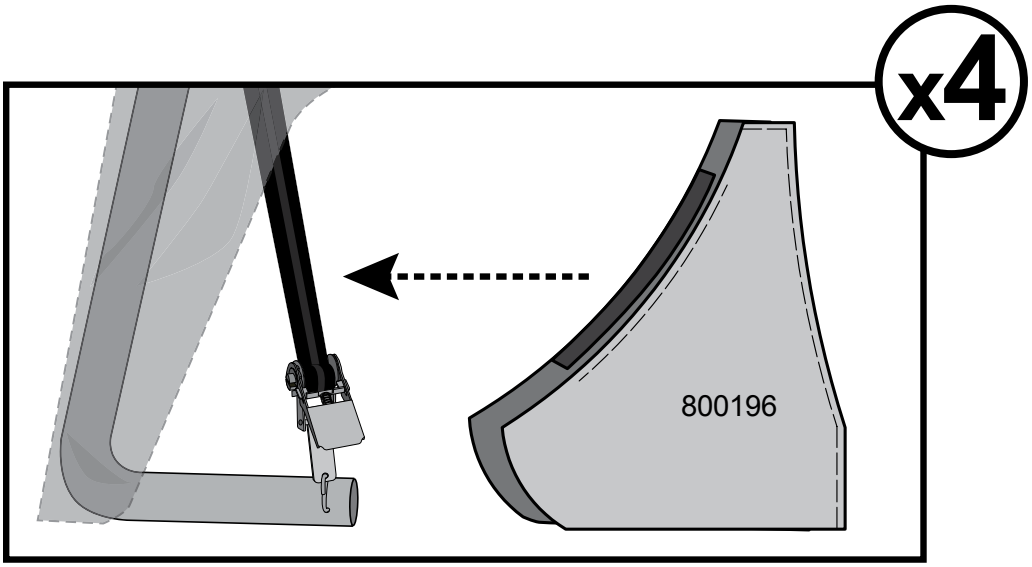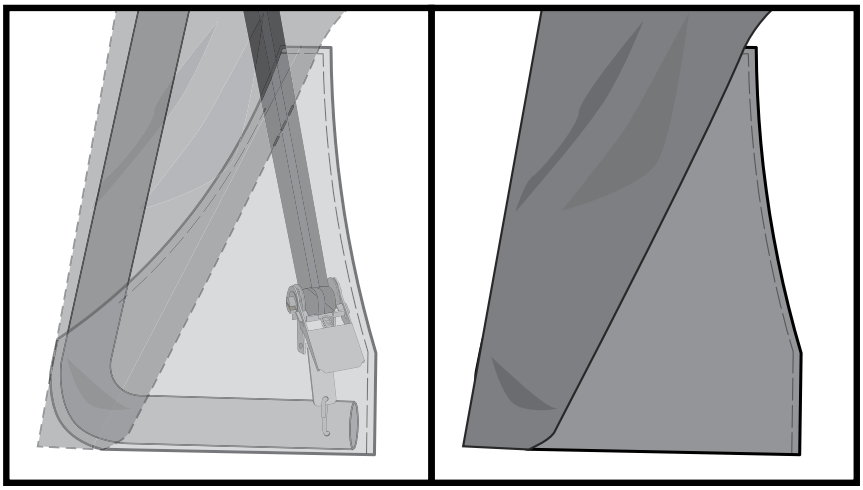
18.