Part 2

Assembly Instructions

Jungle Farm

801_008

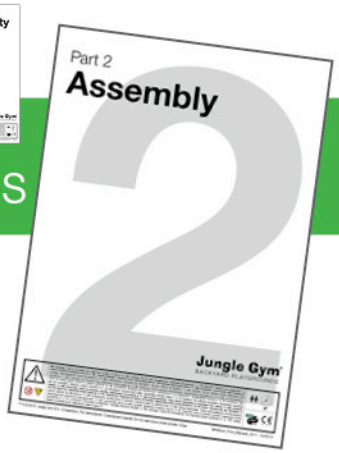

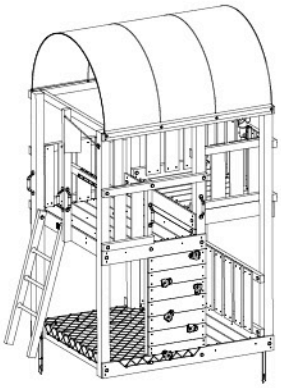

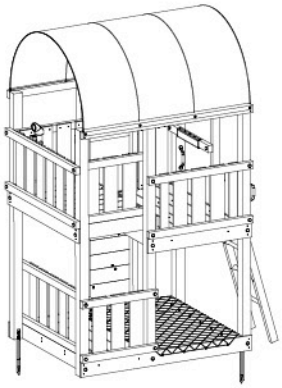

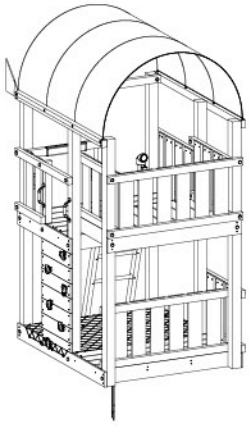

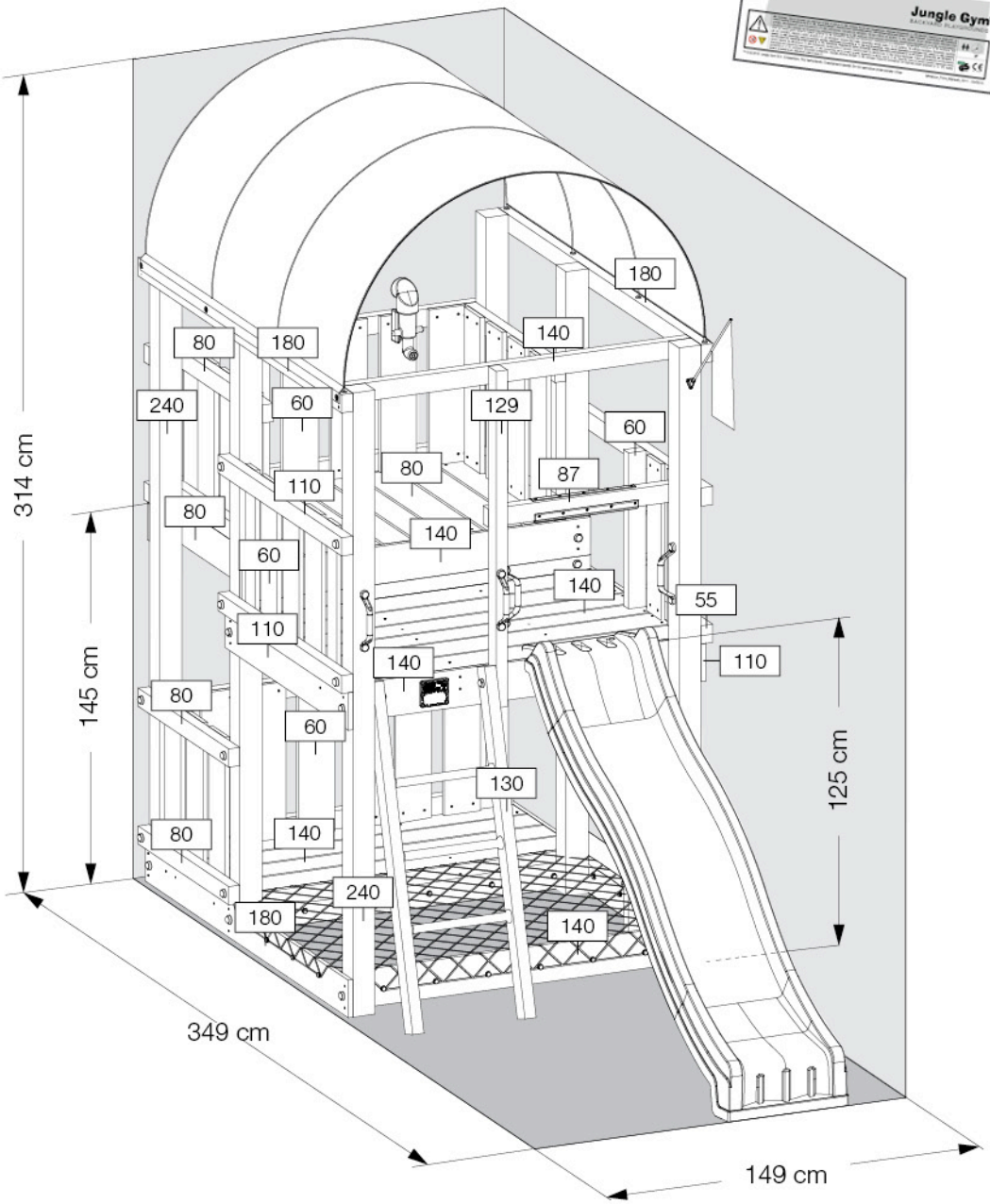

Jungle Gym®
BACKYARD PLAYGROUNDS

EN. Warnings. Only for domestic use. Maximum number of users is 12. **DE.** Achtung. Nur für den Hausgebrauch. Maximale Benutzerzahl: 12. **FR.** Attention. Réservé à un usage privé. Le nombre maximal d'utilisateurs est de 12. **NL.** Waarschuwingen. Uitsluitend voor huishoudelijk gebruik. Het maximale aantal gebruikers is 12. **BG.** Внимание. За употреба само в домашни условия. Максималният брой потребители е 12. **CS.** Varování. Jen pro domácí použití. Maximální počet uživatelů je 12. **DA.** Advarsler. Kun til privat brug. Maksimum antal brugere er 12. **EL.** Προειδοποιήσεις. Μόνο για οικιακή χρήση. Μέγιστος αριθμός χρηστών 12. **ES.** Advertencias. Sólo para uso doméstico. Número máximo de usuarios: 12. **ET.** Hoiatused. Ainult koduseks kasutamiseks. Maksimaalne kasutajate arv on 12. **FI.** Varoitukset. Ainoastaan kotikäyttöön. Käyttäjiä yhteensä enintään 12. **HR.** Upozorenja. Samo za kućansku uporabu. Maksimalan broj korisnika je 12. **HU.** Figyelmeztetések. Csak otthoni használatra! A használók max. száma: 12. **IS.** Varnaðarorð. Eingöngu fyrir einkanotkun í heimahúsum og á einkalóðum. Hámarksfjöldi notenda er 12. **IT.** Avvertenze. Solo per uso domestico. Massimo numero di utenti è 12. **LT.** Įspėjimai. Tik buitiniam naudojimui. Maksimalus naudotojų skaičius 12. **LV.** Brīdinājumi. Izmantot tikai mājās. Maksimālais lietotāju skaits ir 12. **NO.** Advarsler. Kun for privat bruk. Maksimalt antall brukere er 12. **PL.** Ostrzeżenia. Wyłącznie do użytku domowego. Maksymalna liczba użytkowników to 12. **PT.** Avisos. Apenas para uso doméstico. O número máximo de utilizadores é 12. **RO.** Avertismente. Numai pentru uz domestic. Numărul maxim de utilizatori este 12. **RU.** Предостережения. Только для домашнего использования. Максимальное количество пользователей - 12. **SK.** Upozornenia. Iba na domáce použitie. Maximálne množstvo osôb je 12. **SL.** Opozorila. Samo za domačo uporabo. Maksimalno število uporabnikov je 12. **SR.** Upozorenja. Samo za kućnu upotrebu. Maksimalan broj korisnika je 12. **SV.** Varningar. Endast för hemmabruk. Det maximala antalet användare är 12. **TR.** Uyarılar. Sadece ev kullanımı için. Maksimum kullanıcı sayısı 12.

10h

™ & © 2018 Jungle Gym B.V. Amsterdam, The Netherlands. Copyrighted material. Do not reproduce under penalty of law.

Content Kit Jungle Farm

401_008

1× 141_008 040_805 General Safety 040_008 Assembly 053_001	**1×** 022_913	**6×** 022_320	**1×** 021_300 150 × 160 cm	**1×** 021_200 150 × 160 cm
1× 022_392	**1×** 123_200	**1×** 120_024 Jungle Gym	**6×** 022_835	**3×** 005_03x
1× 025_101	**2×** 008_043	**1×** 021_107	**4×** 005_050	**1×** 022_910
1× 120_408 **12×** 022_845	**2×** 120_246 **55×** 120_005	**1×** 120_810 **40×** 022_836	**1×** 104_107	**1×** 100_008
1× 005_514	**1×** 123_103 226 × 176 cm	**1×** 102_914	**1×** 022_800	**1×** 122_301
6× 022_5xx				

www.junglegym.com - © 2018 Jungle Gym B.V.

Hardware Jungle Farm

100_008

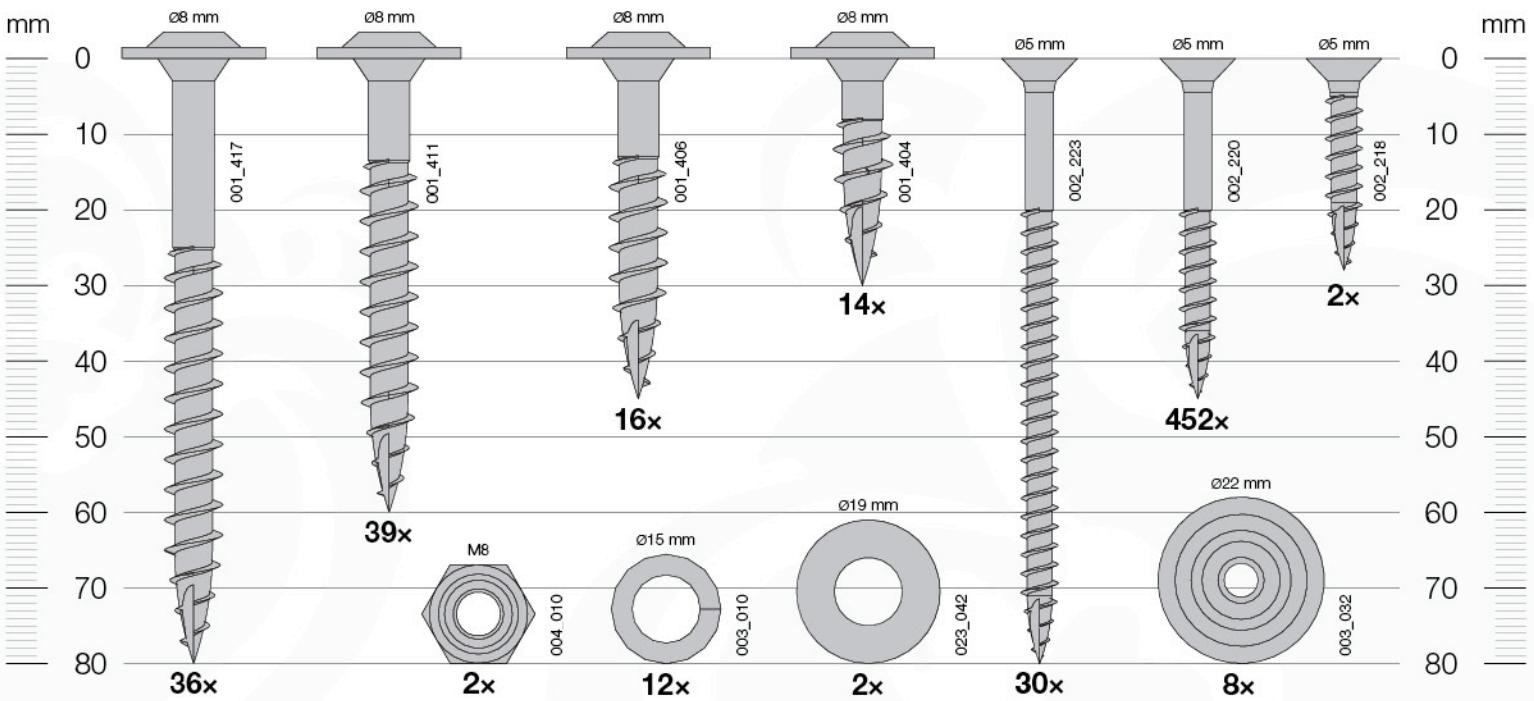

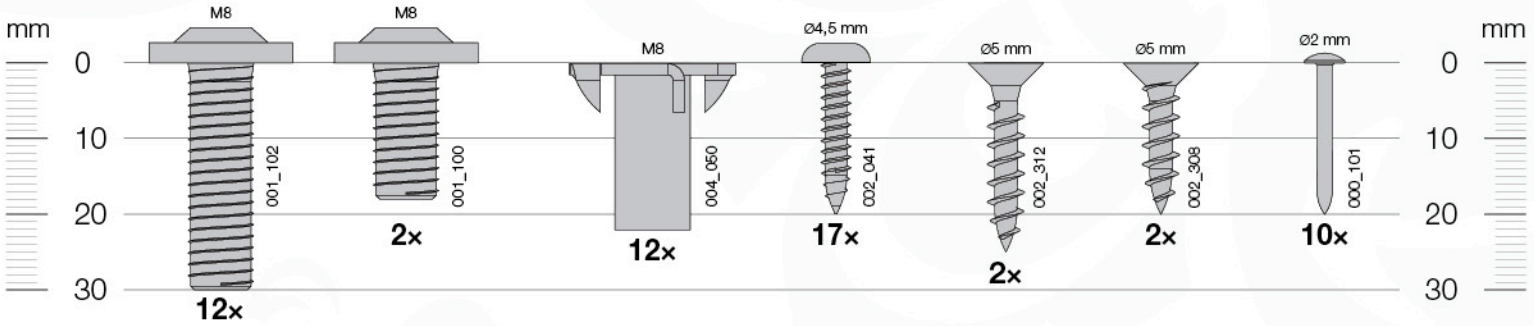

Tools

104_107

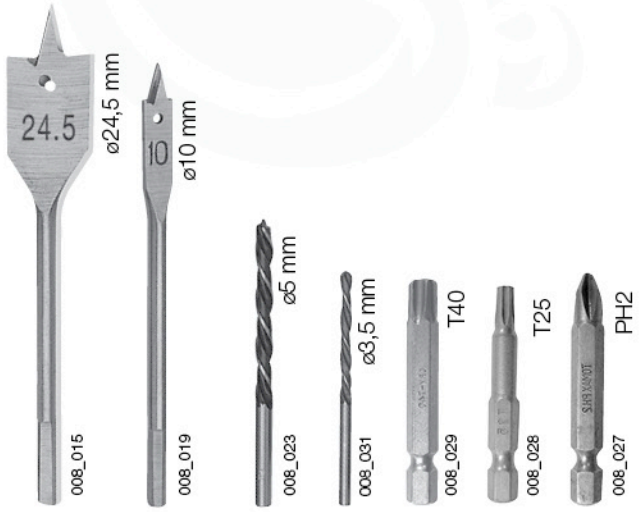

Wavy Star Slide XL

- 324_100 Yellow
- 324_200 Blue
- 324_300 Green
- 324_400 Red
- 324_500 Fucksia
- 324_600 Dark Green

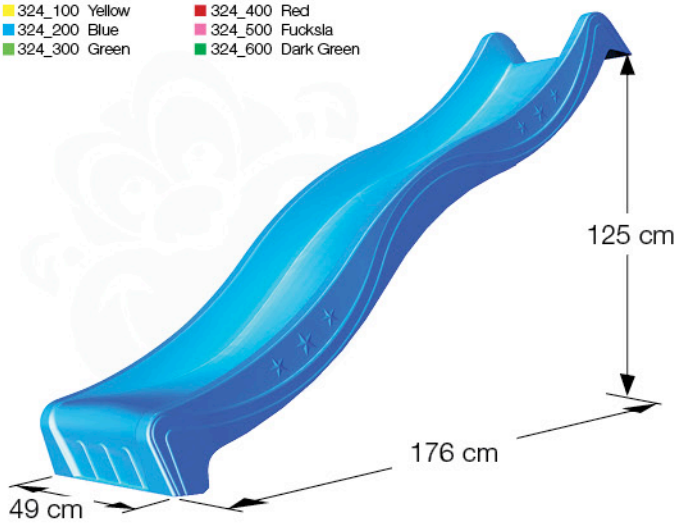

Timber Jungle Farm

601_008

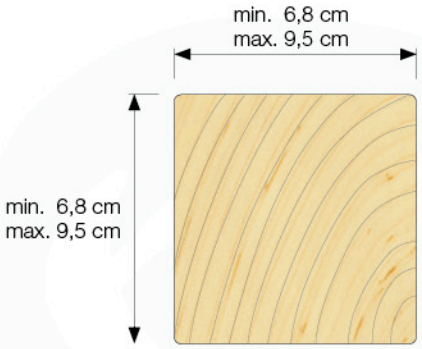

min. - max. 239 cm - 240 cm	240	6×

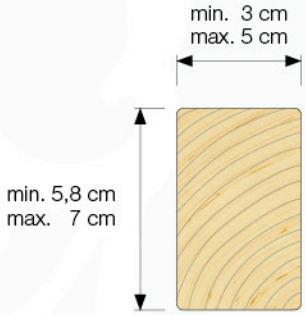

min. 179 cm max. 180 cm	180		2×
min. 139 cm max. 140 cm	140		5×
min. 129 cm max. 130 cm	130		2×
min. 124 cm max. 129 cm	129	p.20	1×
min. 122 cm max. 124 cm	124	p.22	1×
min. 112 cm max. 113 cm	113		2×
min. 106 cm max. 110 cm	110	p.21	3×
min. 84 cm max. 91 cm	91	p.14	4×
min. 79 cm max. 87 cm	87	p.21	1×
min. 79 cm max. 80 cm	80		6×
min. 55 cm max. 64 cm	64	p.14	4×
min. 59 cm max. 60 cm	60		1×
min. 49 cm max. 55 cm	55	p.22	1×

www.junglegym.com - © 2018 Jungle Gym B.V.

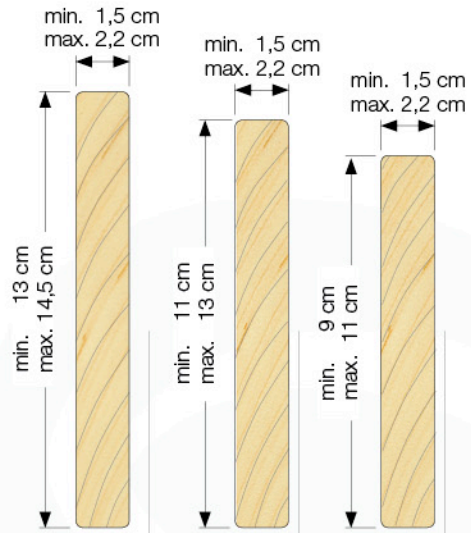

min. 179 cm max. 180 cm — 180		2×	2×	2×
min. 139 cm max. 140 cm — 140		20×	22×	25×
min. 106 cm max. 110 cm — 110	p.8+10	2×	2×	2×
min. 79 cm max. 80 cm — 80		11×	13×	15×
min. 59 cm max. 60 cm — 60		42×	47×	55×

1a

1x
022_913

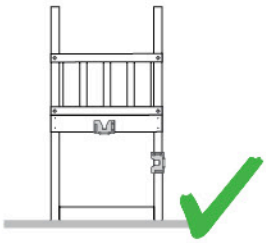

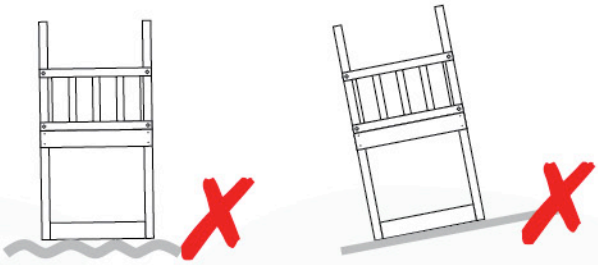

1b

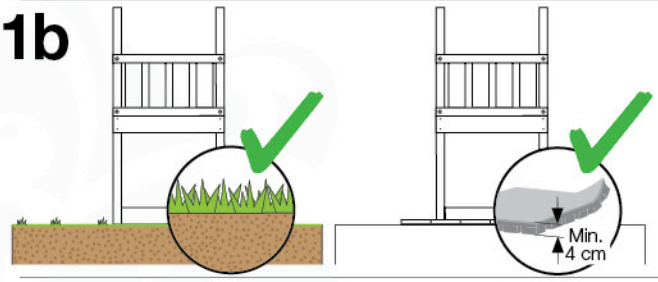

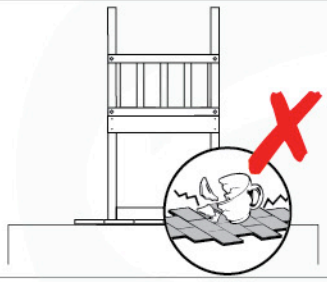

1c

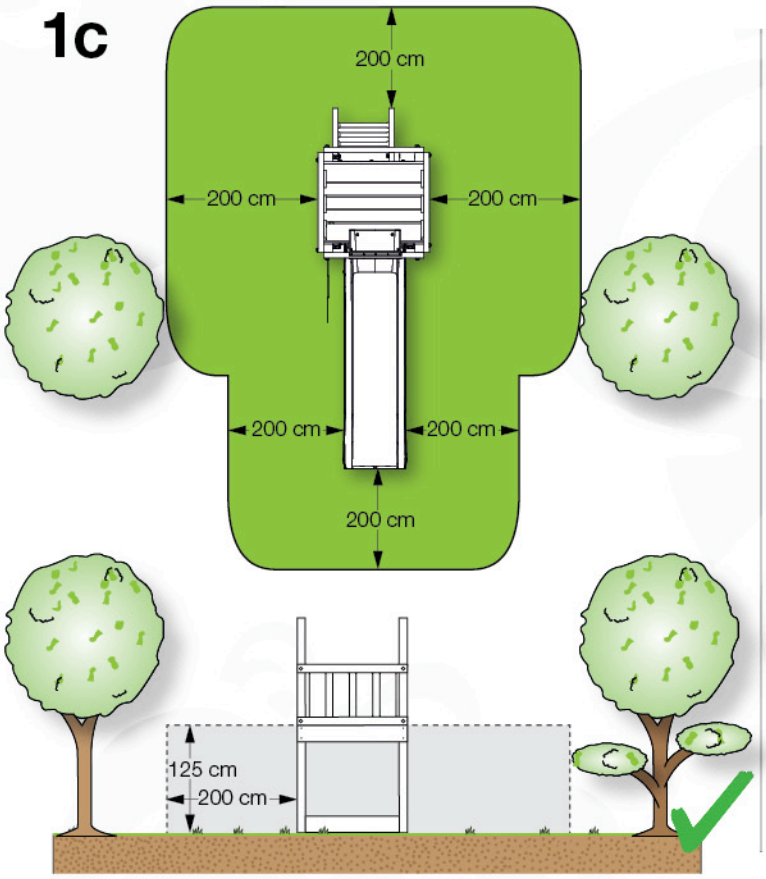

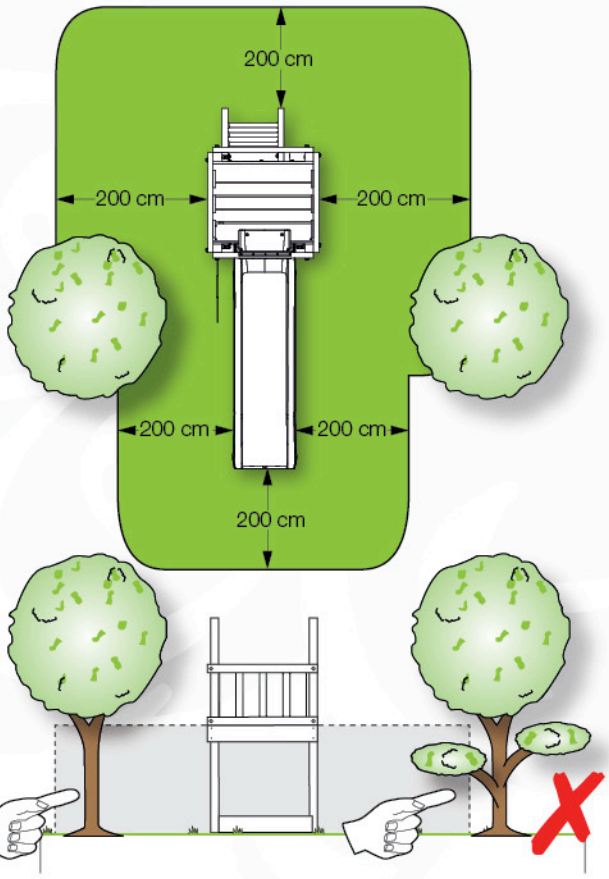

1d

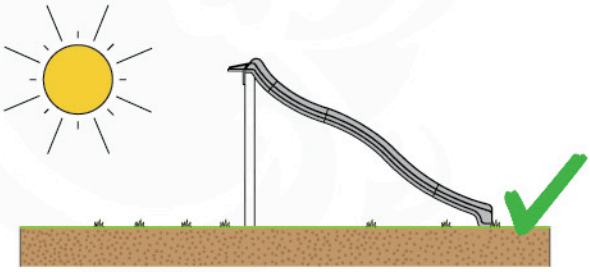

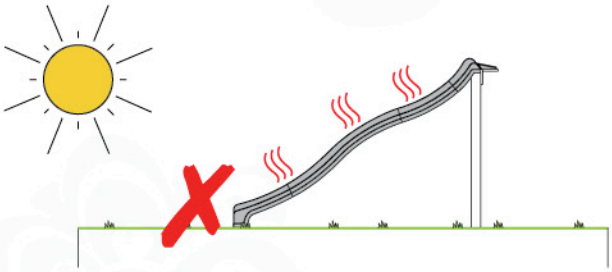

1e

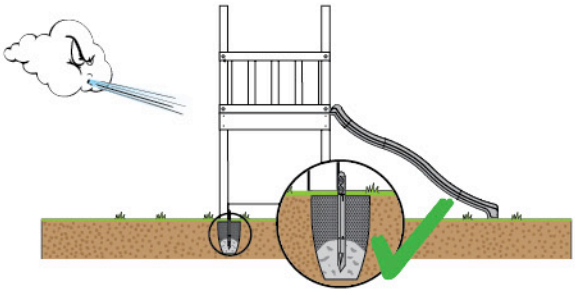

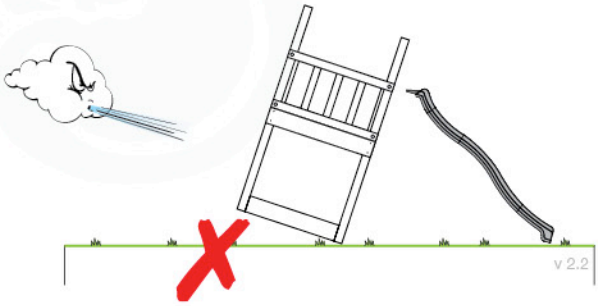

www.junglegym.com - © 2018 Jungle Gym B.V.

2a Product Identification

1×
324_xxx

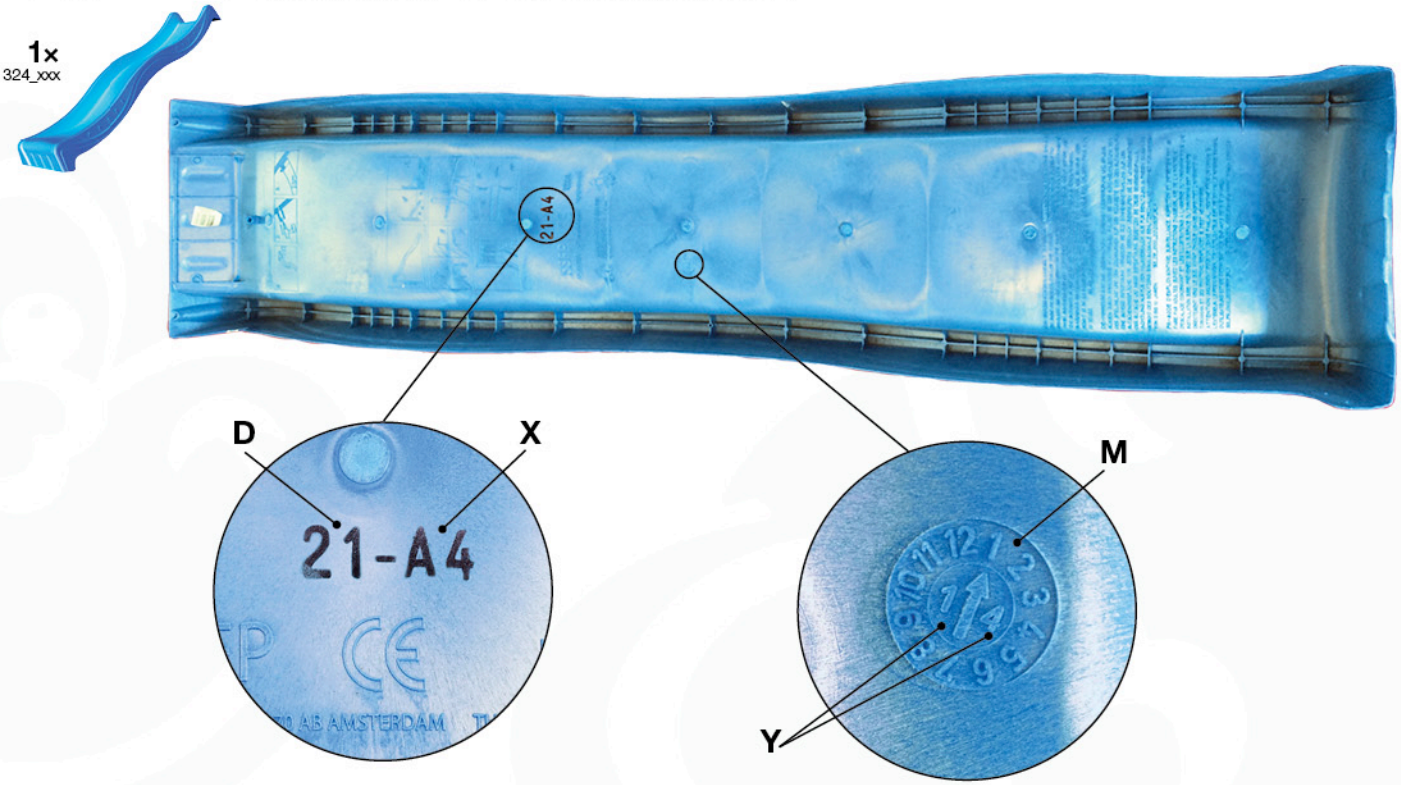

	D	M	Y	X
Example	21	1	2014	A4
Your Data	.....	.....	20.....	.....

2b

1×
022_392

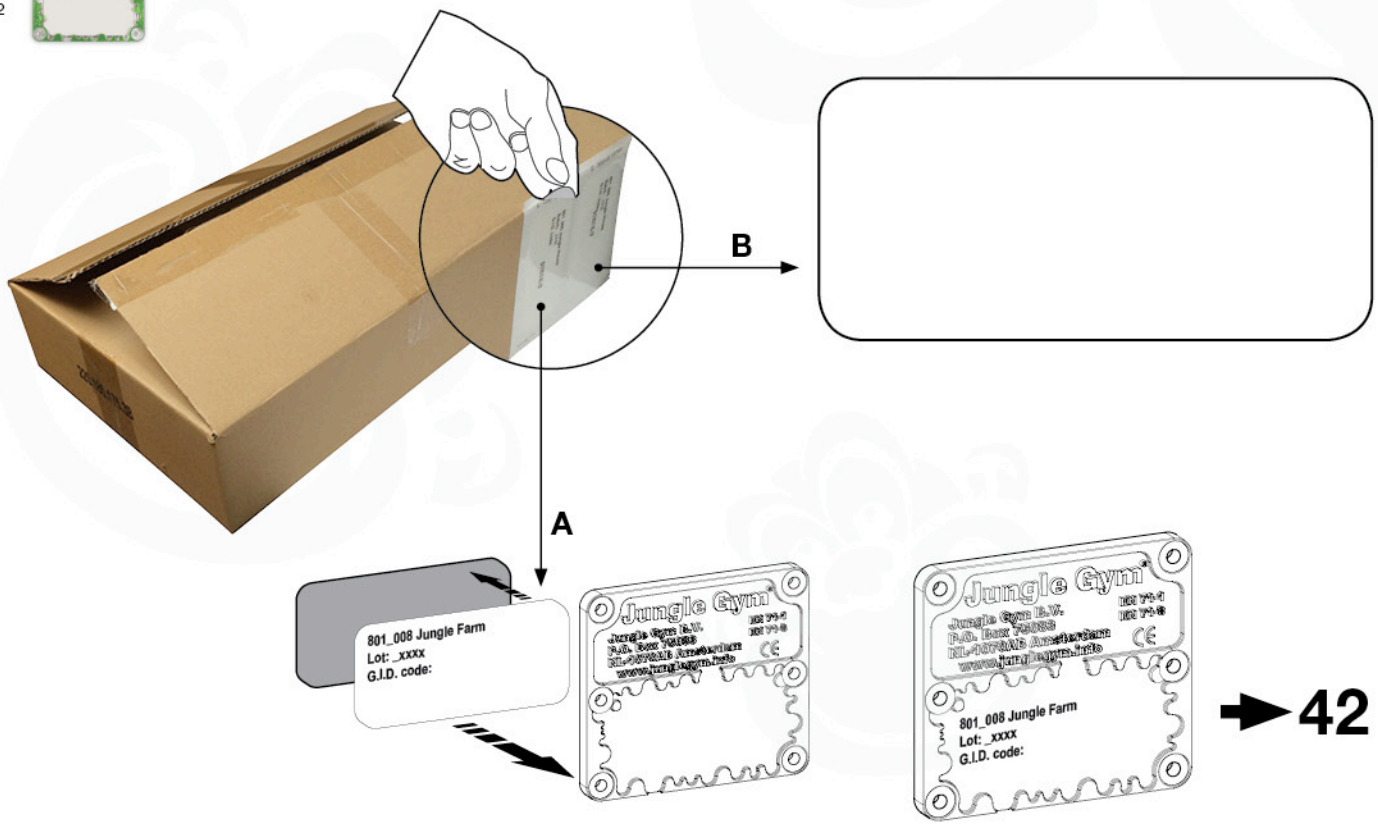

→ 42

3a

6x 002_223 — 80 mm

6x 002_220 — 45 mm

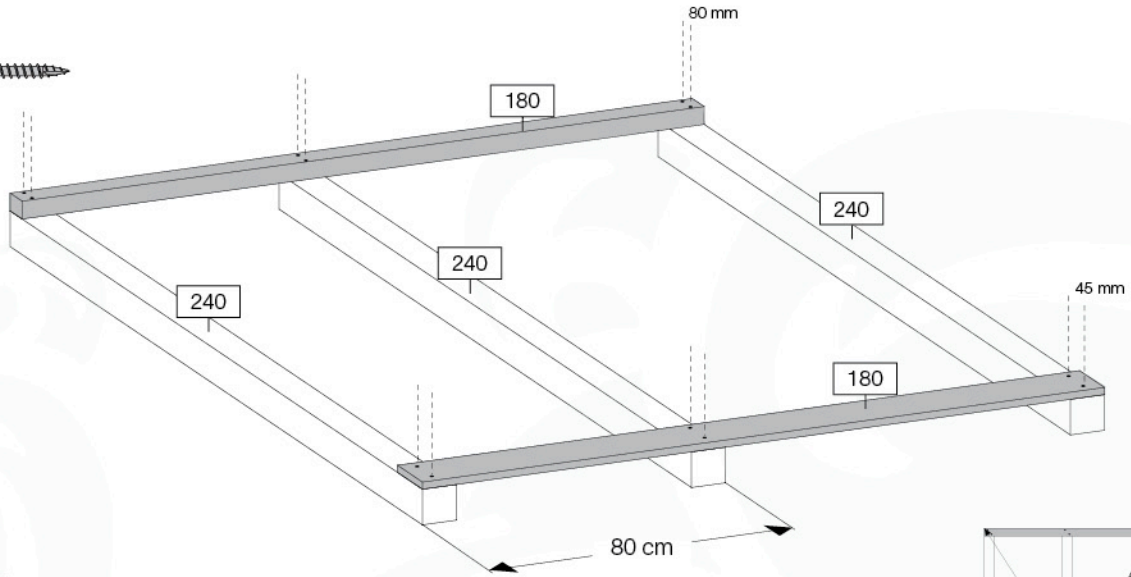

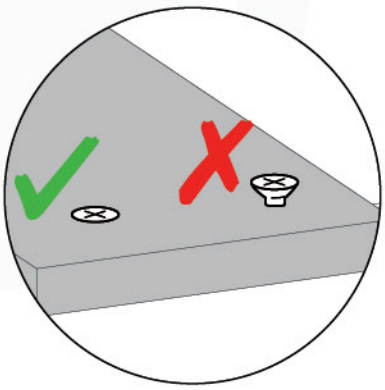

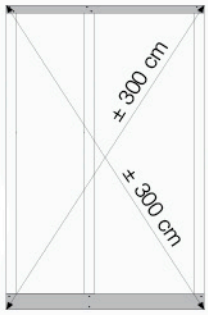

3b

4x 002_220 — 45 mm

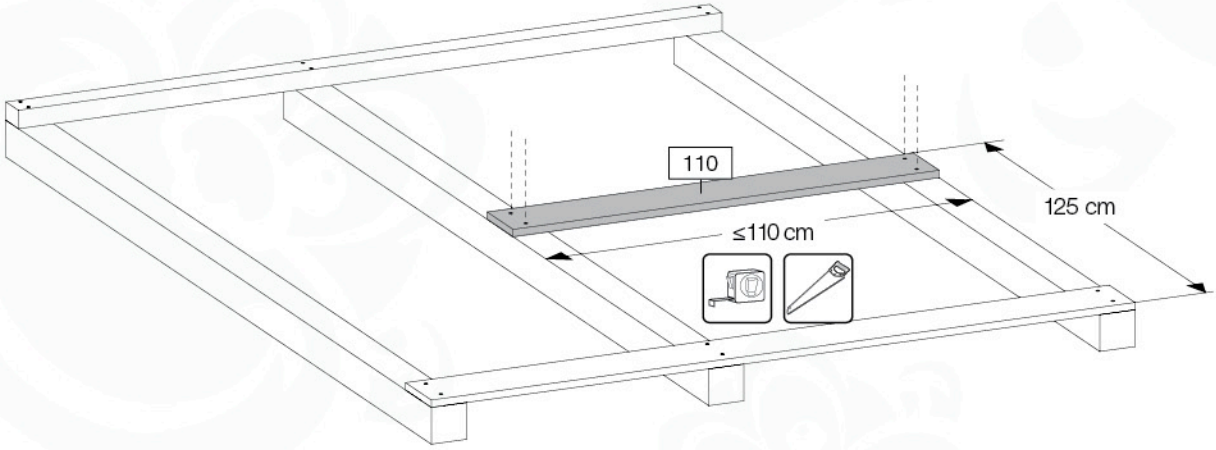

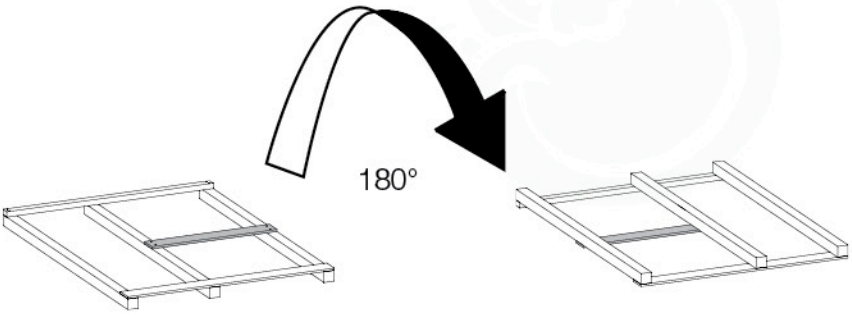

www.junglegym.com - © 2018 Jungle Gym B.V.

3c

4× 45 mm
002_220

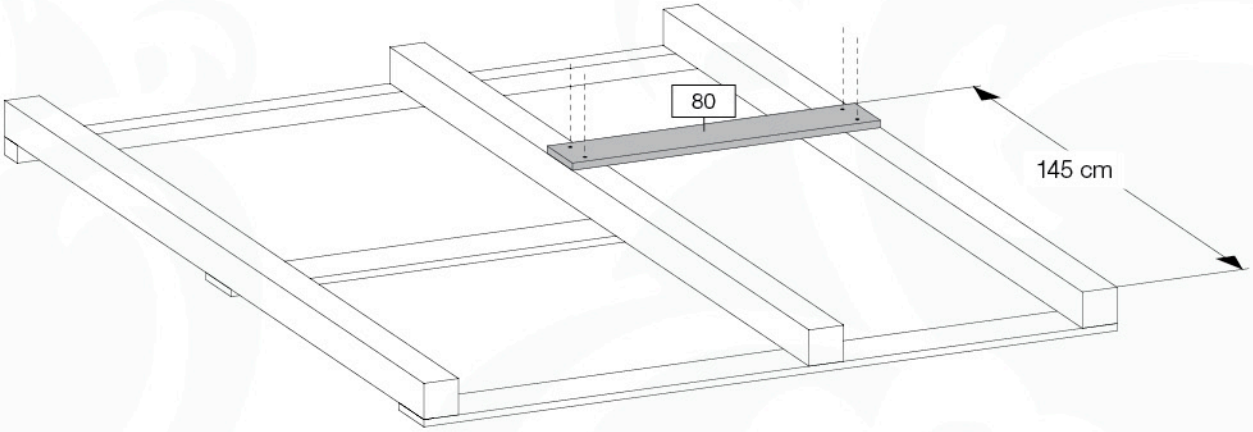

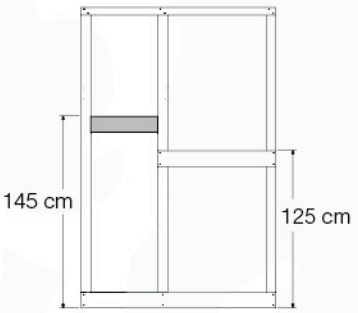

4a

6× 80 mm
002_223

6× 45 mm
002_220

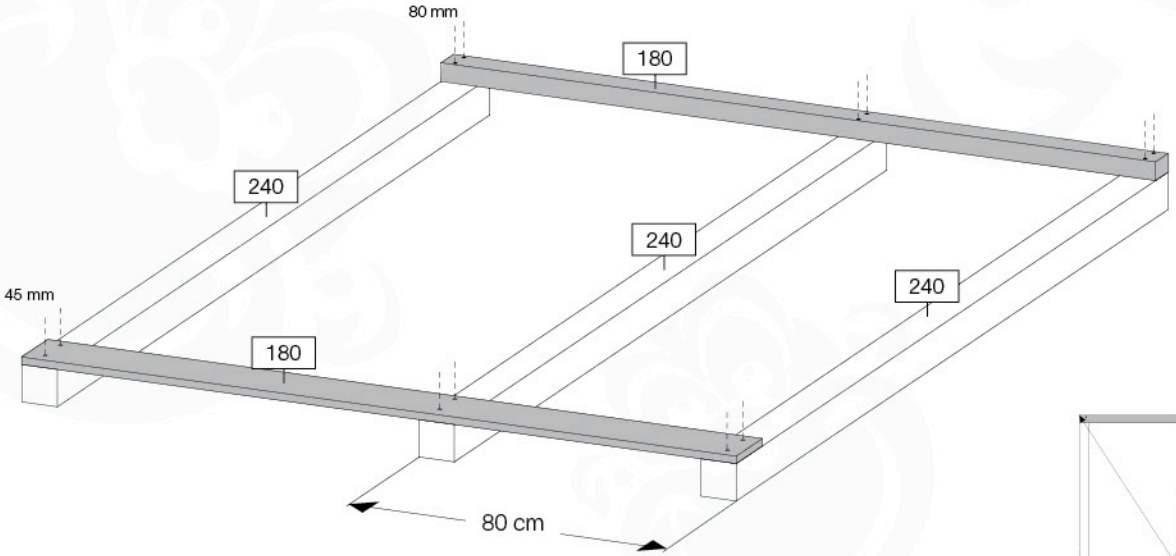

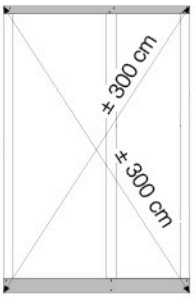

4b

4x 45 mm
002_220

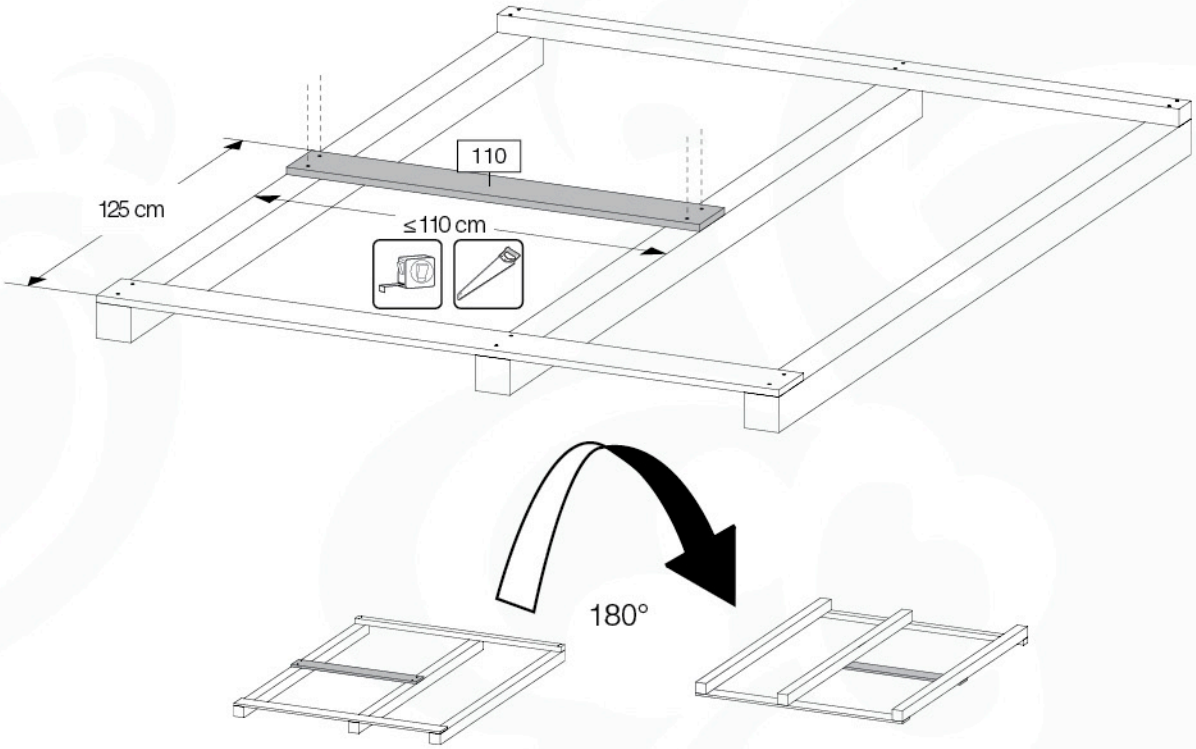

4c

4x 45 mm
002_220

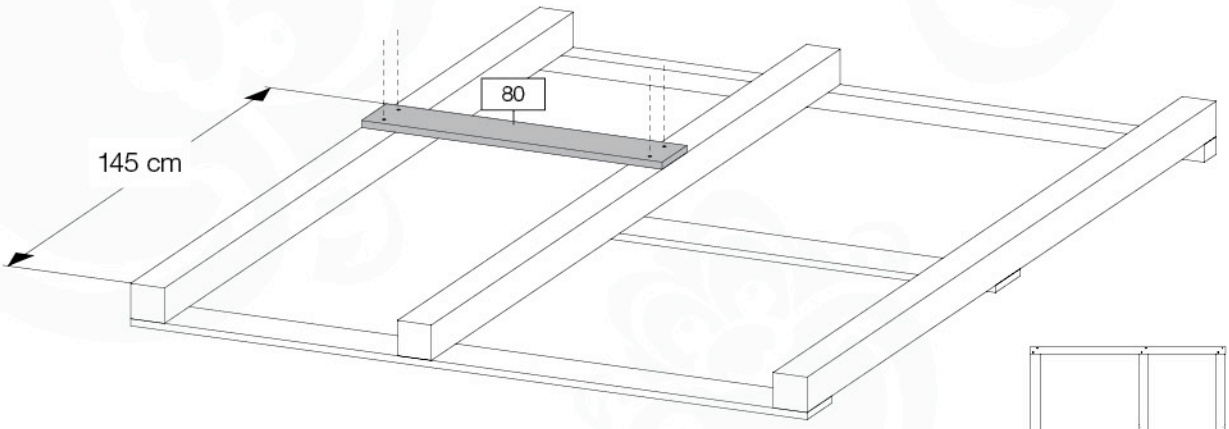

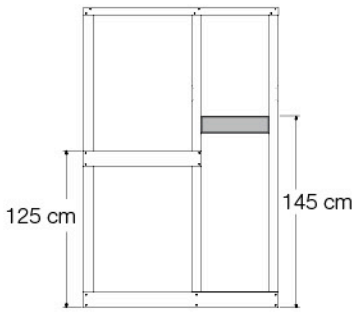

www.junglegym.com - © 2018 Jungle Gym B.V.

5a

14x 45 mm
002_220

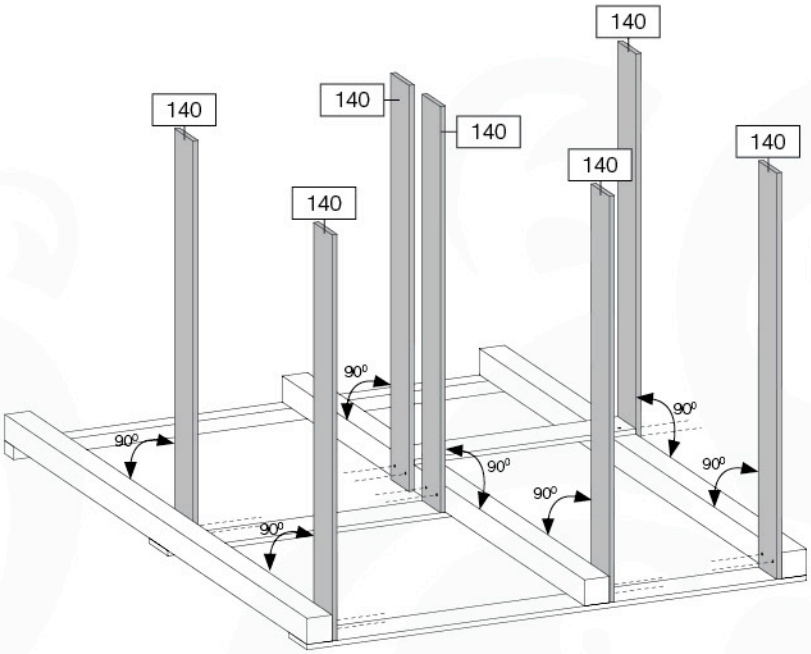

5b

14x 45 mm
002_220

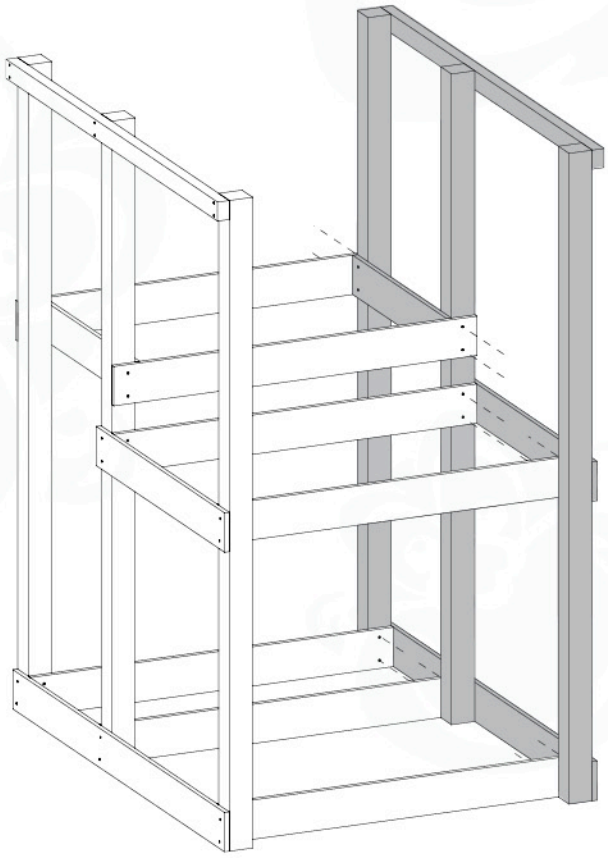

6

4×
001_417
120_005

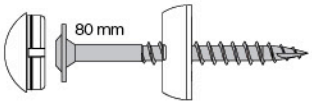

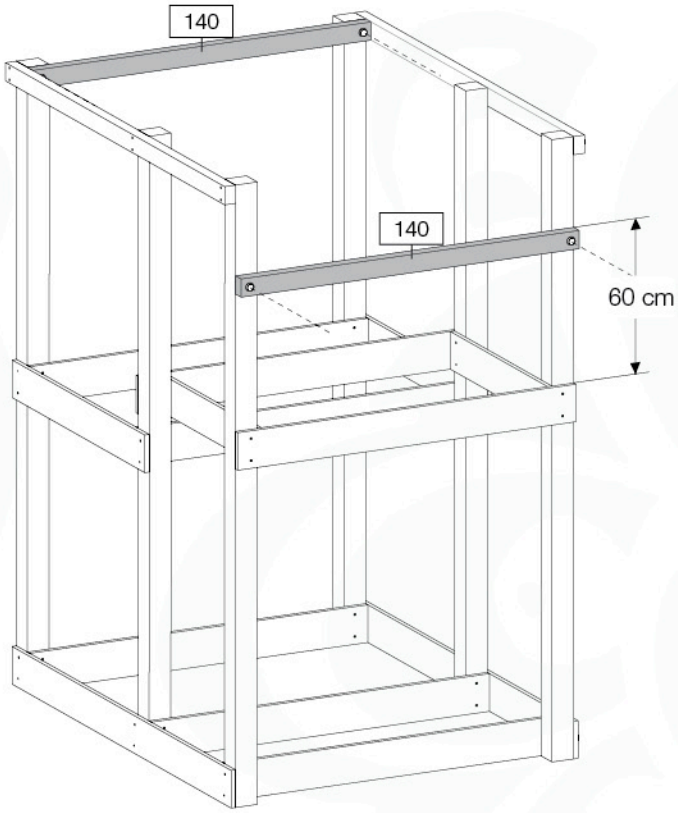

7

4×
002_220

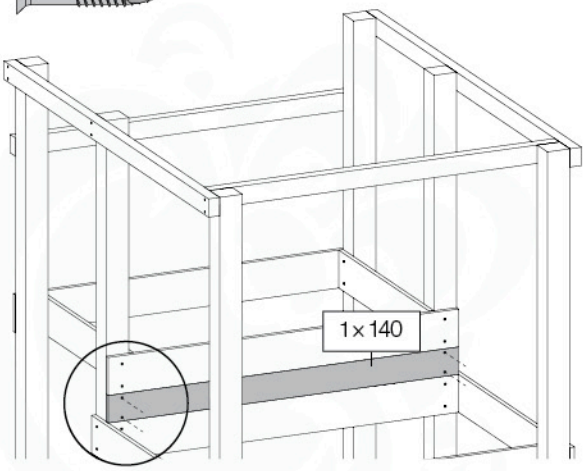

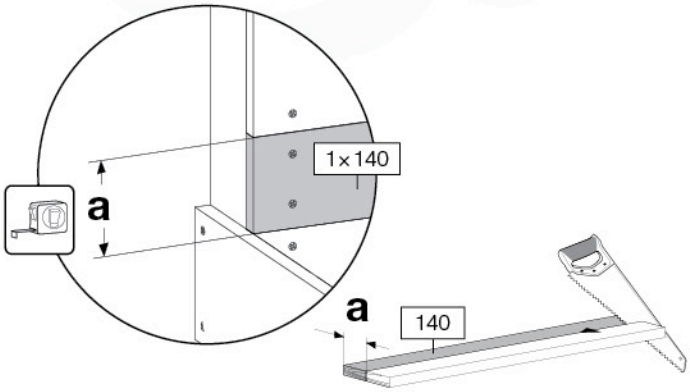

7'

8×
002_220

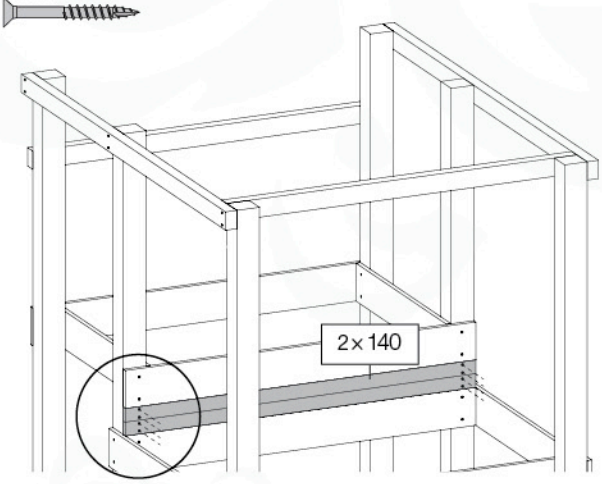

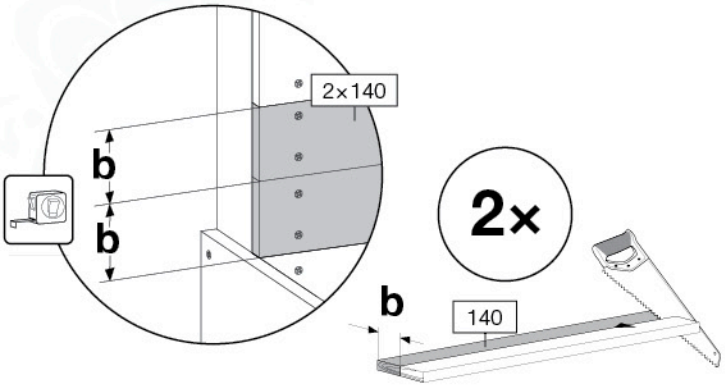

www.junglegym.com - © 2018 Jungle Gym B.V.

8a

18x
001_411
120_005

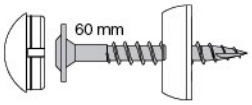

1x
022_913

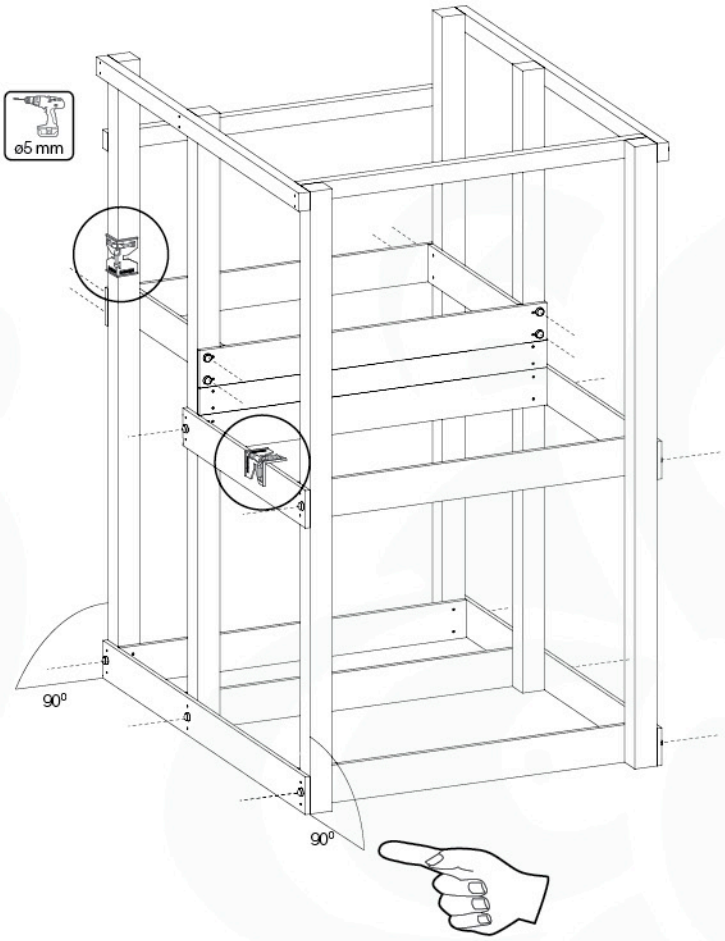

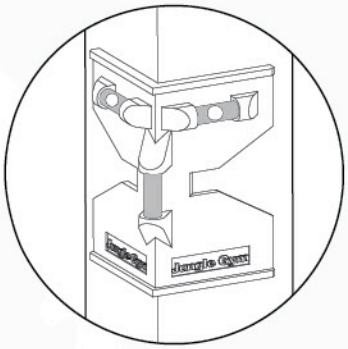

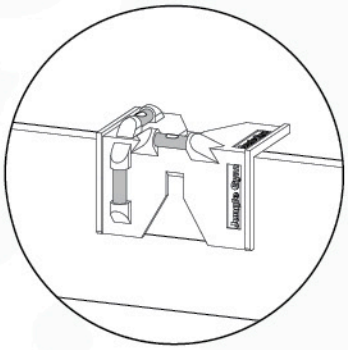

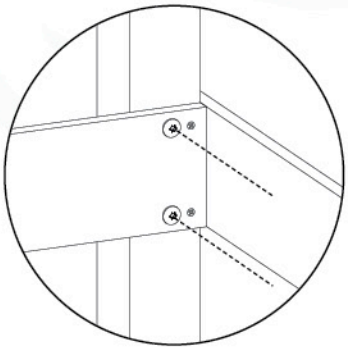

8b

18x
001_411

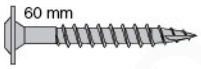

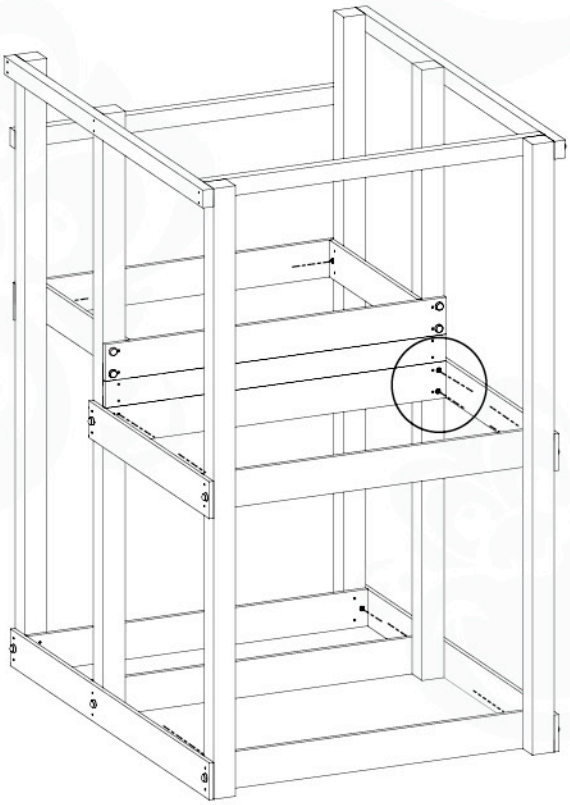

© 2018 Jungle Gym B.V. - www.junglegym.com

9a

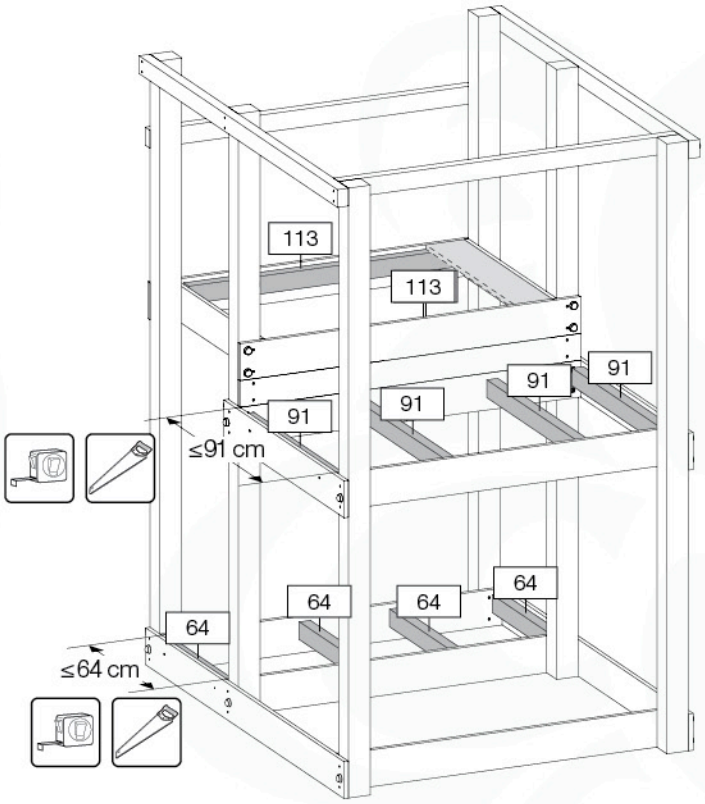

9b

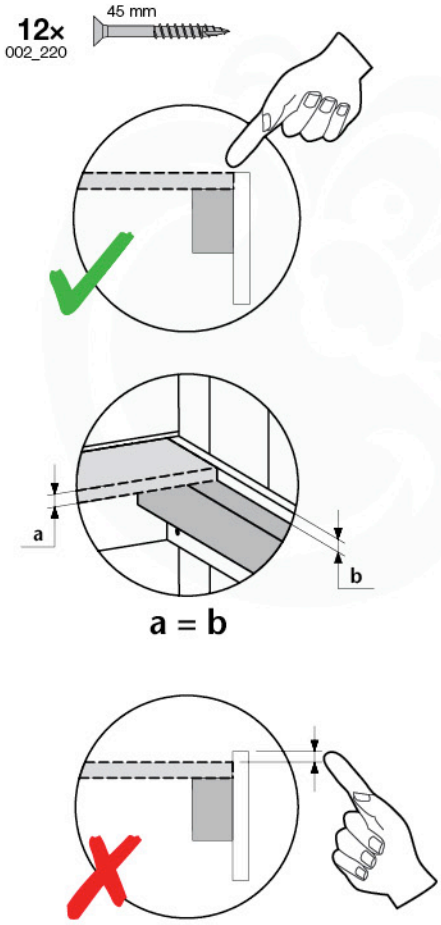

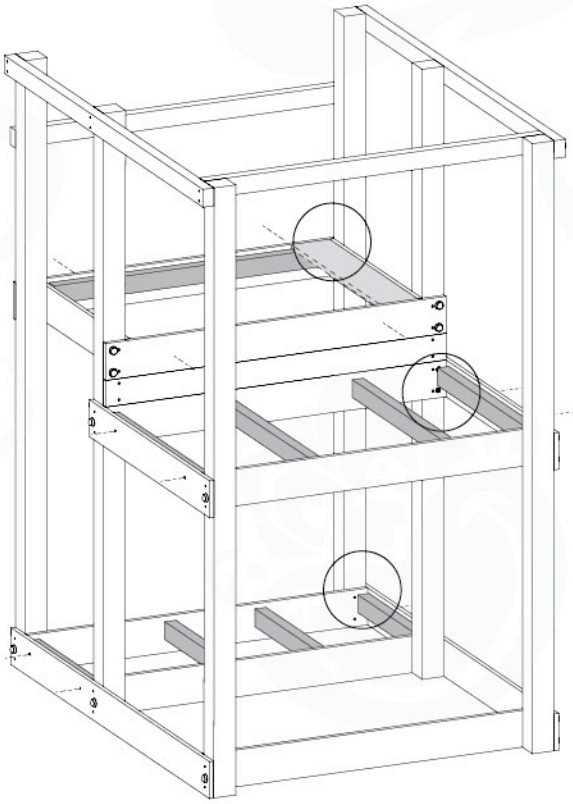

www.junglegym.com - © 2018 Jungle Gym B.V.

9c

12x 001_406

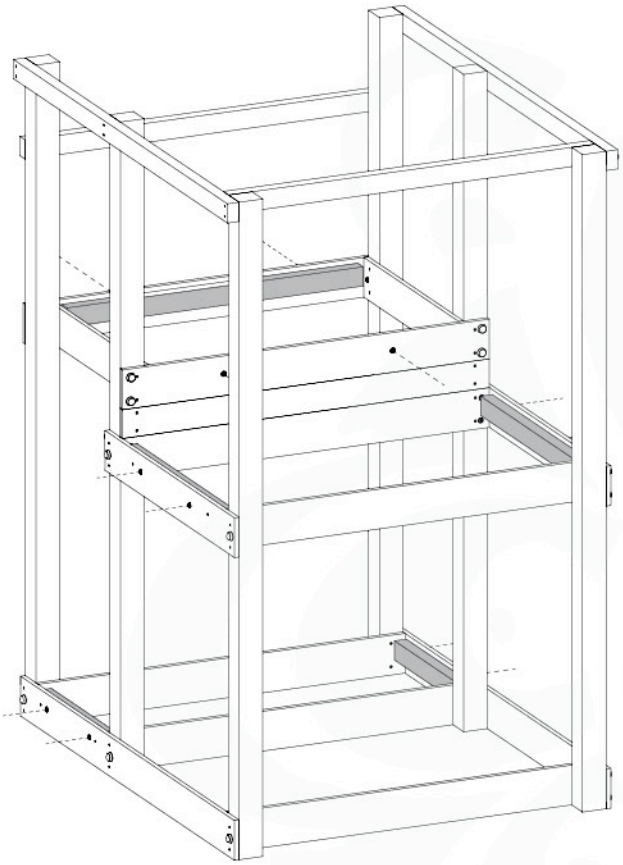

9d

16x 002_223

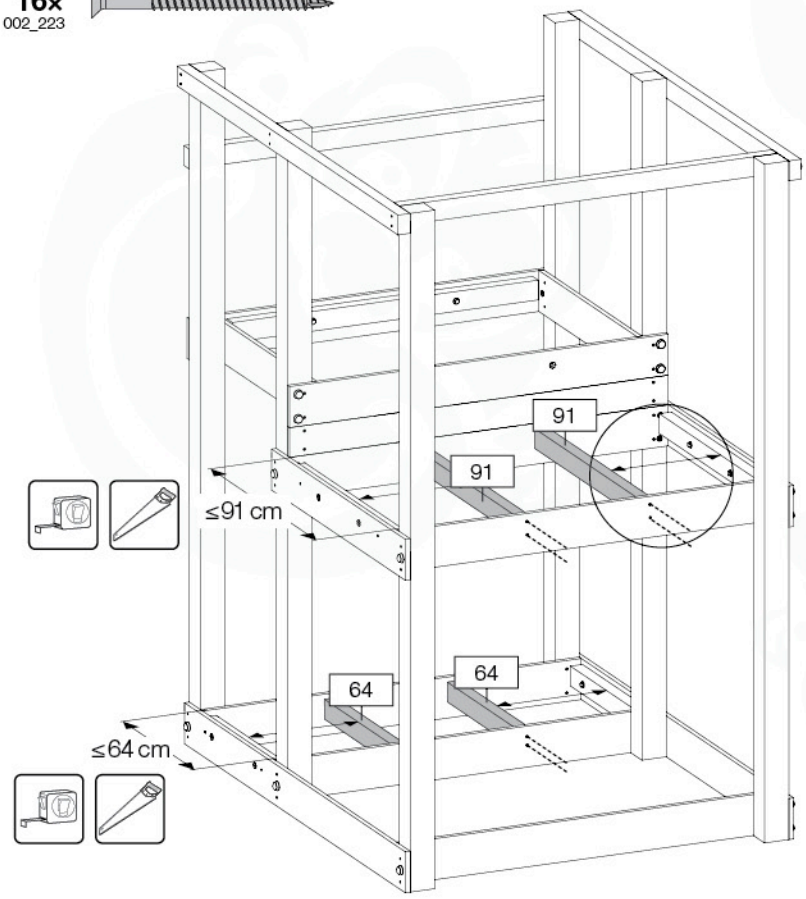

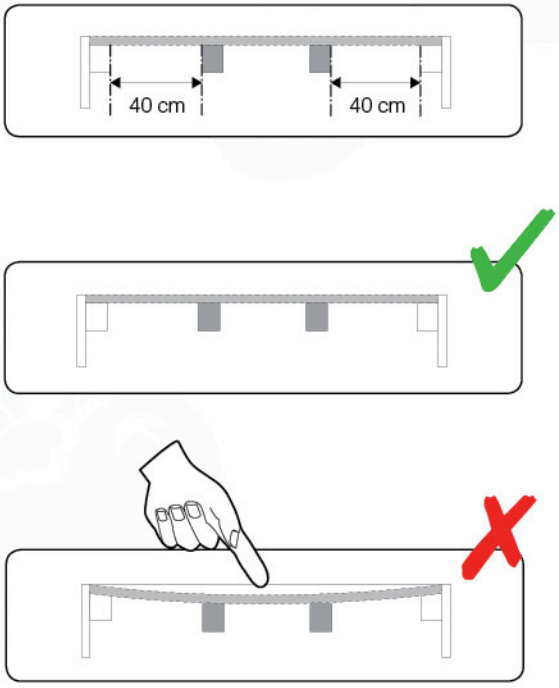

10a

18× 002_220

2× 008_043

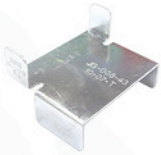

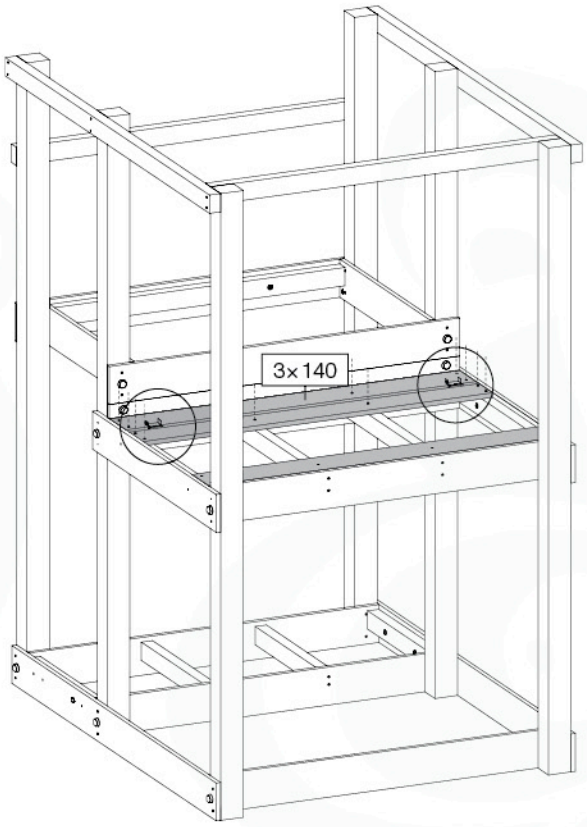

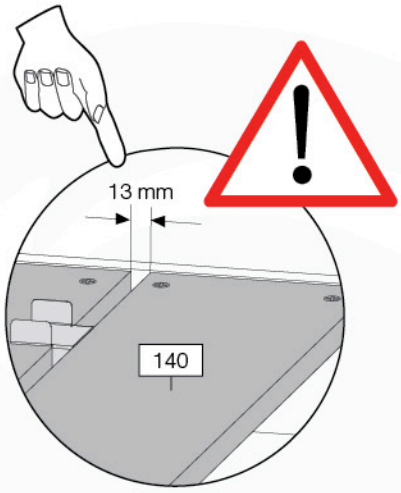

10b

6 - 24× 002_220

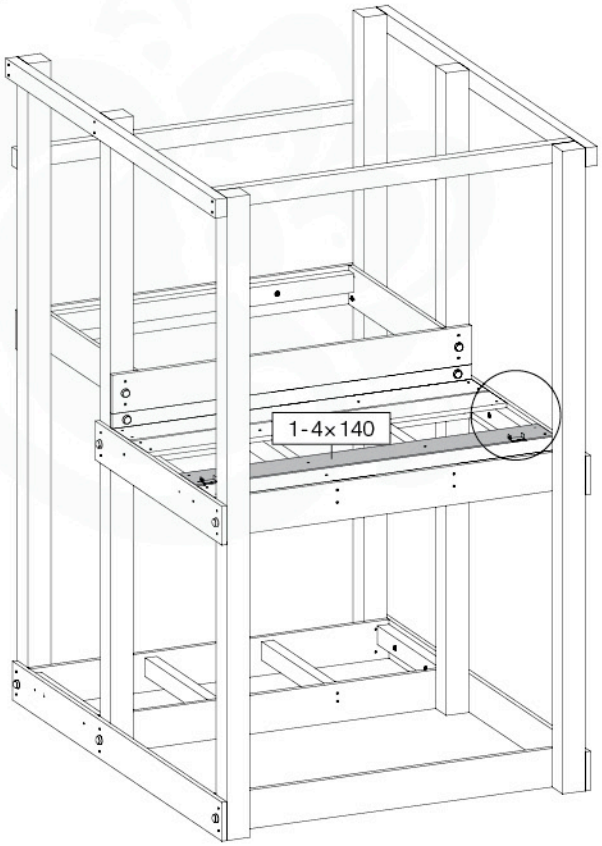

10c

$$\frac{\text{[tool]} - 4\text{ cm}}{2} = \mathbf{a}$$

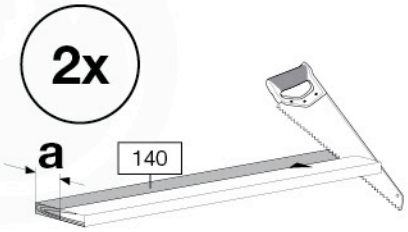

10d

12x 45 mm
002_220

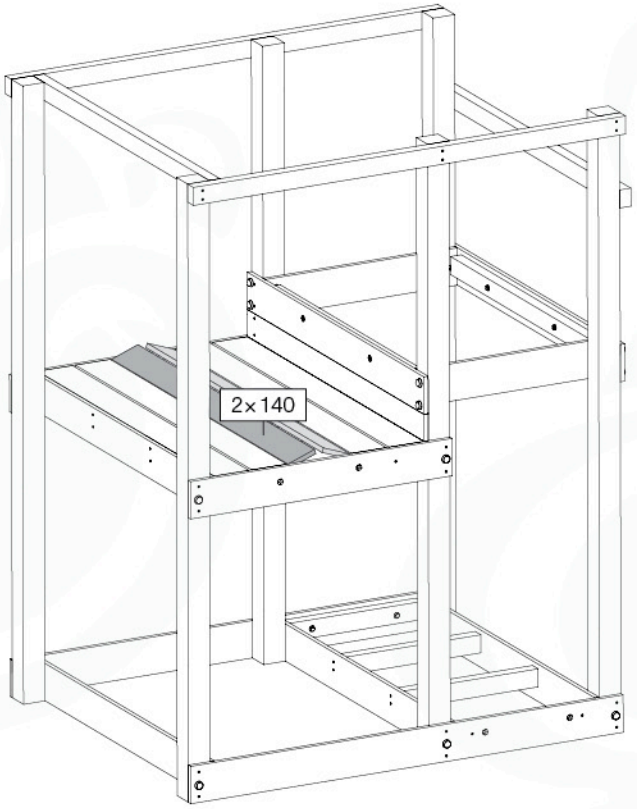

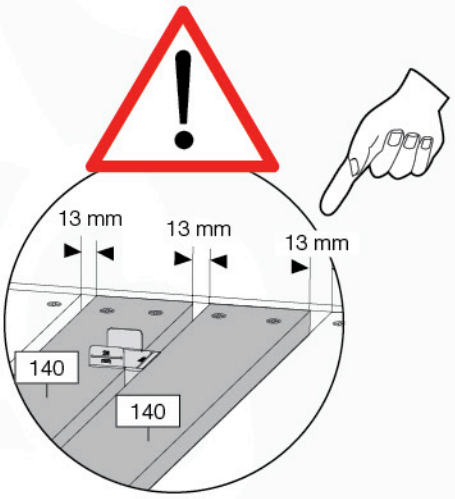

11

8x
022_836

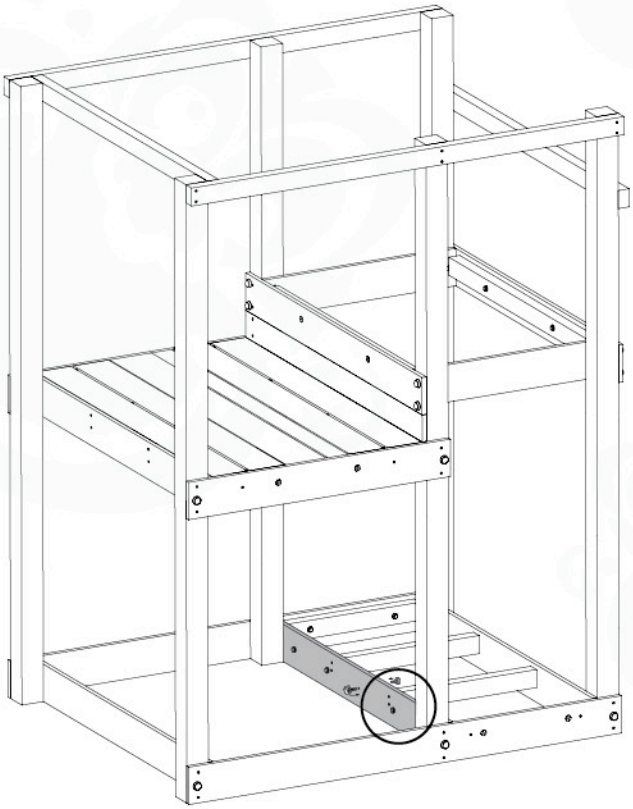

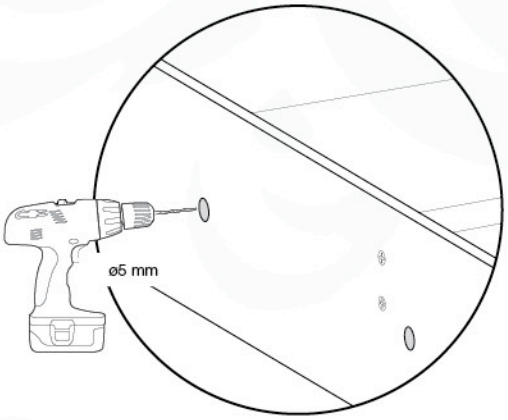

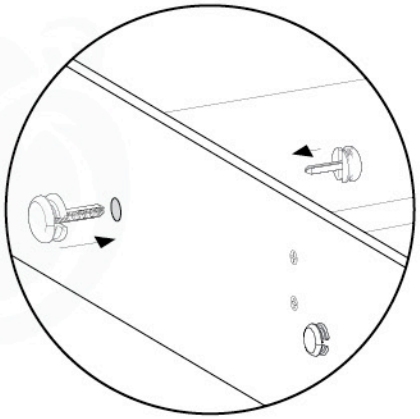

© 2018 Jungle Gym B.V. - www.junglegym.com

10a
10b
10c
12

56 - 94x
002_220

2x
008_043

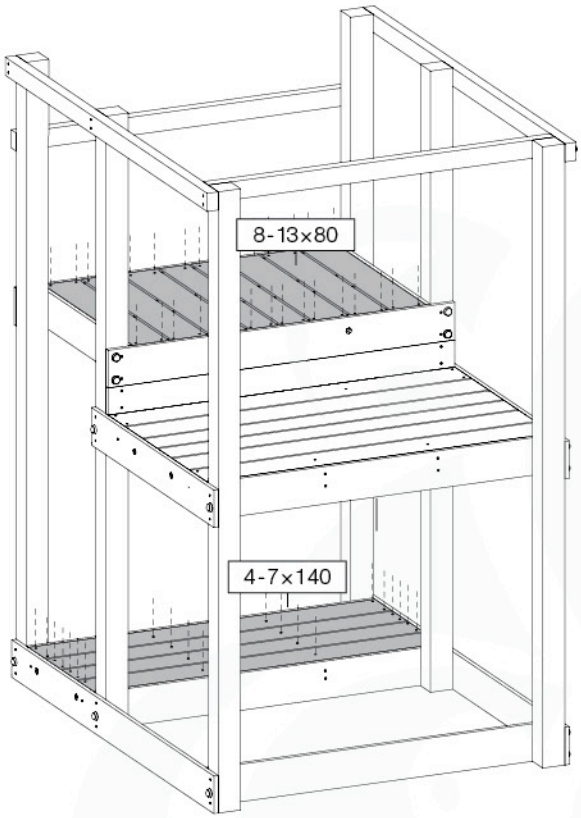

www.junglegym.com - © 2018 Jungle Gym B.V.

13a

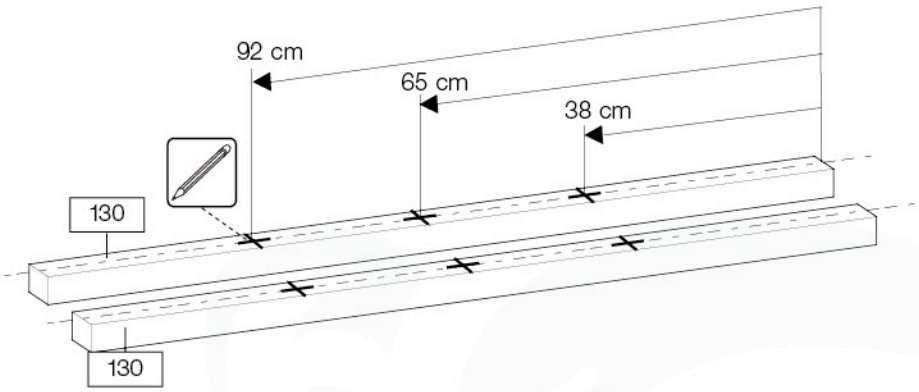

13b

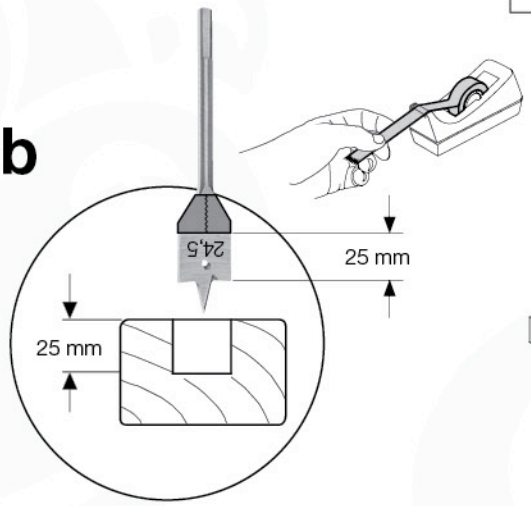

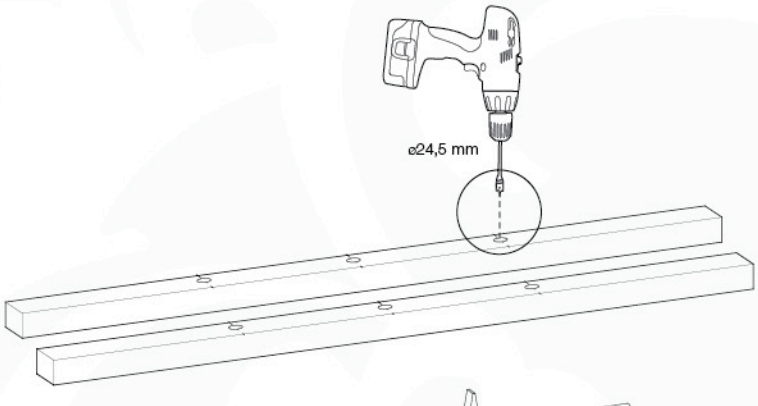

13c

6x
022_835

3x
005_03x

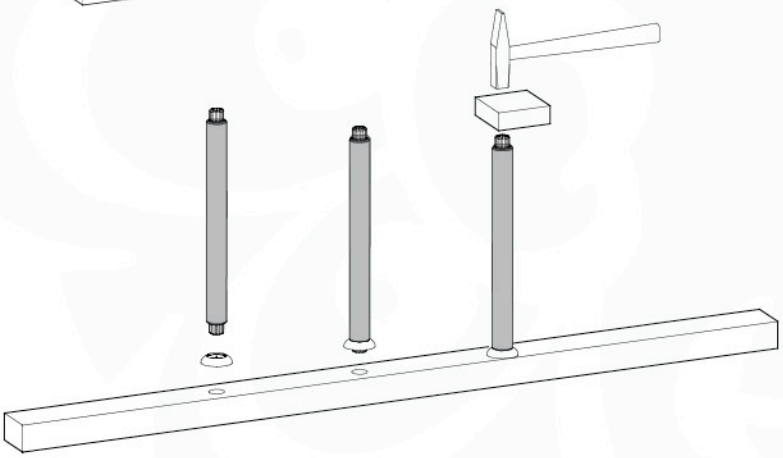

13d

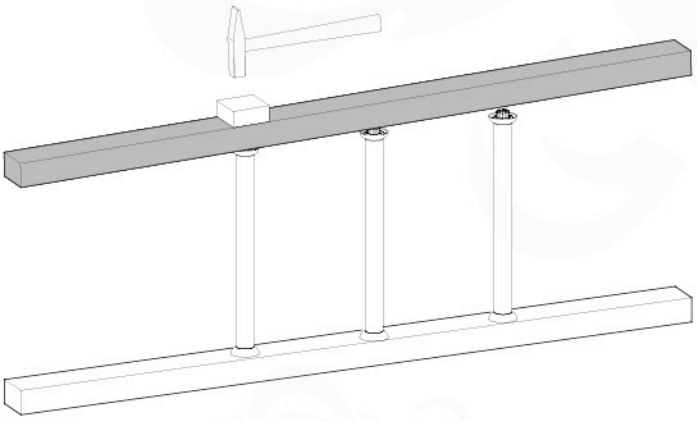

13e

6x
002_220

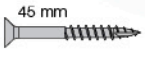

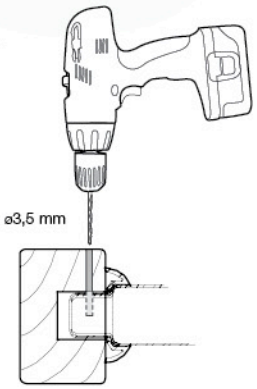

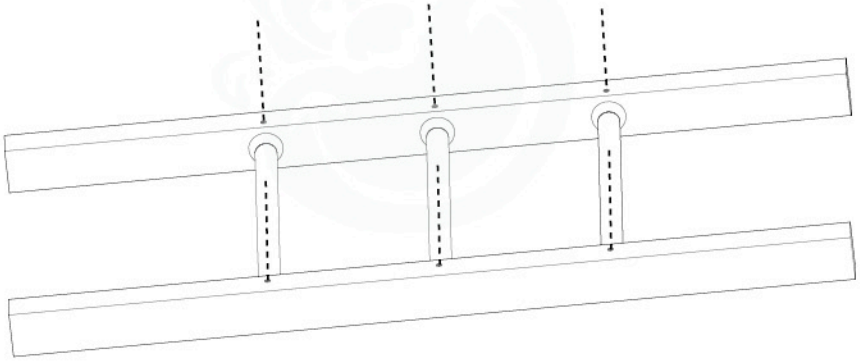

© 2018 Jungle Gym B.V. - www.junglegym.com

14

1x
001_417
120_005

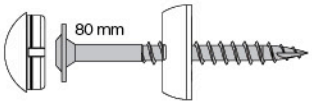

2x
002_220

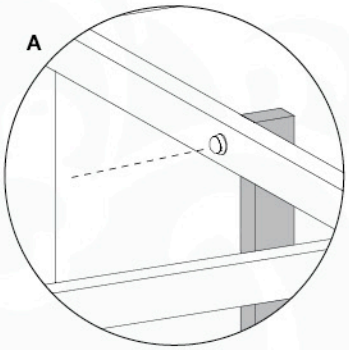

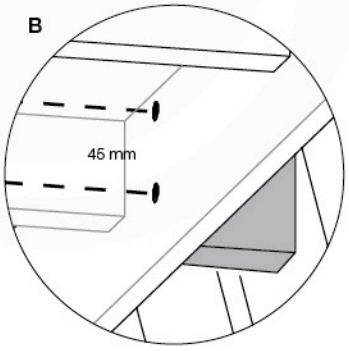

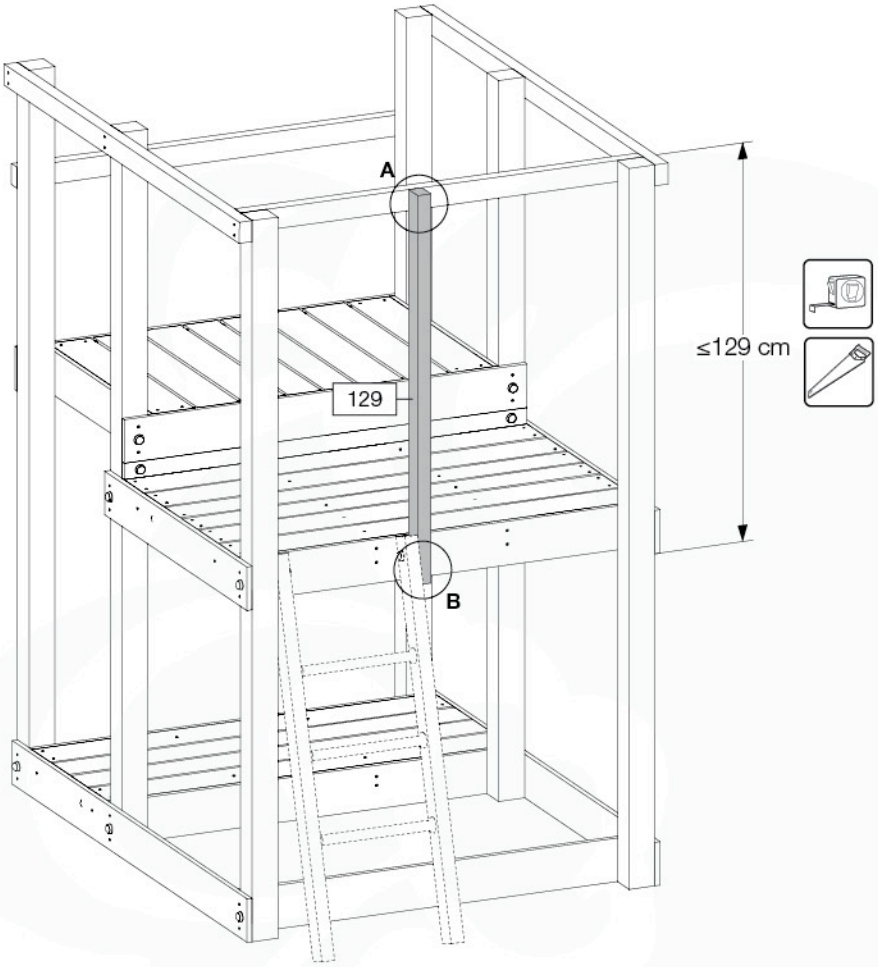

15

3x
001_411/
001_417
120_005

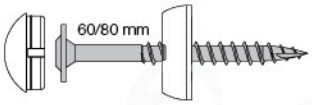

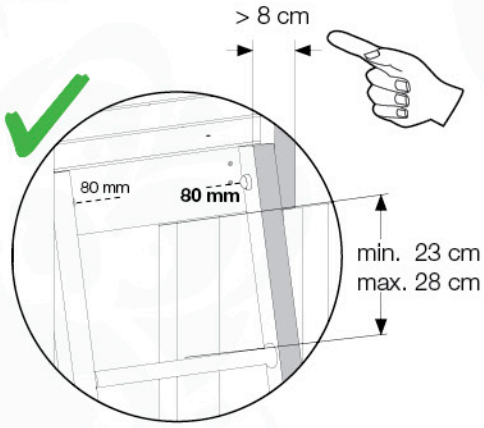

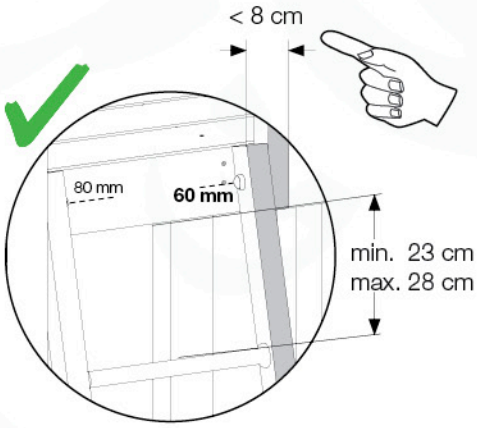

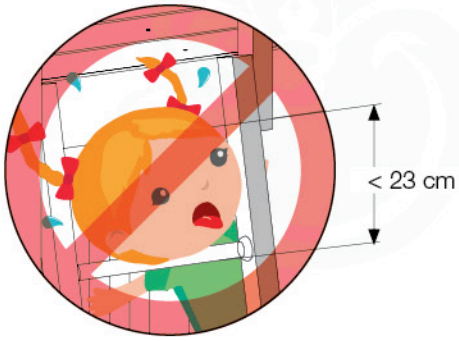

16

26x
001_417
120_005

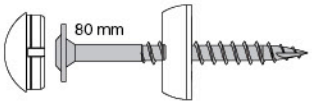

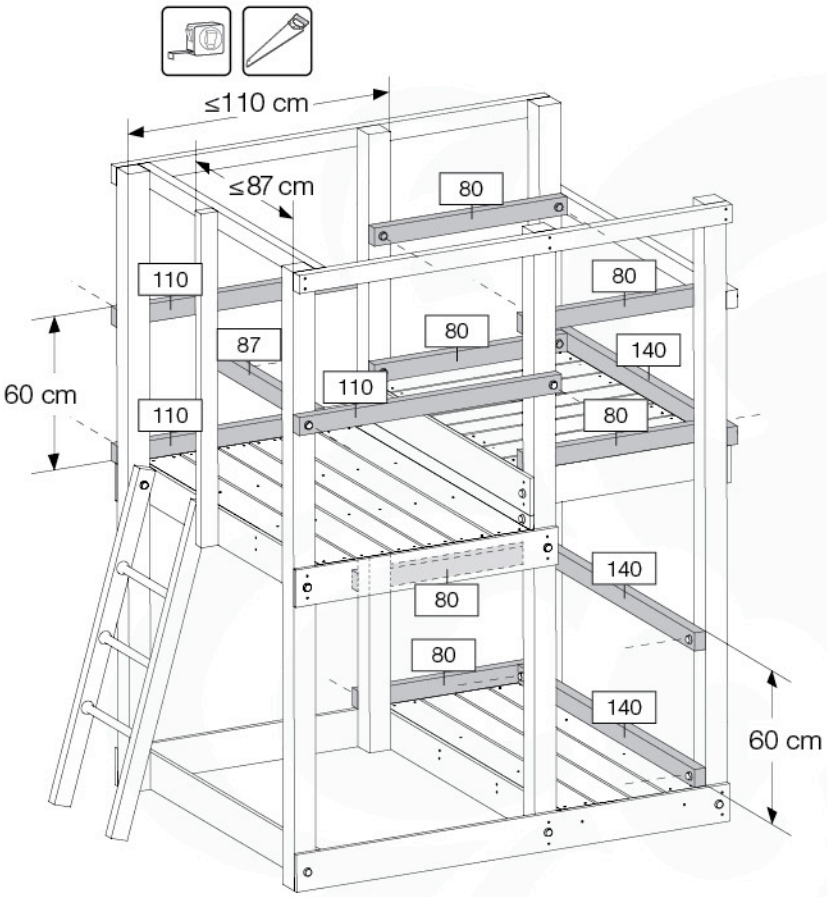

17a

1x
001_417
120_005

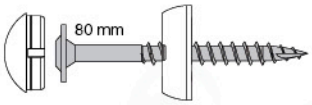

2x
002_223

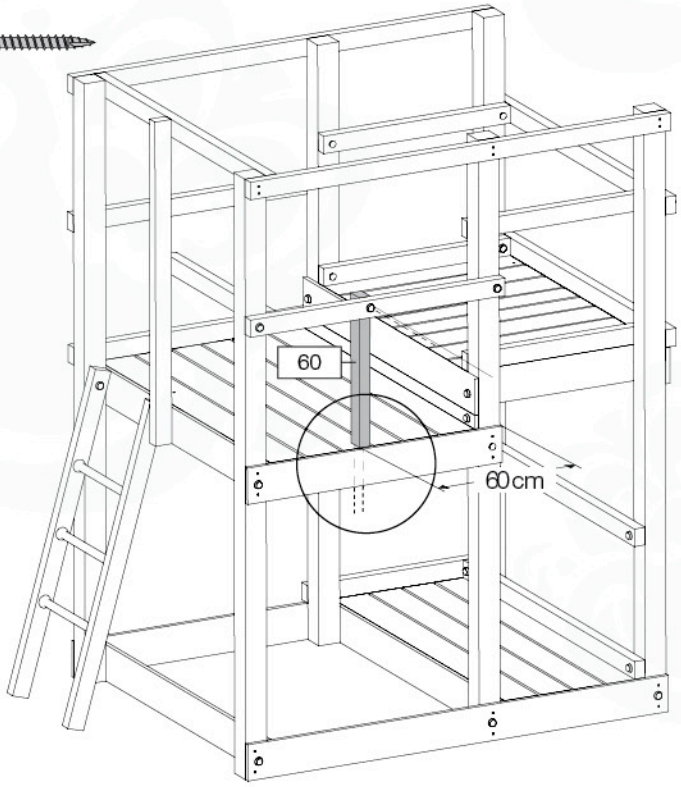

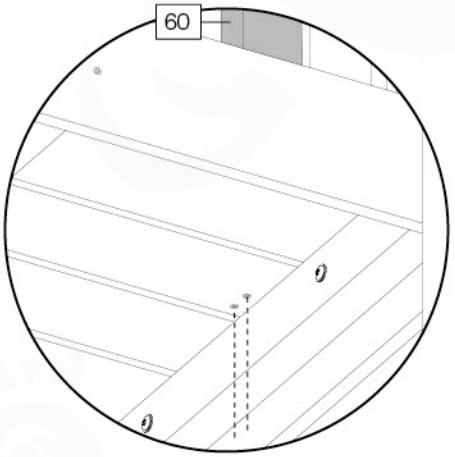

© 2018 Jungle Gym B.V. - www.junglegym.com

17b

1x
001_411

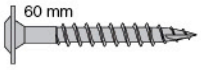

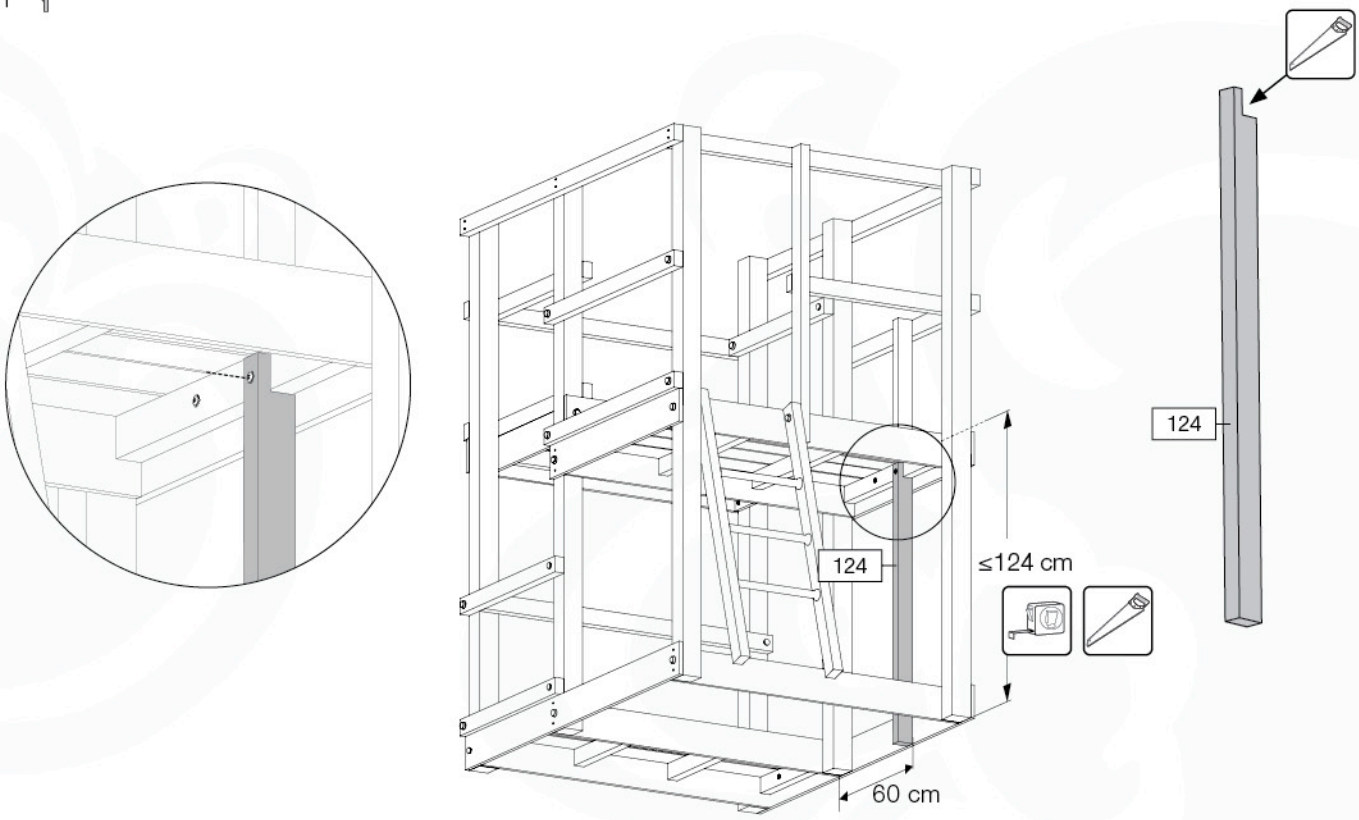

18

2x
001_417
120_005

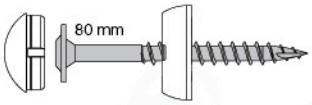

1x
001_411
120_005

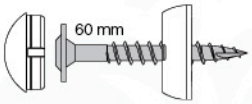

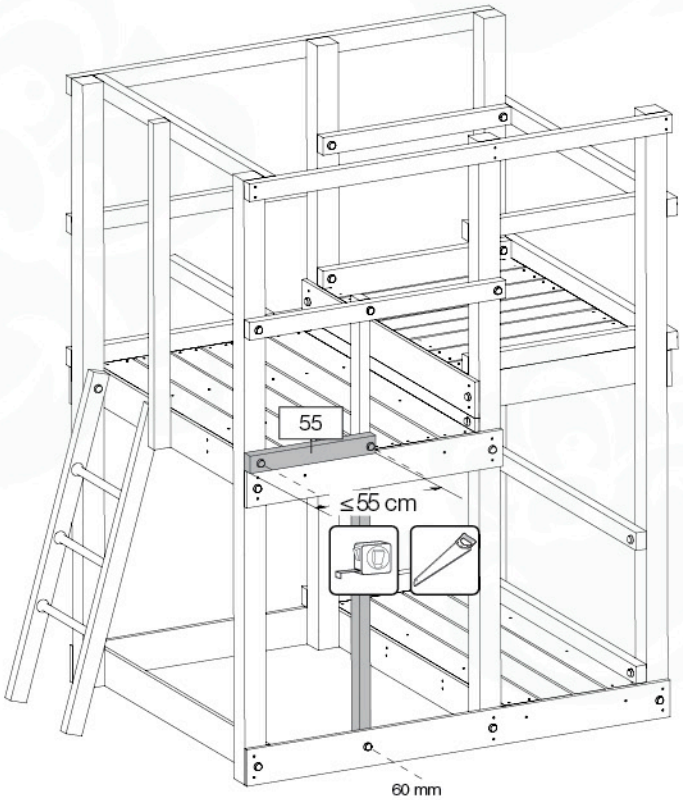

www.junglegym.com - © 2018 Jungle Gym B.V.

19a

20 - 40x
002_220

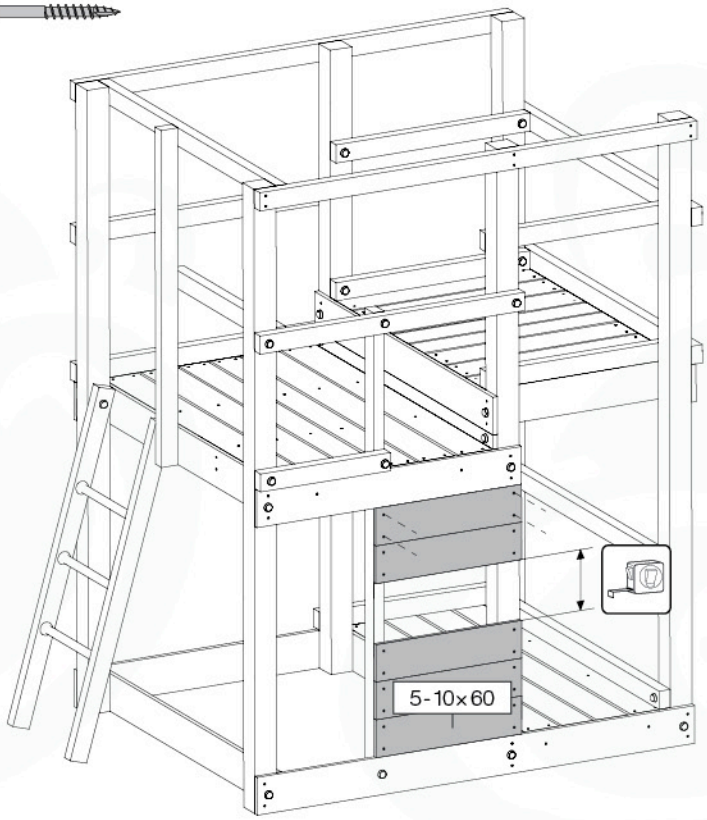

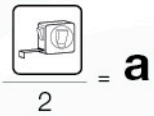

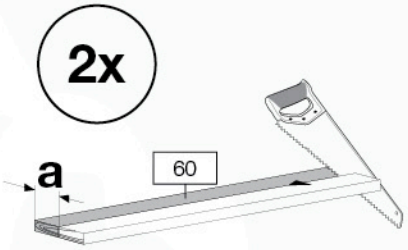

19b

8x
002_220

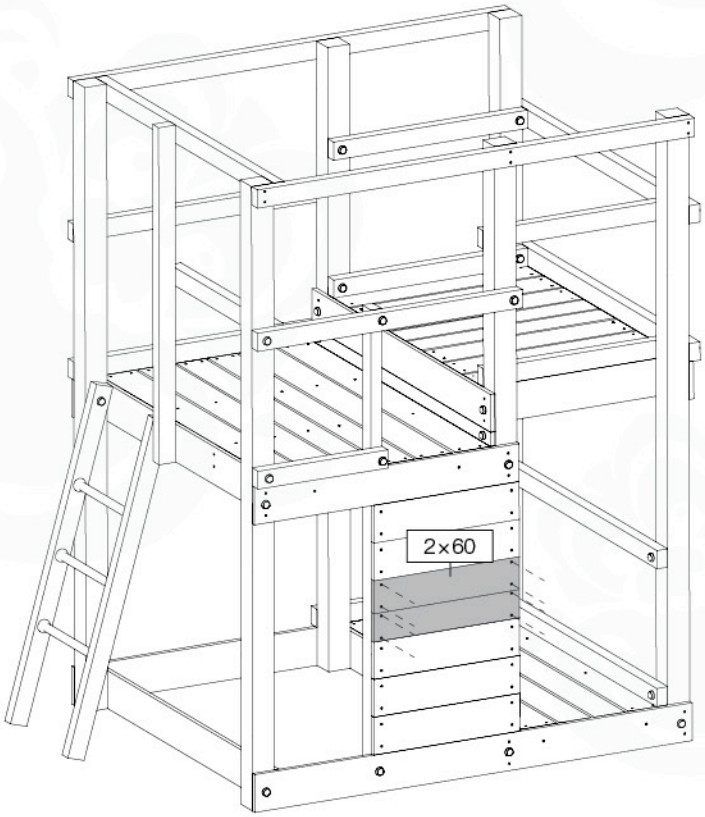

20a

60 - 92x
002_220

2x
008_043

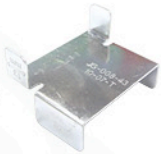

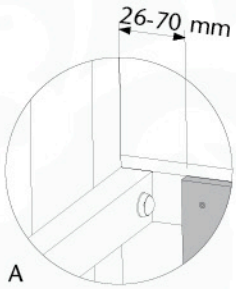

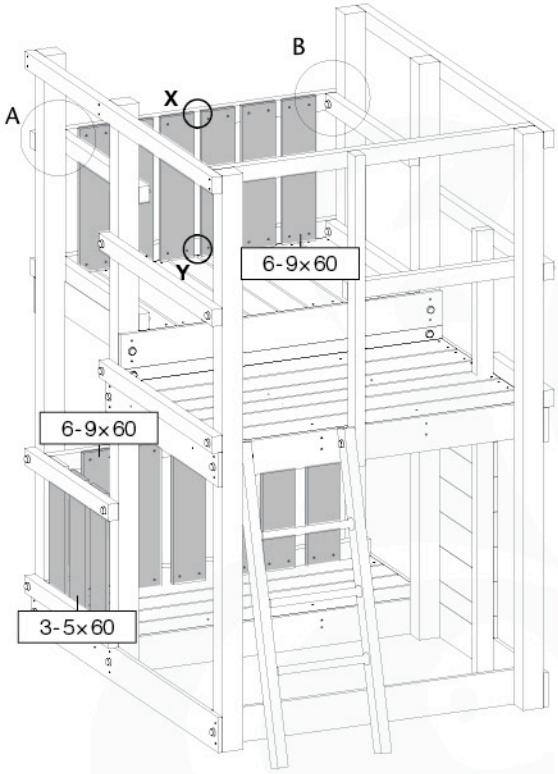

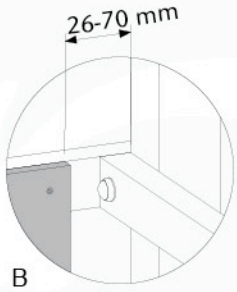

20b

32 - 48x
002_220

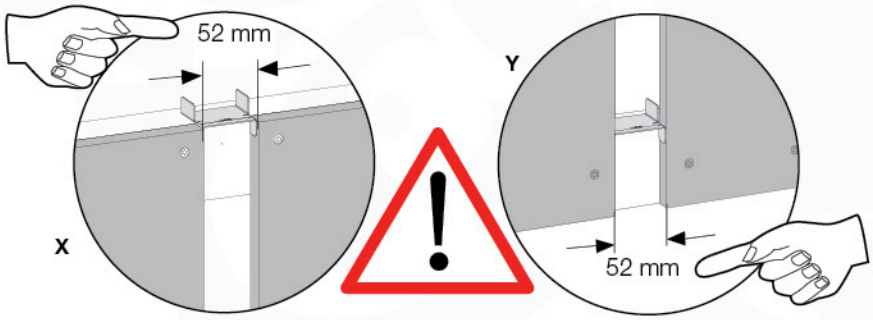

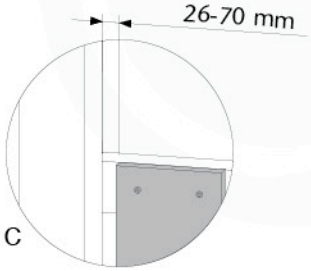

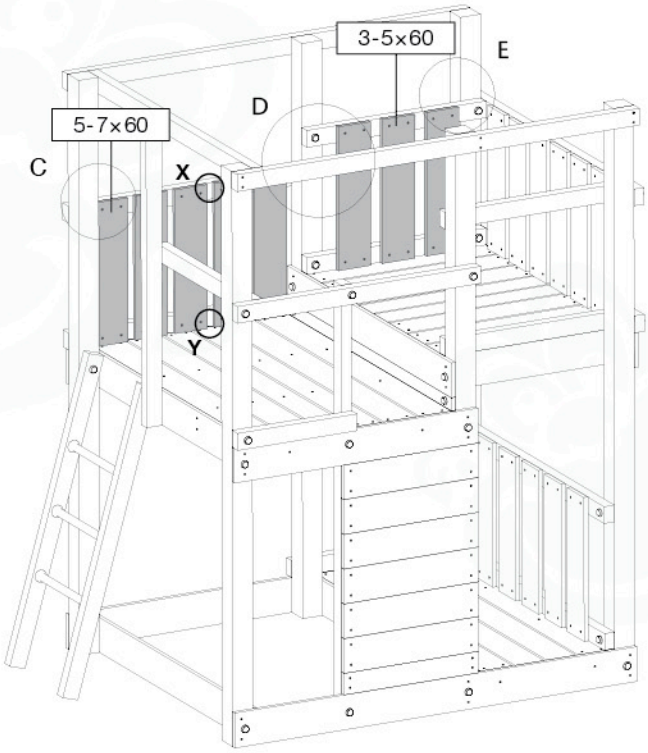

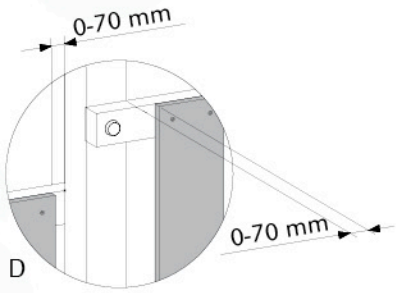

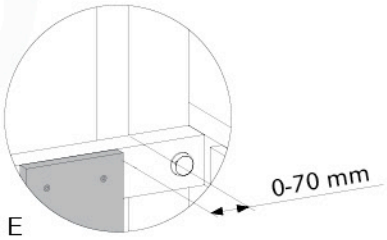

www.junglegym.com - © 2018 Jungle Gym B.V.

20c

20 - 32x 45 mm
002_220

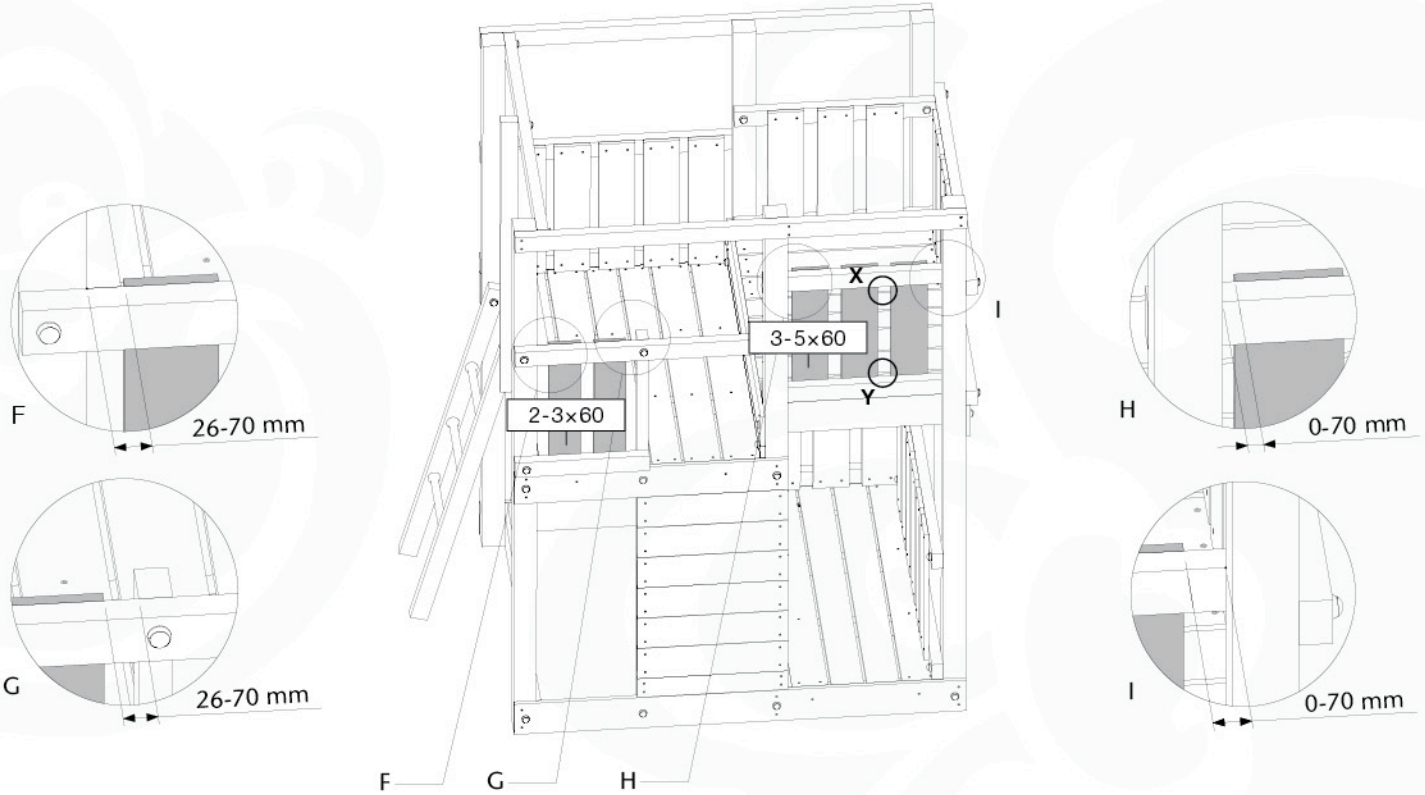

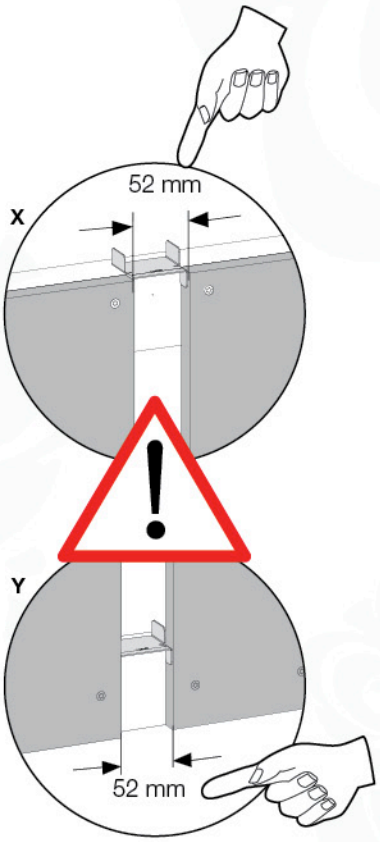

21a

16x
101_014

4x
007_111

102_914

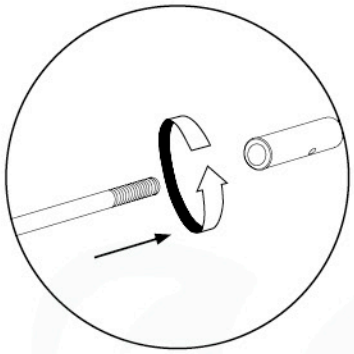

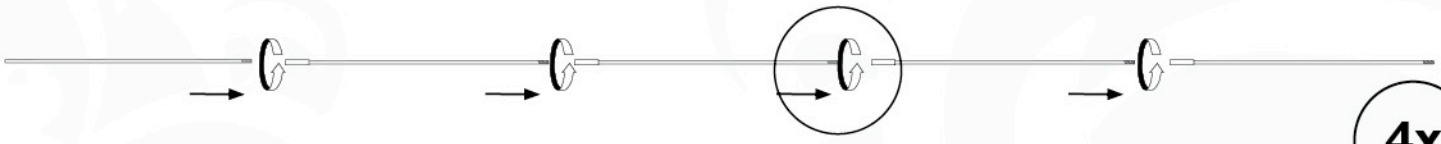

4x

21b

1x
120_907

4x

1x
123_103

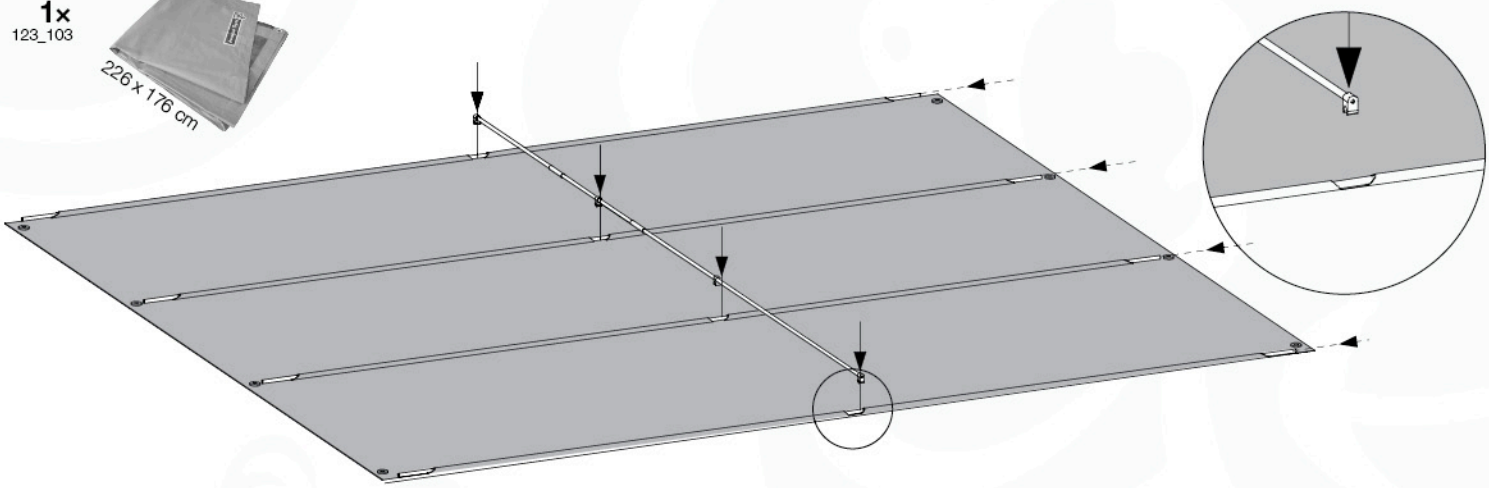

22

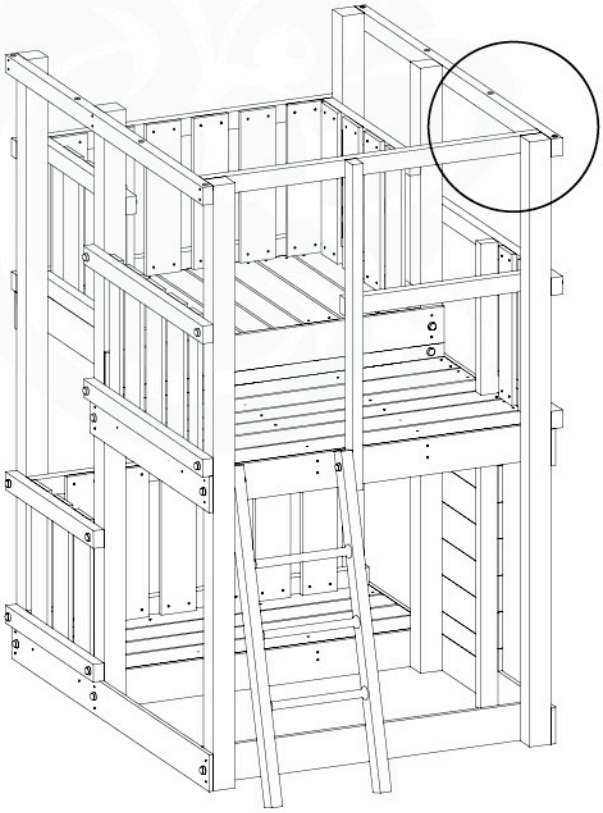

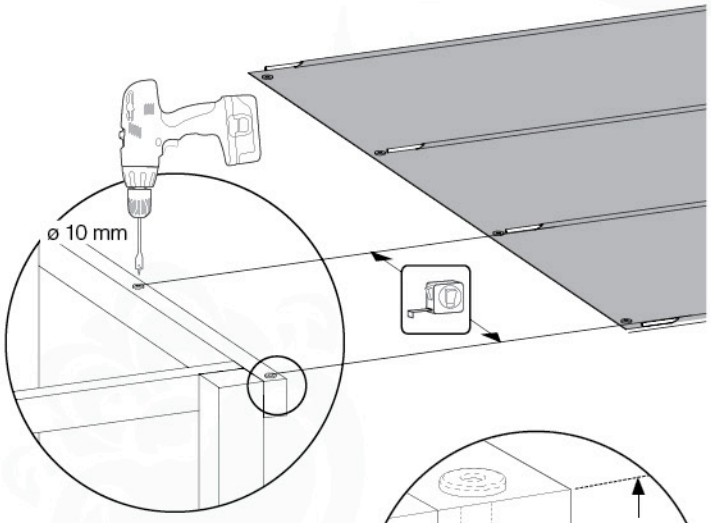

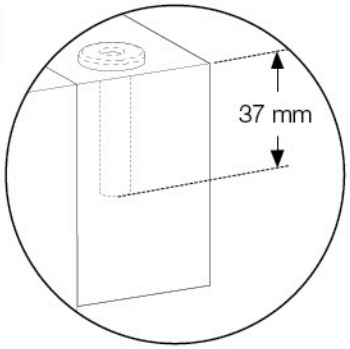

www.junglegym.com - © 2018 Jungle Gym B.V.

23

8x
002_041
003_032

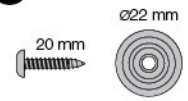

8x
022_812

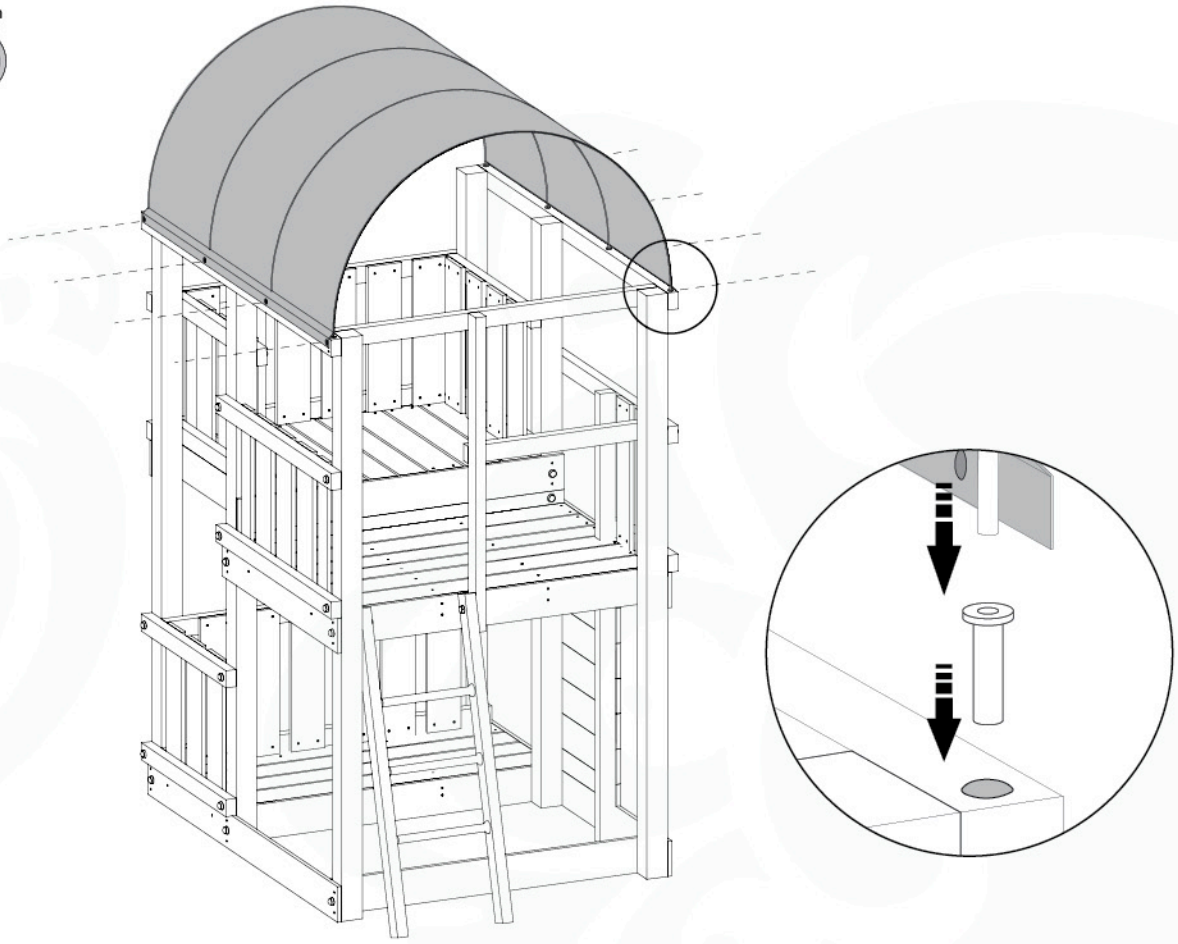

24a

8x
022_845
001_404

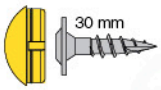

4x
022_320

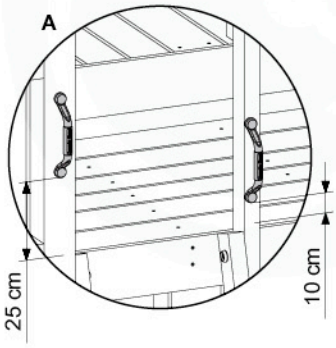

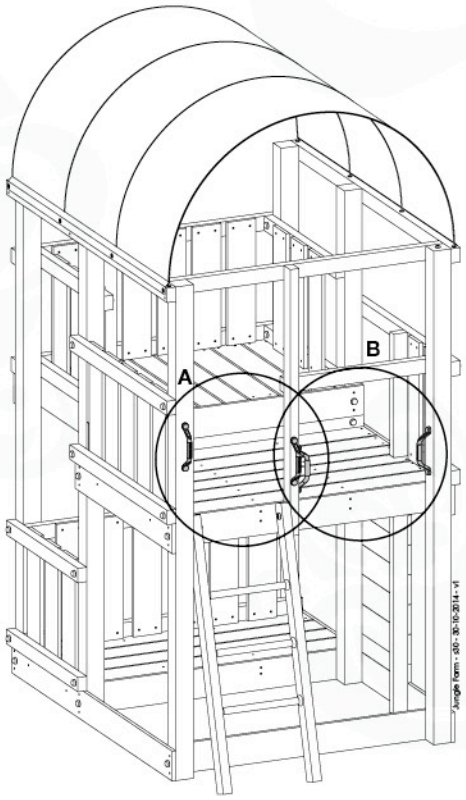

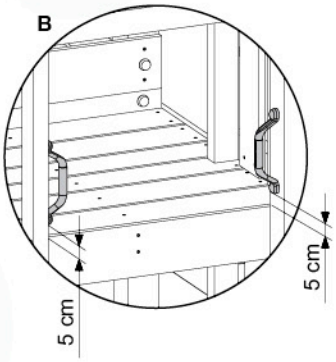

24b

4×
022_845
001_404

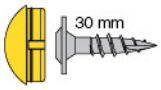

2×
022_320

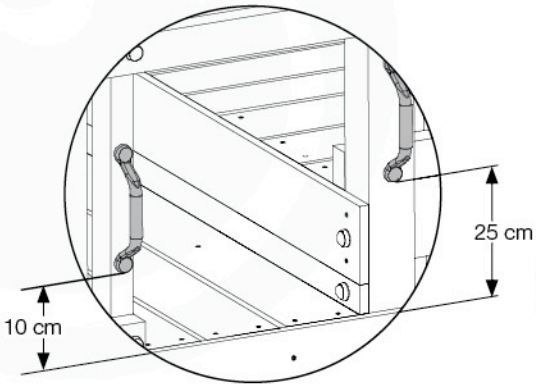

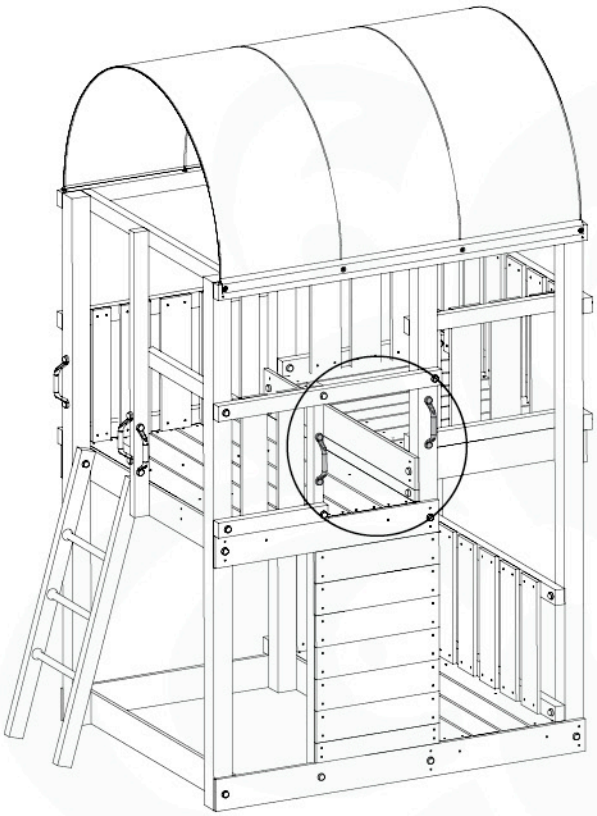

25

2×
001_404
023_042

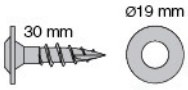

1×
005_514

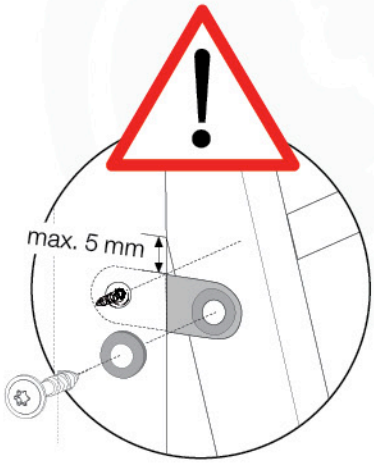

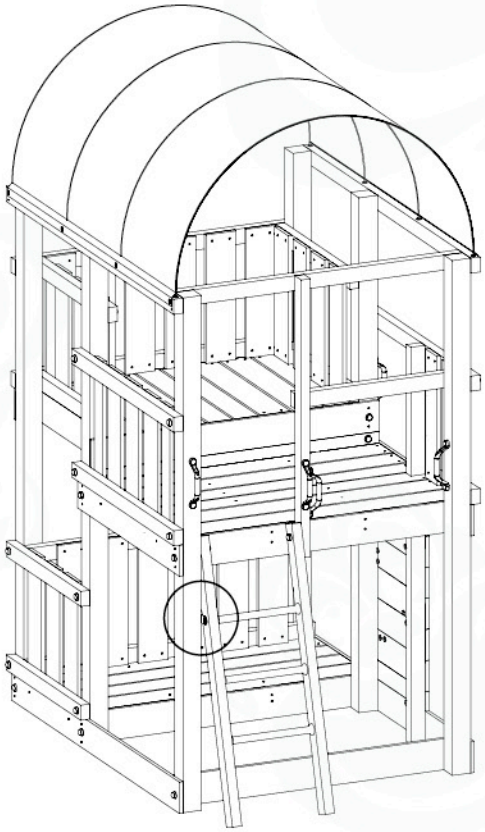

www.junglegym.com - © 2018 Jungle Gym B.V.

26

12x
001_102
003_010
004_050

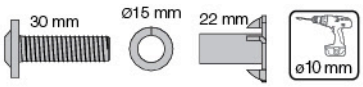

6x
022_50x

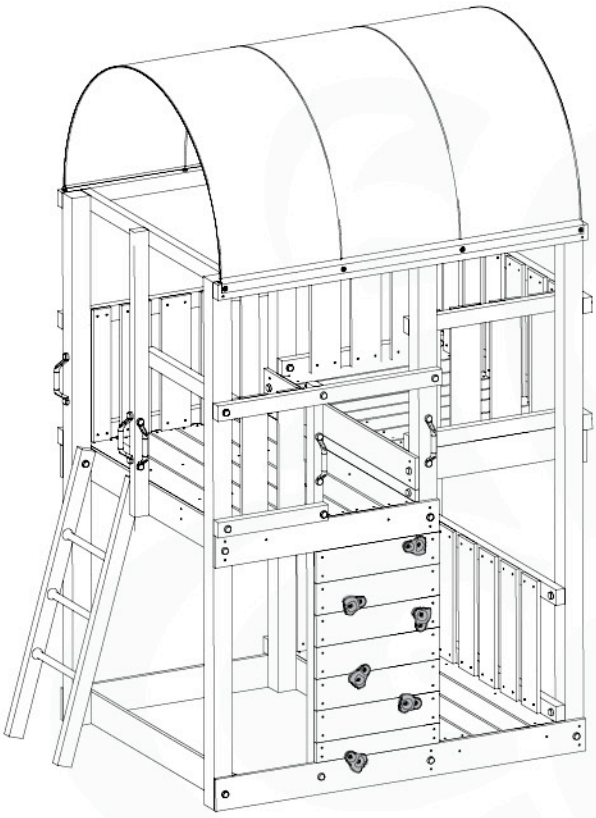

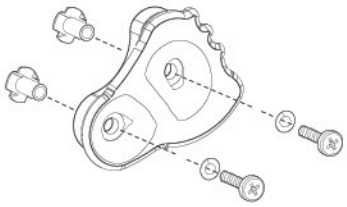

27

2x
002_312

1x
022_800

1x
122_301

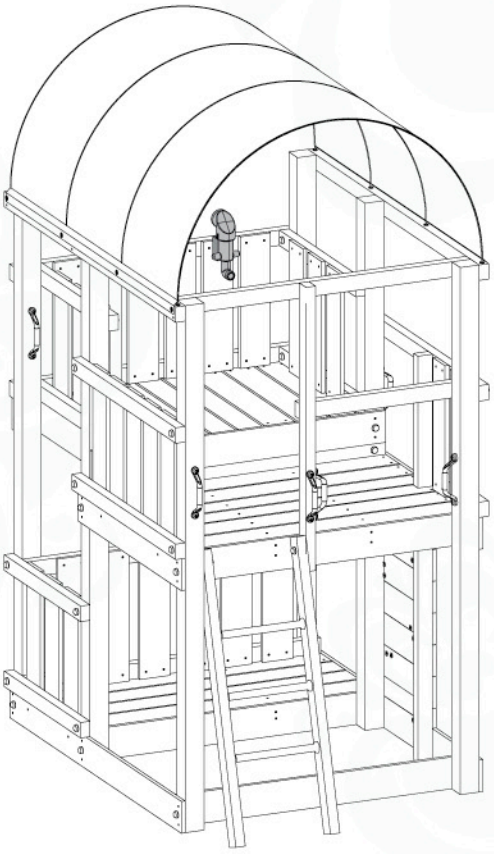

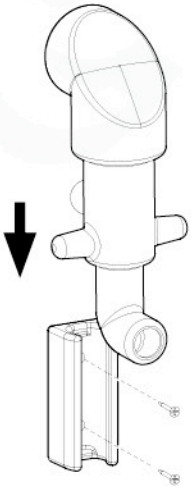

28

32×
022_836

1×
021_300

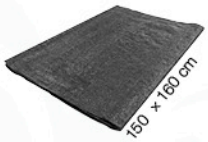

1×
021_200

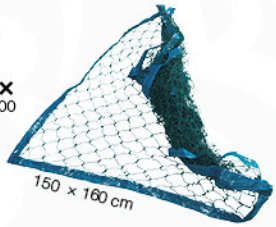

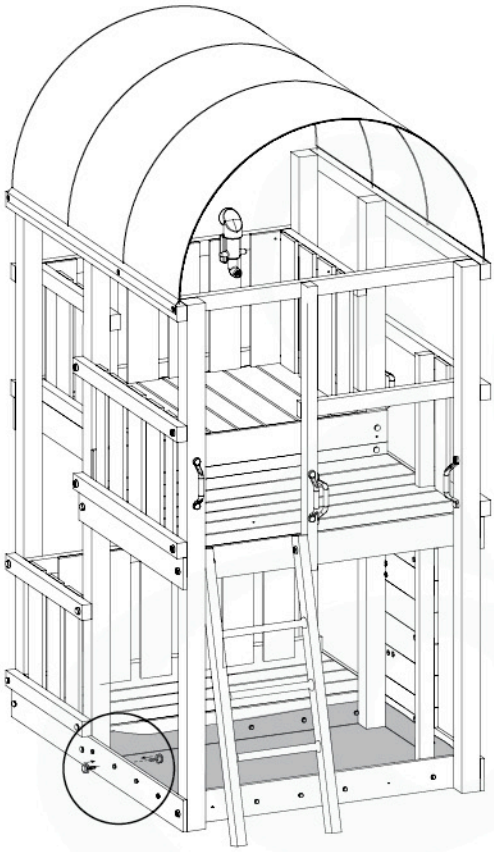

16×

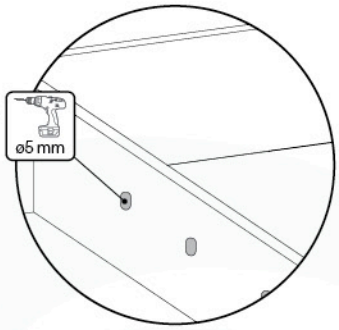

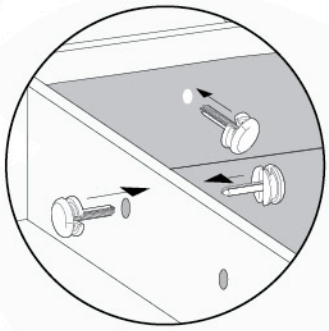

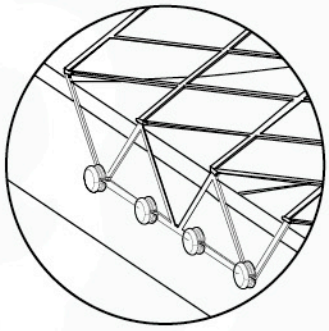

29

3×
002_041

1×
120_024

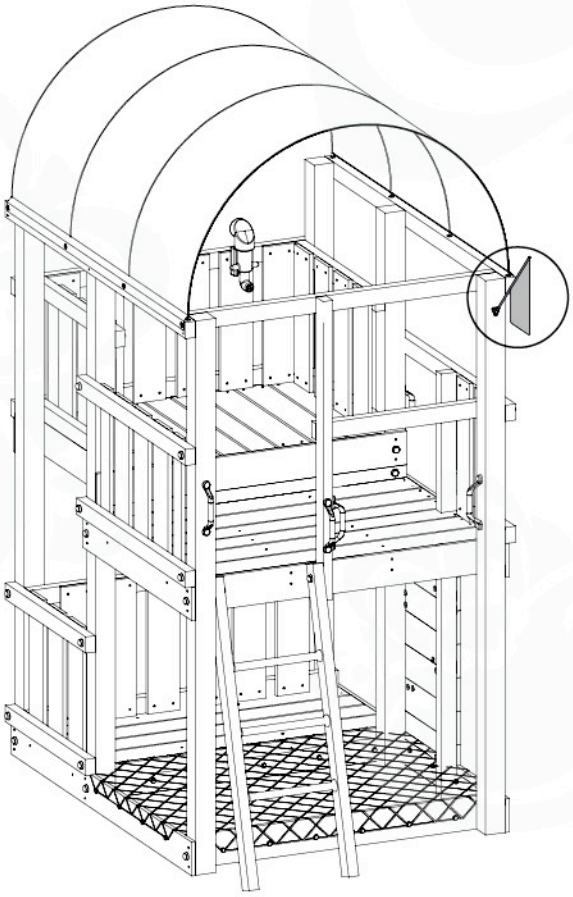

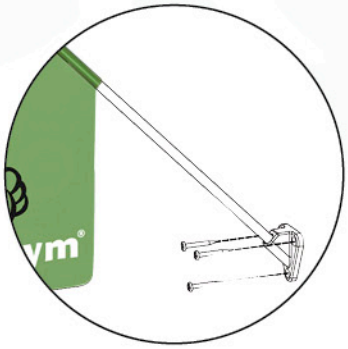

www.junglegym.com - © 2018 Jungle Gym B.V.

30

10x 20 mm
000_101

1x
123_200

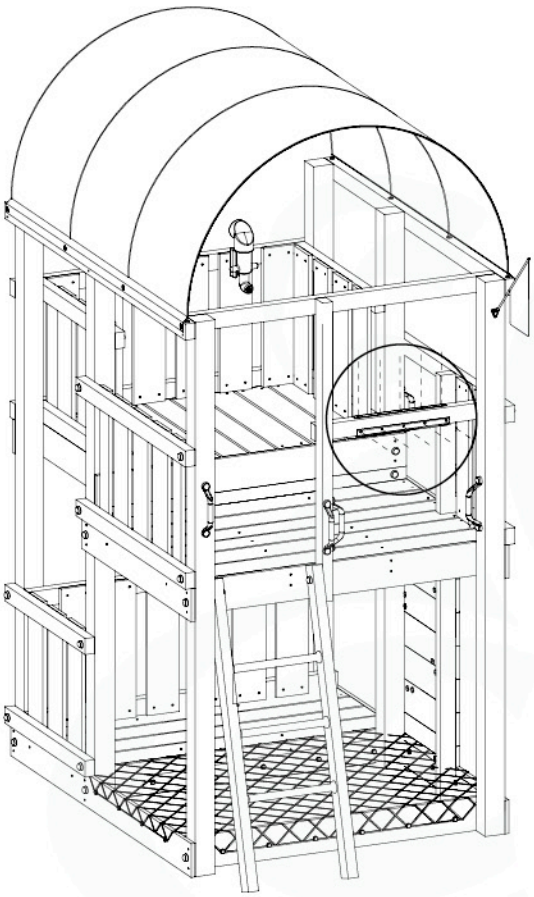

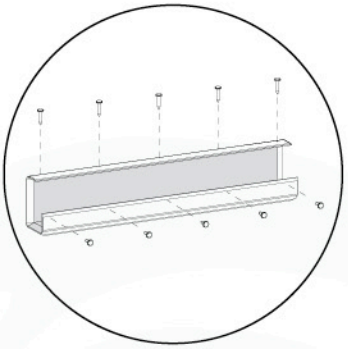

31

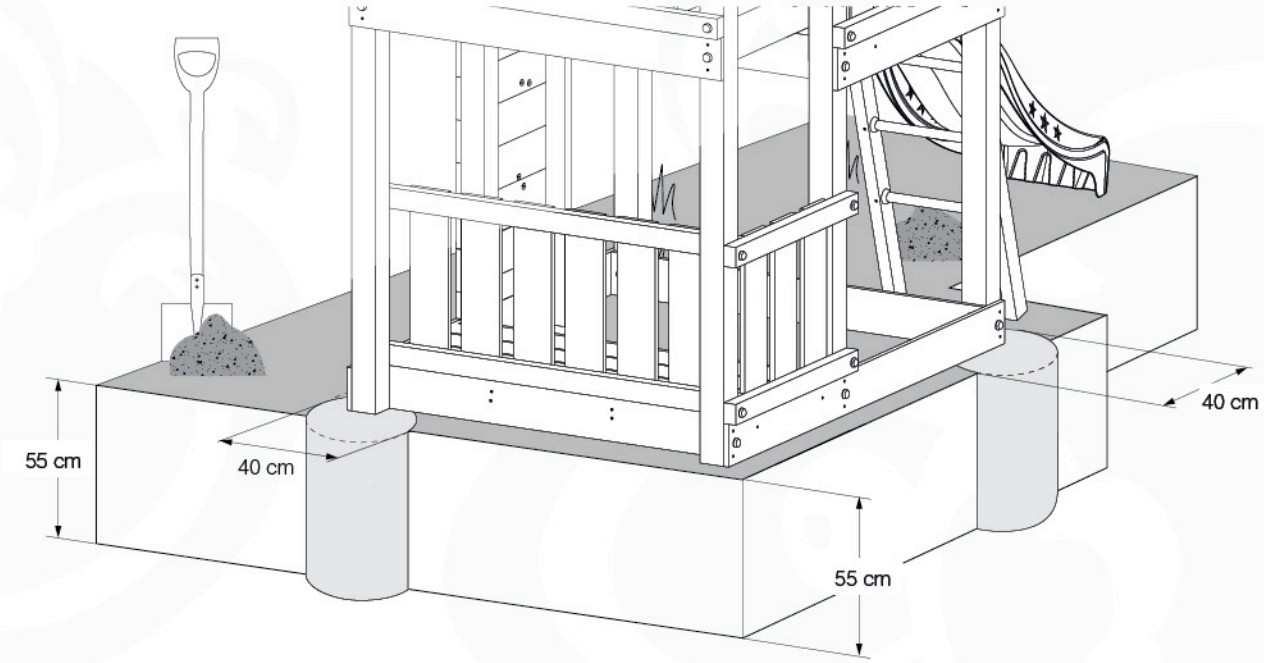

32

4×
001_406

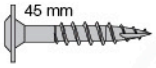

2×
005_050

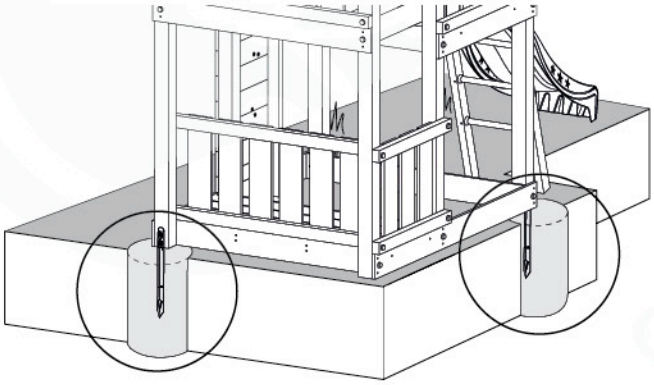

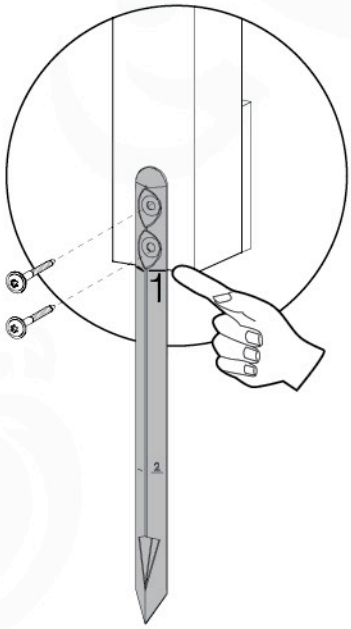

www.junglegym.com - © 2018 Jungle Gym B.V.

33

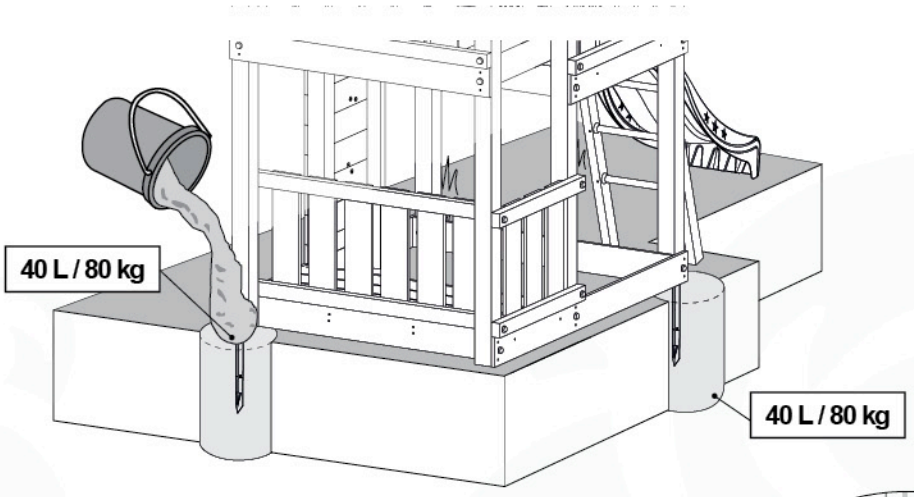

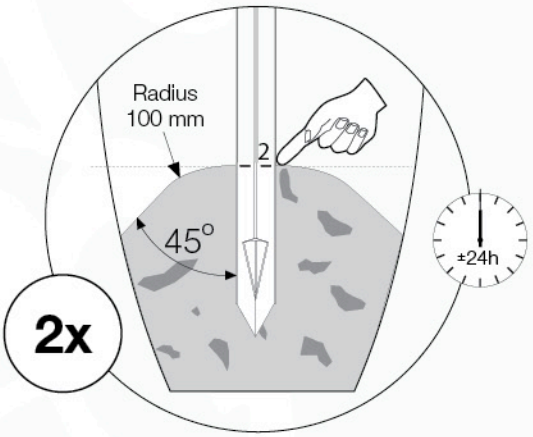

34

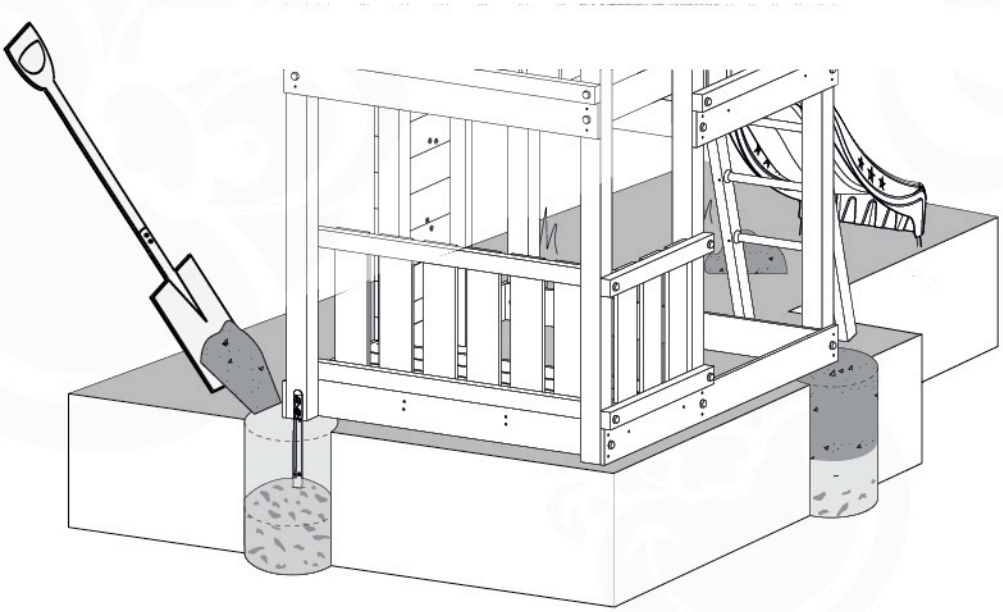

35

1×
025_101

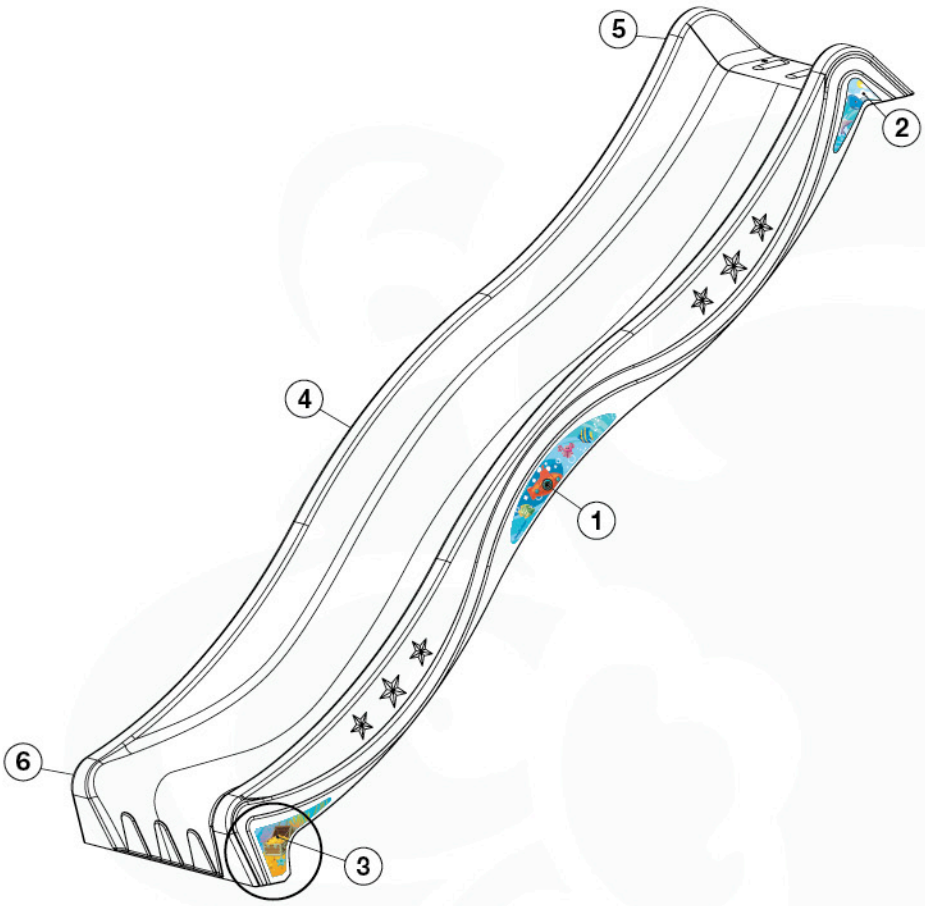

36

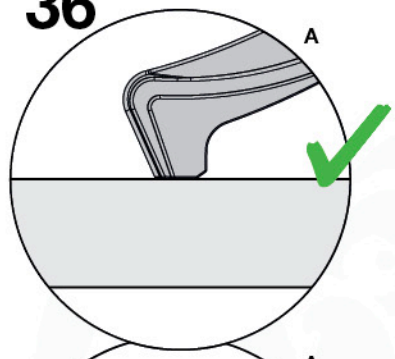

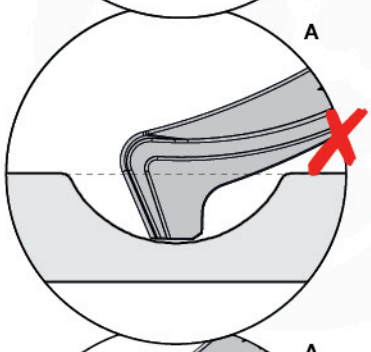

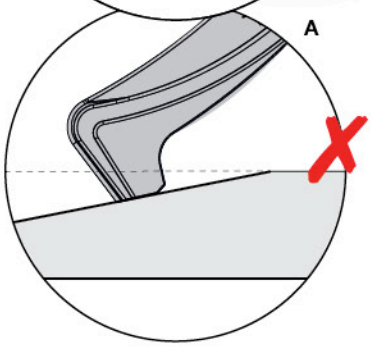

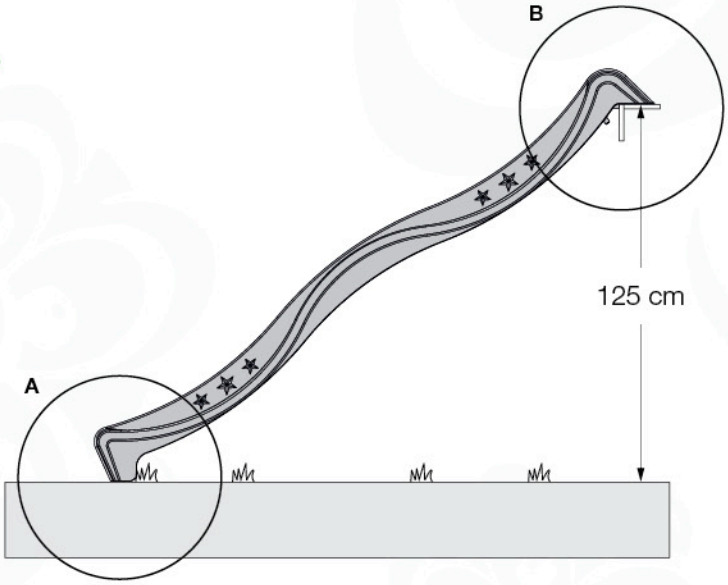

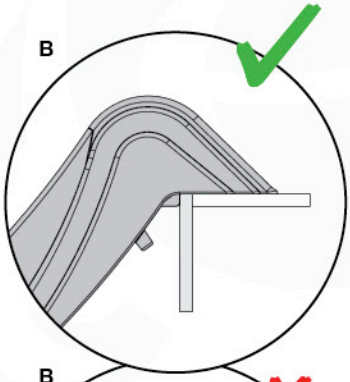

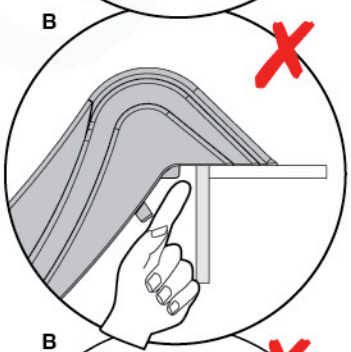

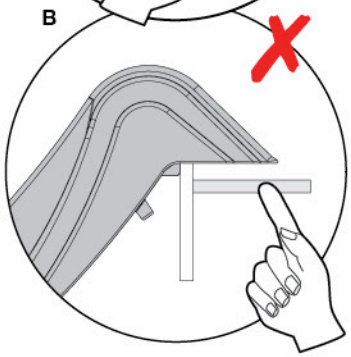

www.junglegym.com - © 2018 Jungle Gym B.V.

37

2x 002_308 — 20 mm

2x 002_218 — 28 mm

2x 008_043

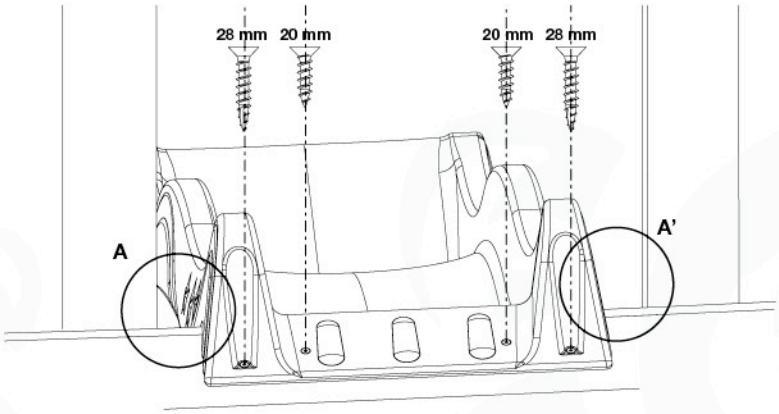

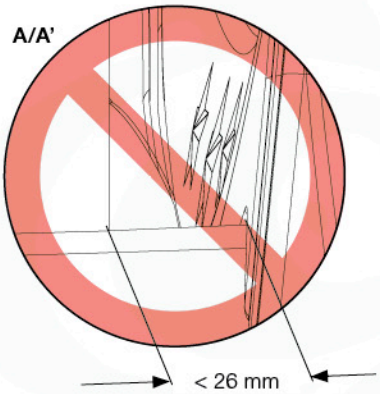

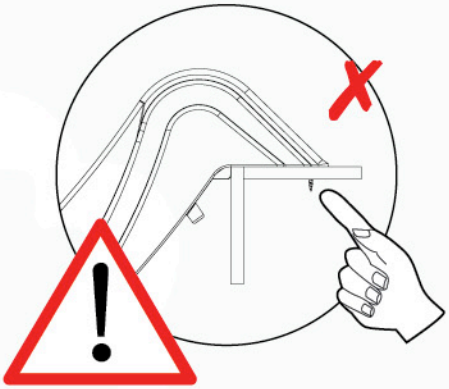

38a

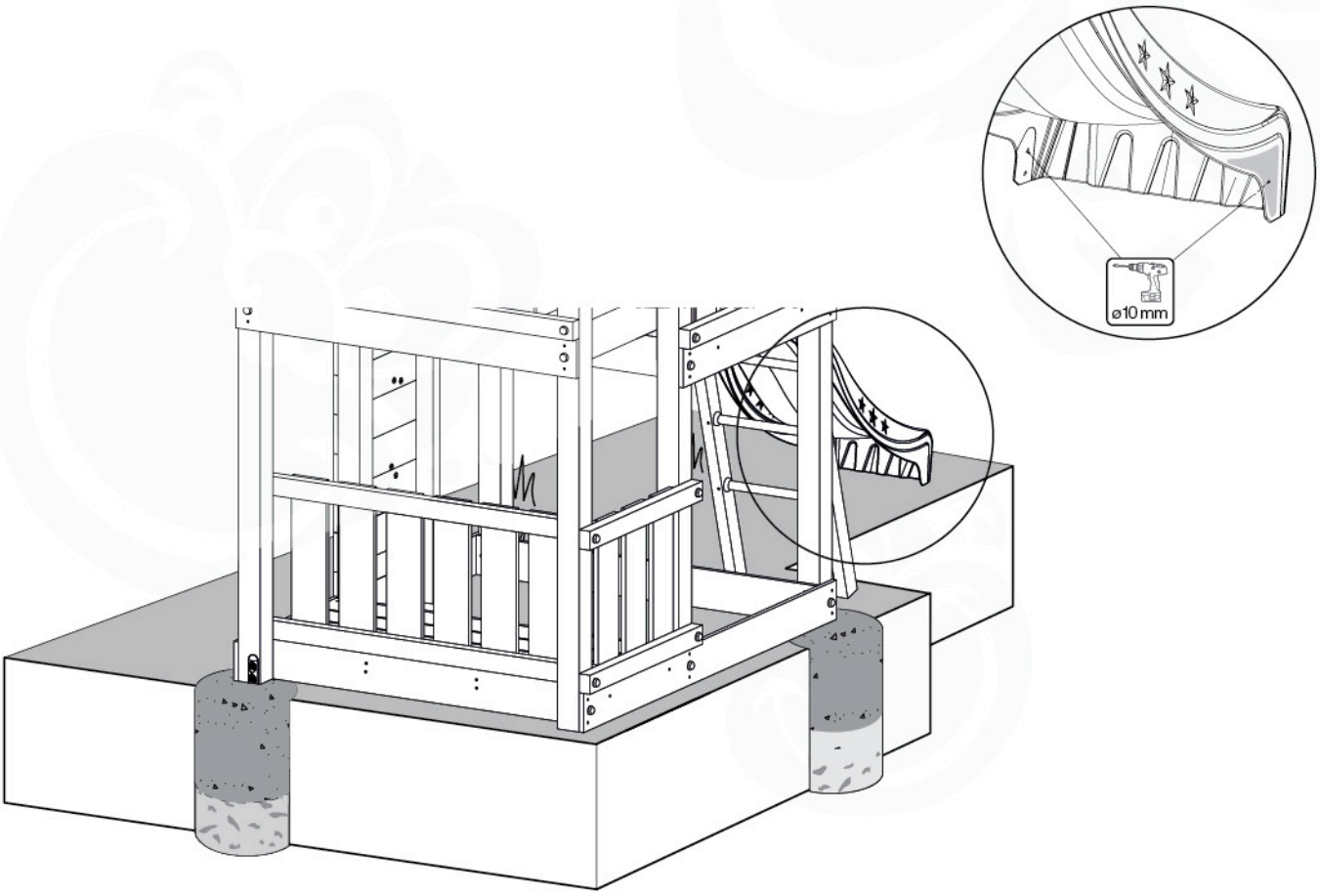

38b

2x
005_050

2x
001_100
004_010

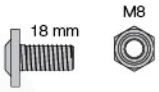

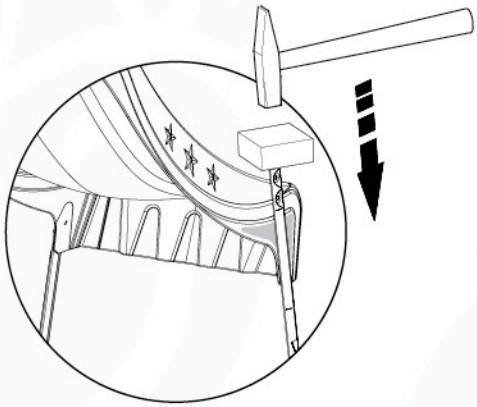

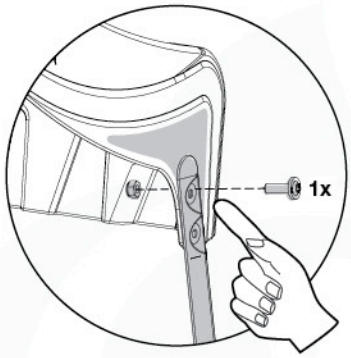

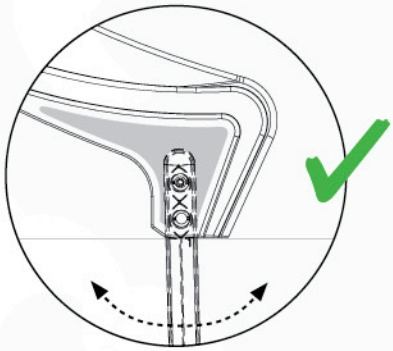

39 Extra

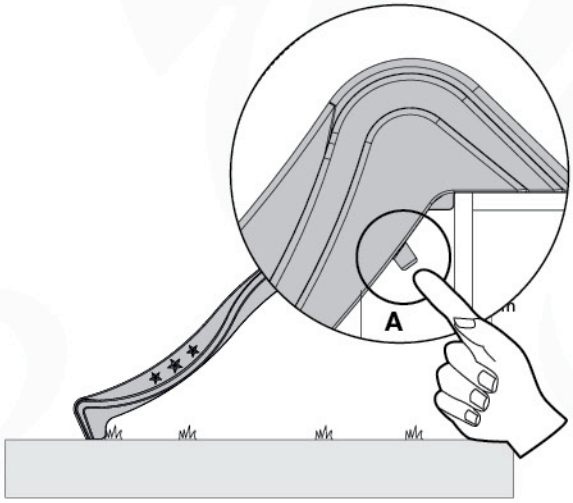

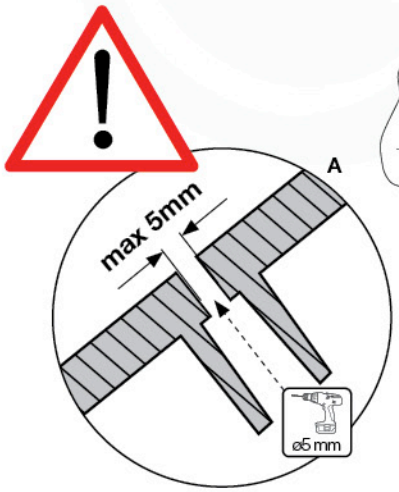

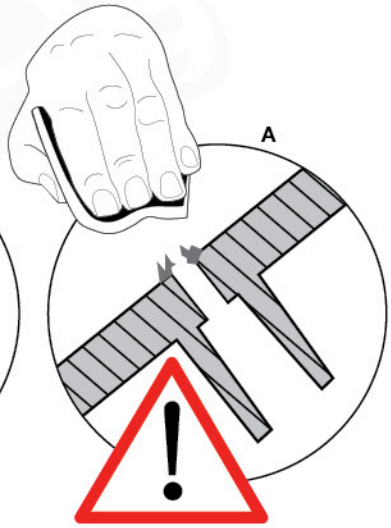

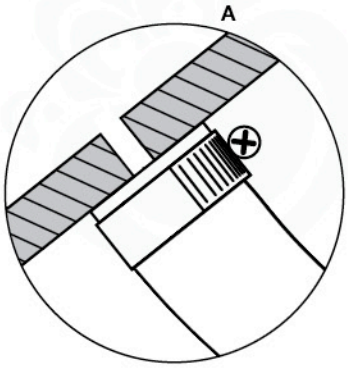

www.junglegym.com - © 2018 Jungle Gym B.V.

40

1×
022_910

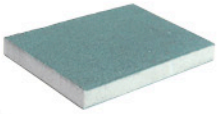

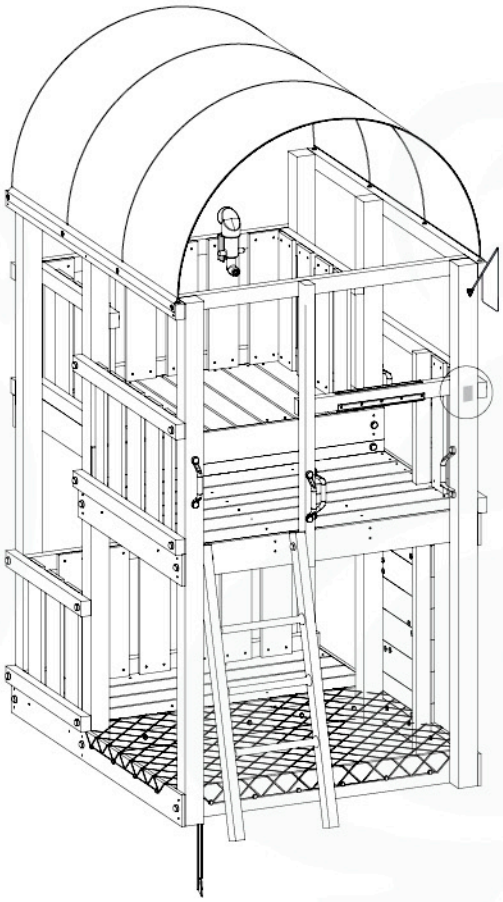

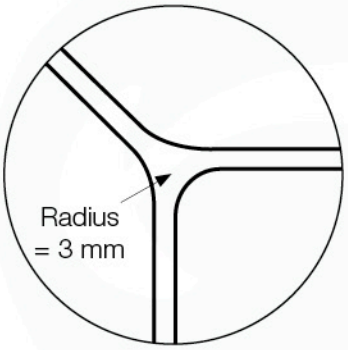

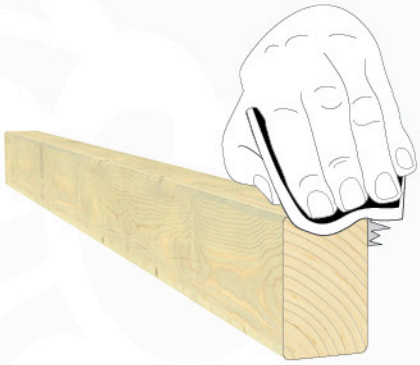

41 Safety Check

1×
021_107

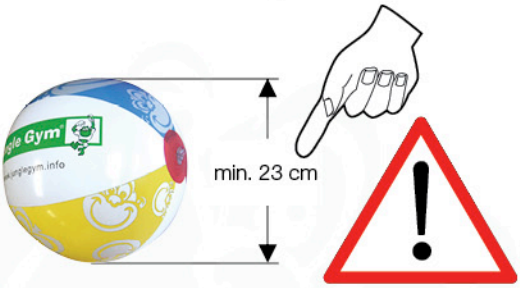

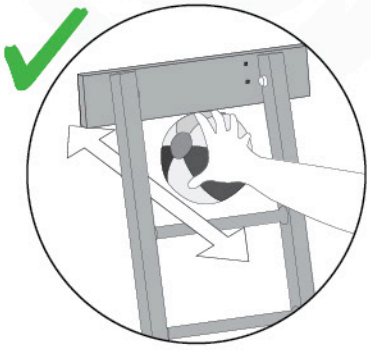

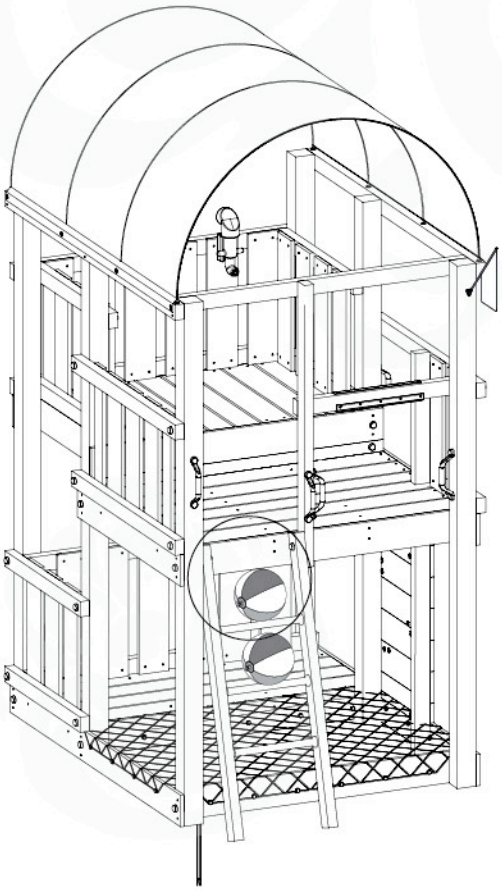

42 Product Identification

6× 20 mm
002_041

1×

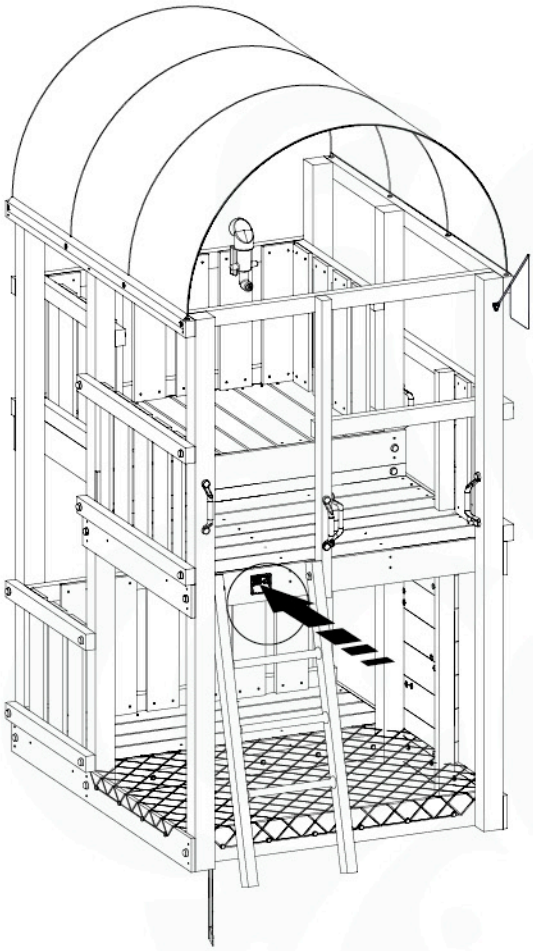

43

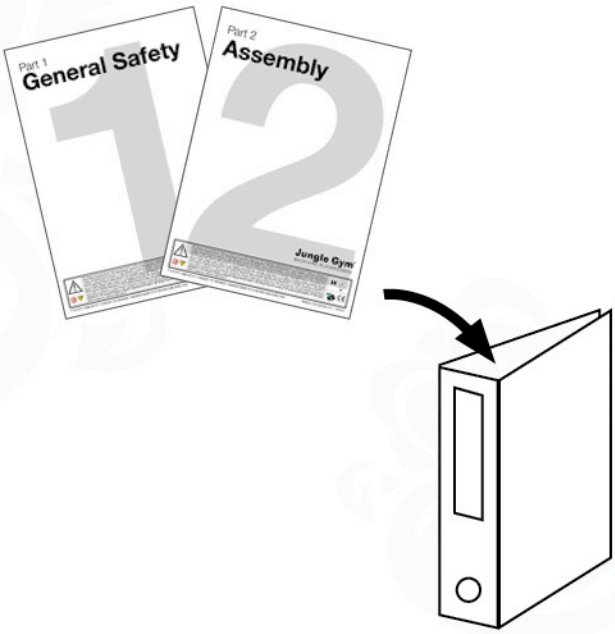

1a Extra

www.junglegym.com

10× 000_101 — 20 mm

1× 123_200

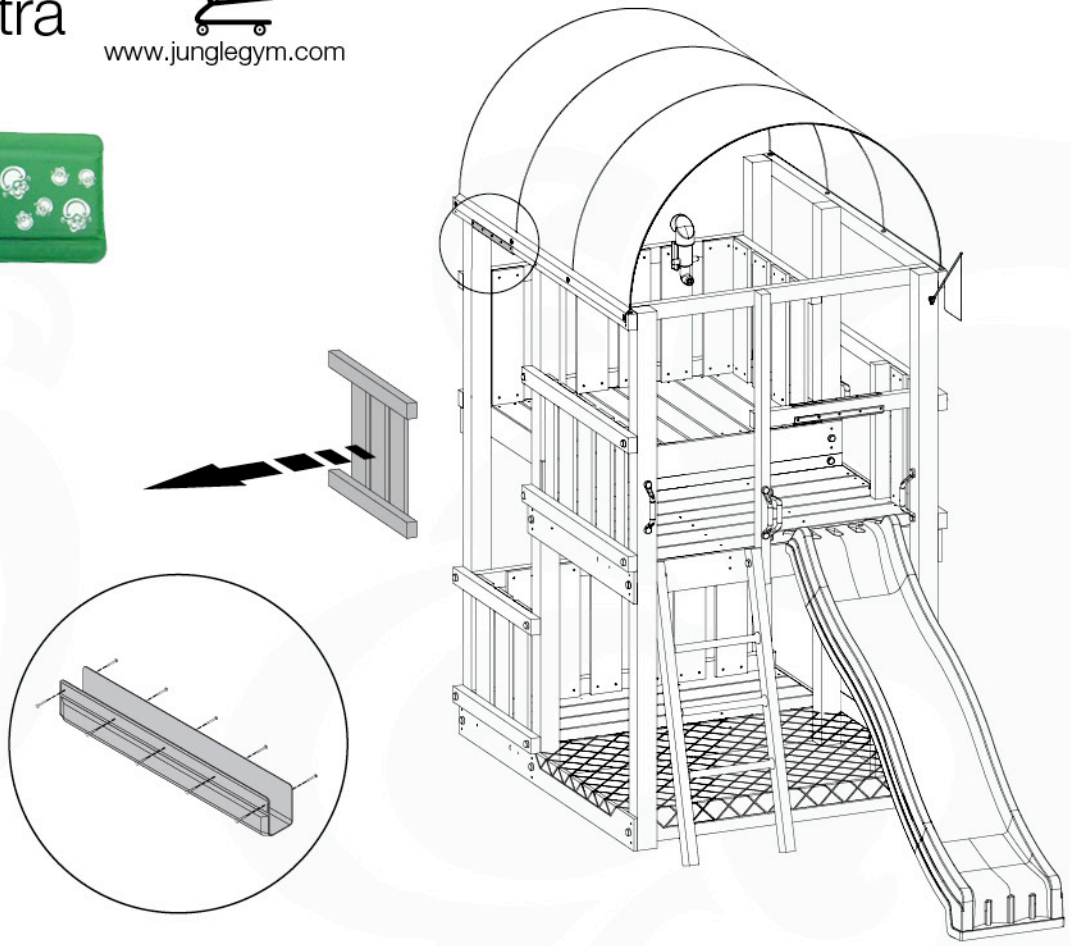

1b

4× 022_845, 001_404 — 30 mm

2× 022_320

2× 005_050

2× 001_100, 004_010 — 18 mm, M8

2× 002_308 — 20 mm

2× 002_218 — 28 mm

1× 334_xxx

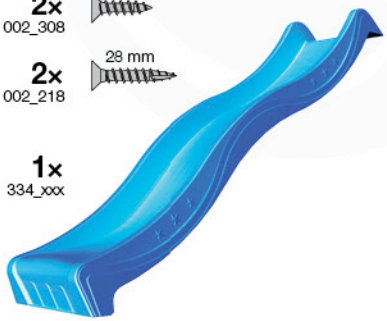

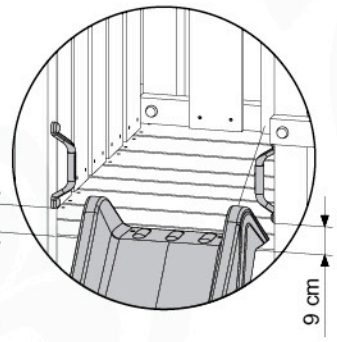

p.34-36

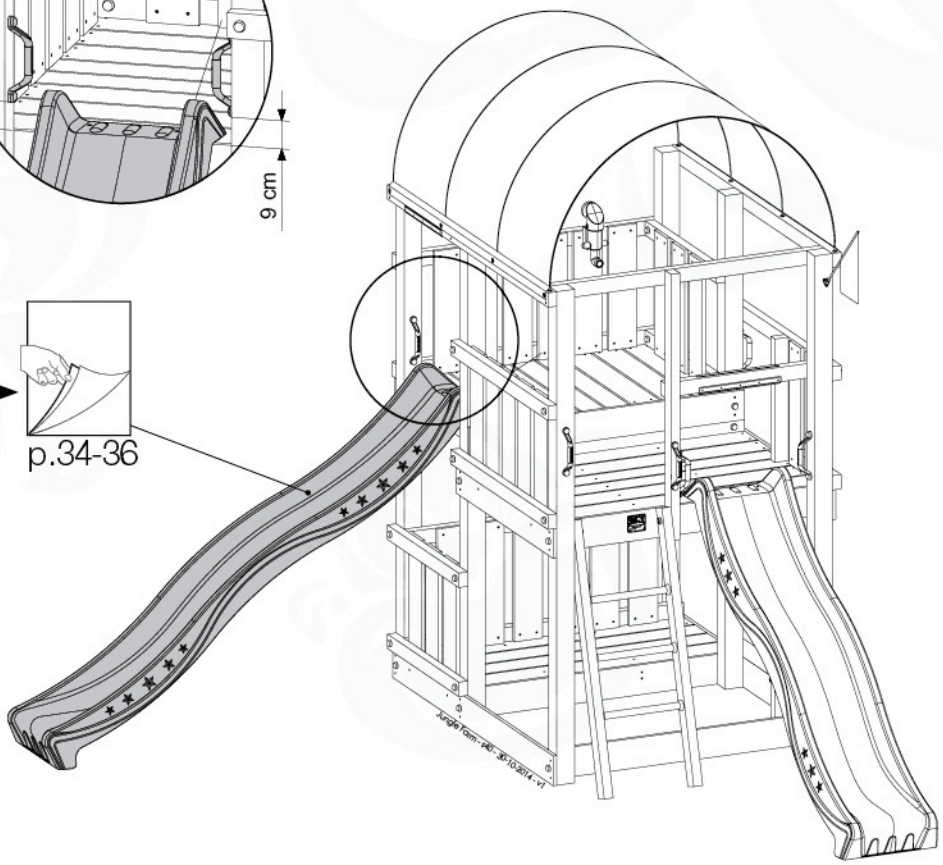

Playtowers

XL	XL	XL	XL	L	L	L	M	M
Jungle Palace 801_005	Jungle Barn 801_007	Jungle Farm 801_008	Jungle Mansion 801_009	Jungle Fort 801_010	Jungle Chalet 801_013	Jungle Villa 801_020	Jungle Lodge 801_040	Jungle Cabin 801_060

M	M	M	S	S	S	S	S	S	XS
Jungle Shelter 801_065	Jungle Cubby 801_070	Jungle Cottage 801_090	Jungle House 801_095	Jungle Hut 801_100	Jungle Home 801_103	Jungle Casa 801_105	Jungle Club 801_110	Jungle Castle 801_120	Jungle Tower 801_200

Playhouses

Crazy Playhouse 830_140 + Playhouse Frame CXL 830_251 = Crazy Playhouse CXL 835_251

Jungle Playhouse 830_150 + Playhouse Frame L 830_252 = Jungle Playhouse L 835_252

Jungle Playhouse 830_150 + Playhouse Frame XL 830_253 = Jungle Playhouse XL 835_253

Modules

1-Swing Module 850_176

2-Swing Module 850_177

Climb Module 850_230

Bridge Module 850_240

Playhouse Module 850_246 (_247) — 125 cm (145 cm)

Balcony Module 850_255

Mini Market Module 850_261 — 110 cm

Mini Picnic Module 850_262(_263) — 120 cm (160 cm)

Boat Module 850_410

Train Module 850_415

Swings

Jungle Peak 801_300

Jungle Swing 801_601 — 240 cm, 220 cm

Jungle Swing 801_602 — 270 cm, 250 cm

Links

Bridge Link 870_100

Net Link 870_105

Accessories

Climbing Rope 201_060

Fireman's Pole 201_275

Rock Wall 450_200

1 Step Ladder 450_300

Wavy Star Slide XL — 125 cm, 176 cm, 49 cm

- 324_100 Yellow
- 324_200 Blue
- 324_300 Green
- 324_400 Red
- 324_500 Fuchsia
- 324_600 Dark Green

Wavy Star Slide XXL — 145 cm, 215 cm, 49 cm

- 334_100 Yellow
- 334_200 Blue
- 334_300 Green
- 334_400 Red
- 334_500 Fuchsia
- 334_600 Dark Green

Sling Swing Kit Yellow 250_001

Monkey Bar Kit Blue 250_013

Baby Swing Kit Red 250_025

Swing Seat Kit Red 250_034

Twist Disk Kit Green 250_053

Steering Wheel Yellow 201_280

Fun Phone 201_285

StarOscope™ 201_290

PeekOscope™ 201_295

Tic Tac Toe 450_310

Bucket 450_320

Talking Tube™ 450_330

Swing Hook Screw 2x 201_115

Bolt Caps 201_200

Cat Stop™ 201_220 — 150 x 160 cm

Handgrips
- 201_250 Yellow
- 201_260 Blue
- 201_270 Green

Ground Anchors 250_070

RopeLocks™ 201_400

Swing Rope Green 201_530

v 2.10.1

Jungle Gym®
BACKYARD PLAYGROUNDS

Availability of Jungle Gym® products may vary between distributors and countries.
Subject to alterations and printing errors. All rights reserved. Printed in China.
P.O. Box 75083 - 1070 AB - Amsterdam - The Netherlands

www.junglegym.com