OPTI FIT®
JAKA-BKL GmbH
Jaka Straße 3
D-32351 Stemwede-Wehdem

Montageanleitung

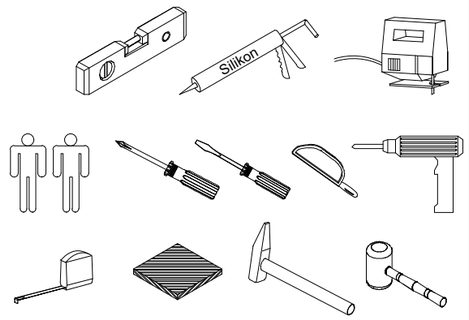

1 → 2 → 3 ...

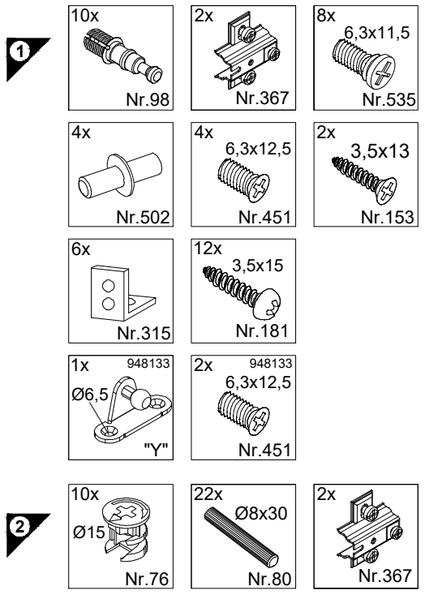

Service-Hotline
01805-678101
0,14€ pro Minute
++49 für Österreich
Auslandstarif pro Minute
service@jaka-bkl.de
voor Nederland en België
00800-40119350
benelux@jaka-bkl.de

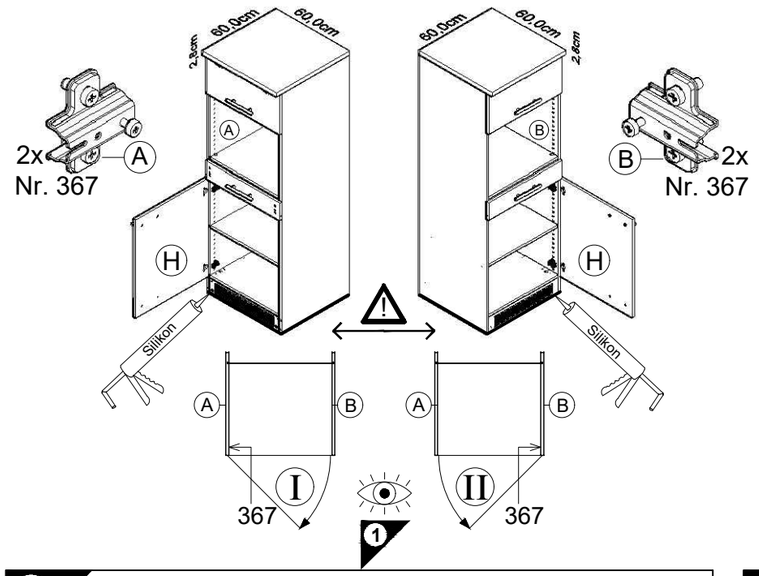

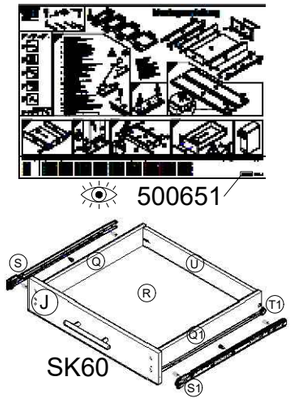

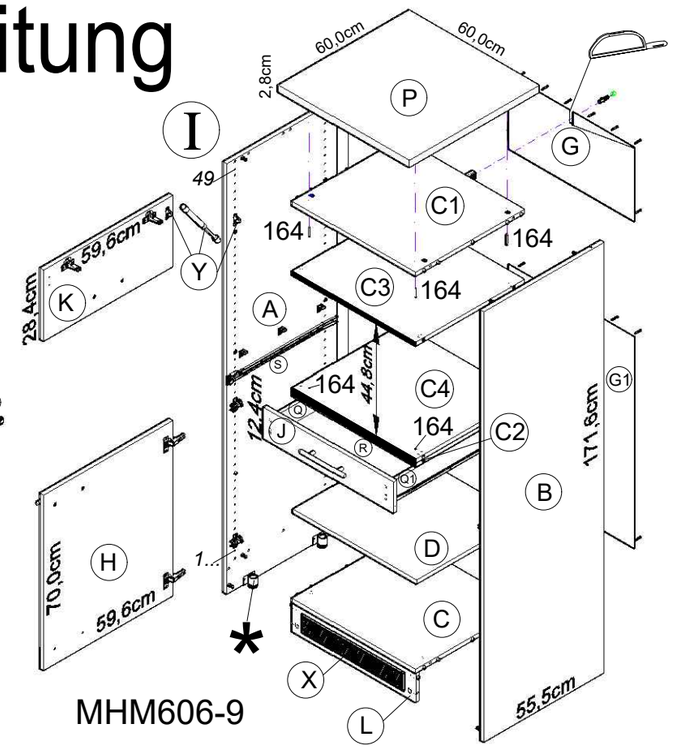

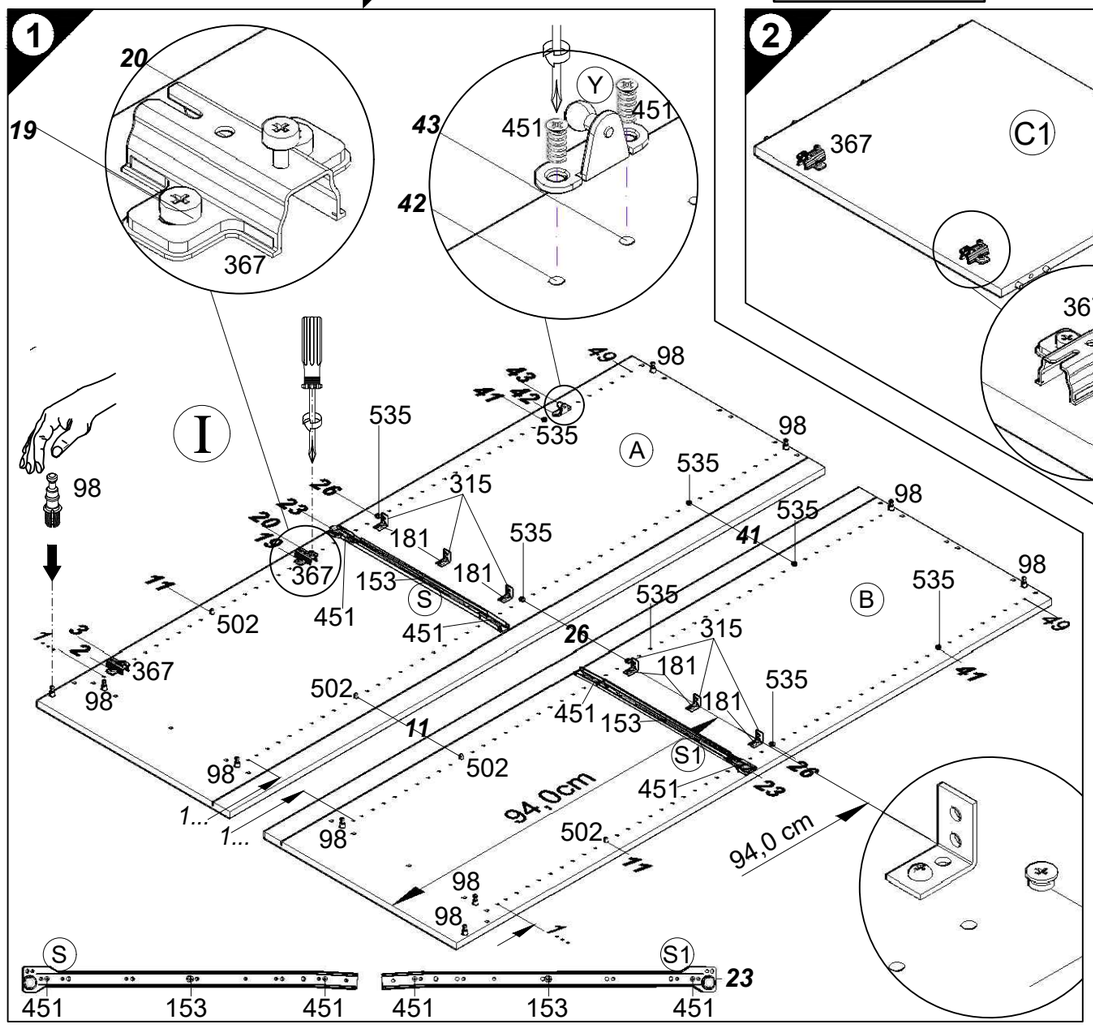

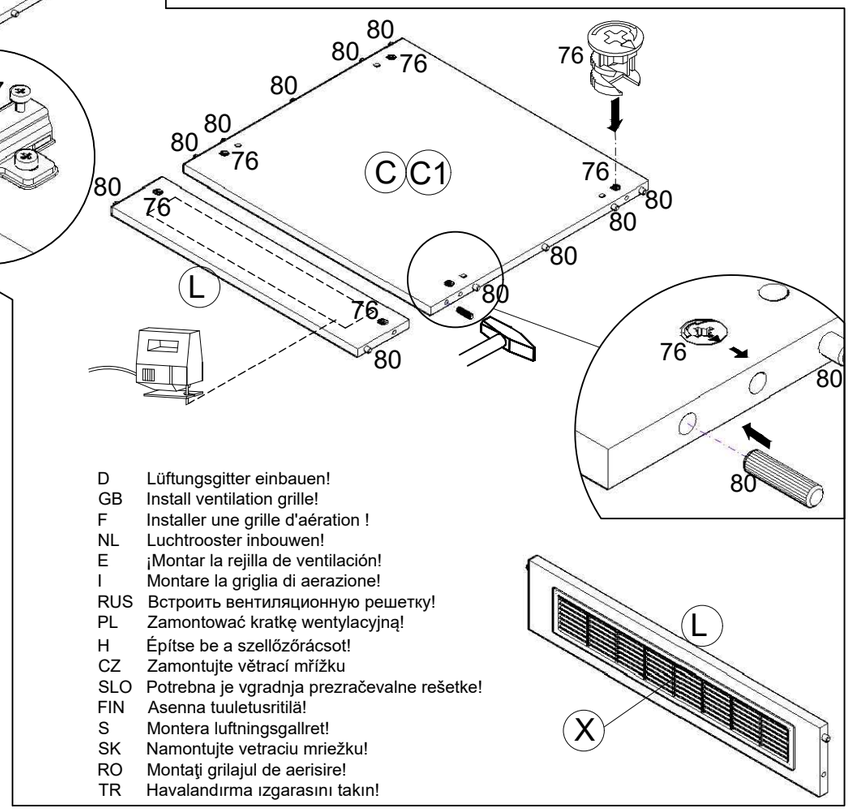

D	Lüftungsgitter einbauen!
GB	Install ventilation grille!
F	Installer une grille d'aération !
NL	Luchtrooster inbouwen!
E	¡Montar la rejilla de ventilación!
I	Montare la griglia di aerazione!
RUS	Встроить вентиляционную решетку!
PL	Zamontować kratkę wentylacyjną!
H	Építse be a szellőzőrácsot!
CZ	Zamontujte větrací mřížku
SLO	Potrebna je vgradnja prezračevalne rešetke!
FIN	Asenna tuuletusritilä!
S	Montera luftningsgallret!
SK	Namontujte vetraciu mriežku!
RO	Montaţi grilajul de aerisire!
TR	Havalandırma ızgarasını takın!

Ersatzteile/Spare parts/pièces de rechange/Reserveonderdelen/Piezas de recambio/Ricambi/Запасные части/Części zamienne/pótalkatrészek/Náhradní části/Nadomestni deli/varaosat/reservdelar/náhradné diely/Utilizaţi piese de schimb/Yedek parçalar

60cm MHM606-9 |A| E962013 |B| E962014 |C| E954223 |C1| E954230 |C2| E950223 |C3| E950223 |C4| E950223 |D| E950303 |G| E445034 |G1| E971184 |H| E940621 |J| E947562 |K| E940590 |L| E970973 |P| E540103 |Q| E947400 |Q1| E947401 |R| E970150 |S| E946155 |S1| E946155 |T| E946155 |T1| E946155 |U| E947408 |X| E448210 |Y| E948133