GLOBO
LIGHTING
www.globo-lighting.com

38959

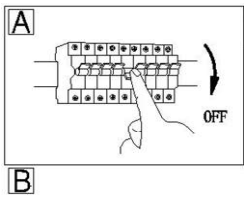

1x 123.5W LED DC 100-240V
220-240V~ 50/60Hz

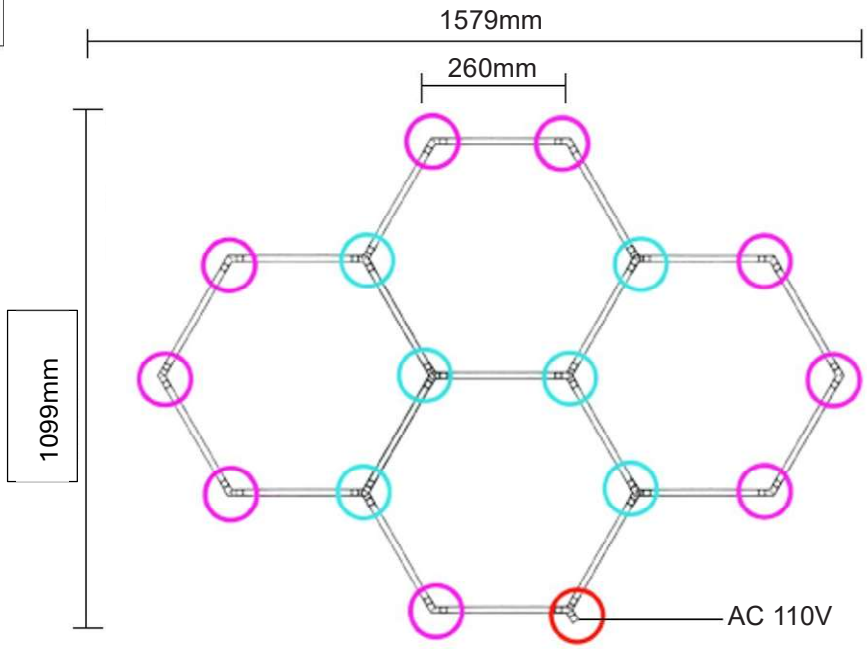

Modèle du produit	V6.1_ZT/
Tension de fonctionnement	AC 110V
Puissance	123.5W
Température de couleur	4000K

NO	Chiffre	Nom	Spécification
1		Connecteur 2 voies 120°	
2		Connecteur 3 voies 120°	
3		Connecteur d'alimentation intelligent 120° à 3 voies	

Réservé à titre de référence uniquement ! Veuillez lire ce manuel avant d'assembler ce produit

effectuer un test avant l'installation au plafond

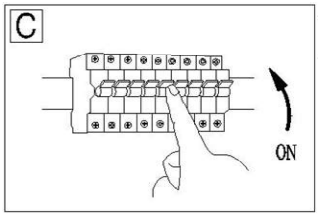

Image

Icône Accessoires - [Ce tableau présente l'icône unifiée de cette gamme de produits et accessoires.La liste des accessoires requis (produits/accessoires) fait foi.]			
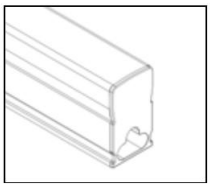	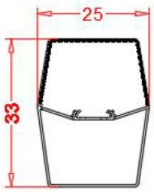	Lampe á LED: 443mm – 6.5W/ piéces	Connecteur d'alimentation intelligent 120° à 3 voies1 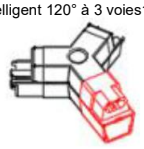
Connecteur 3 voies 120°	Connecteur 3 voies 120°	outil de démontage V6.1	cordon d´alimentation
	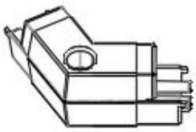		
vis d'expansion en plastique	attaches zippées	instructions	pack d'accessoires pour suspente
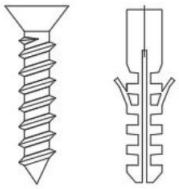			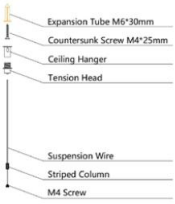

Parts list

No.	Nom	Spécification	Unit	QTY
1	[v 6.1] 0.4m lampe a LED	440mm-6.5w	pcs	19
2	[v 6.1] connecteur-A	120° 2 voies blanche	pcs	9
3	[v 6.1] connecteur-A	120° 3 voies blanche	pcs	6
	[v 6.1] connecteur-A	Connecteur d'alimentation intelligent 120° à 3 voies blanche -	pcs	1
5	cordon d'alimentation	-	pcs	1
6	outil de démontage V6.1	-	pcs	1
7	attaches zippées	-	pcs	10
8	vis d'expansion en plastique	-	pcs	10
9	pack d'accessoires pour suspente		pcs	8

Montage des connecteurs

1 Étape ¬ : Alignez d'abord les contacts en cuivre de la lampe avec ceux du connecteur.

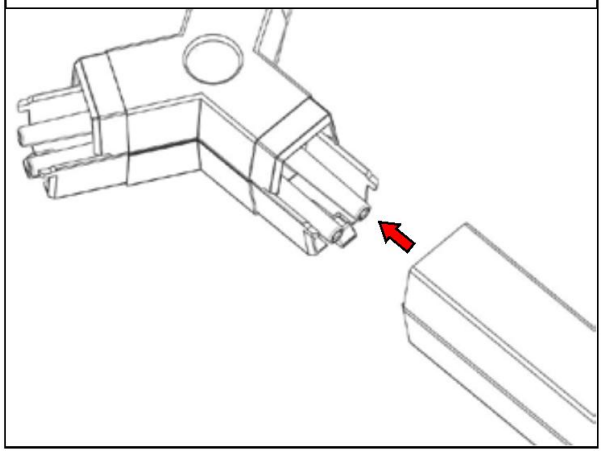

2 Étape - : Insérez ensuite complètement la lampe dans le connecteur.

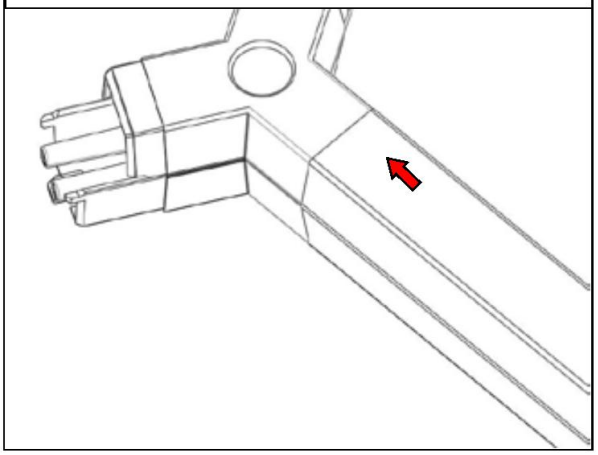

Instructions de démontage

1 Étape ¬ : Insérez l'outil de démontage dans l'ouverture de la lampe et placez-le contre le boîtier de la lampe

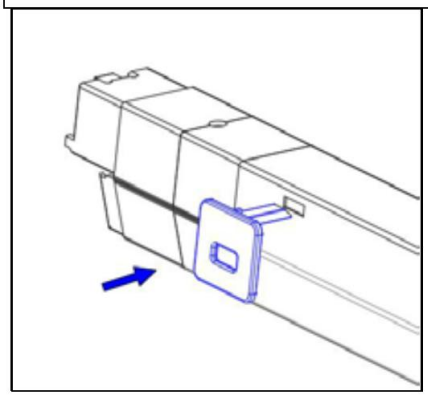

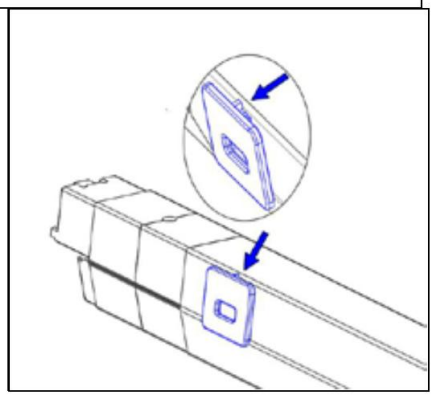

2 Étape - : Le connecteur peut ensuite être retiré de la lampe.

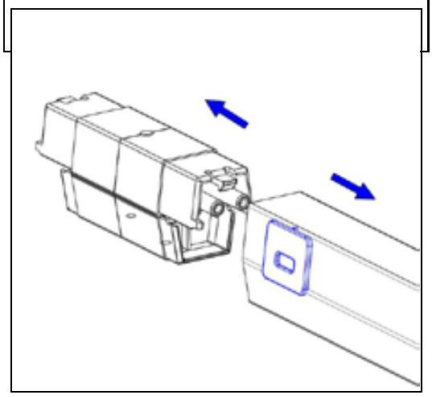

Étapes générales de montagea

• Avant le montage, il est recommandé de disposer les lampes et les connecteurs sur le sol conformément au
schéma.
• Veillez à la bonne position et orientation des connecteurs. En cas de mauvais montage, ils peuvent être
retirés à l'aide des instructions de démontage.
• Après le montage, effectuez d'abord un test de fonctionnement au sol afin de vérifier que toutes les lampes
sont correctement installées.
• Montez ensuite les accessoires de fixation au plafond.

Cette gamme de produits offre diverses solutions d'installation au plafond :

(Avertissement préalable : Avant l'installation du plafond de cette série de produits, un test de puissance doit être effectué afin de s'assurer de son bon fonctionnement avant l'installation du plafond.)

1. Utilisez des serre-câbles ou des vis pour fixer le connecteur

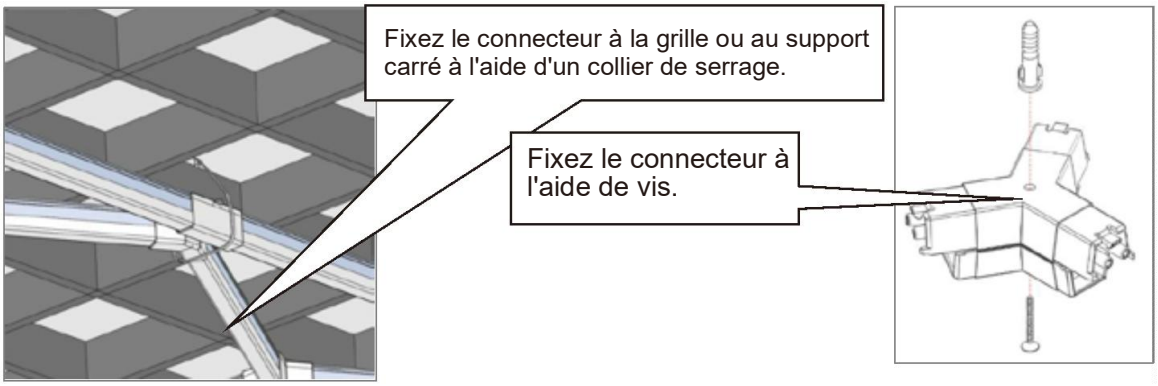

2. Utilisez un fil de suspension ou une vis pour l'installer

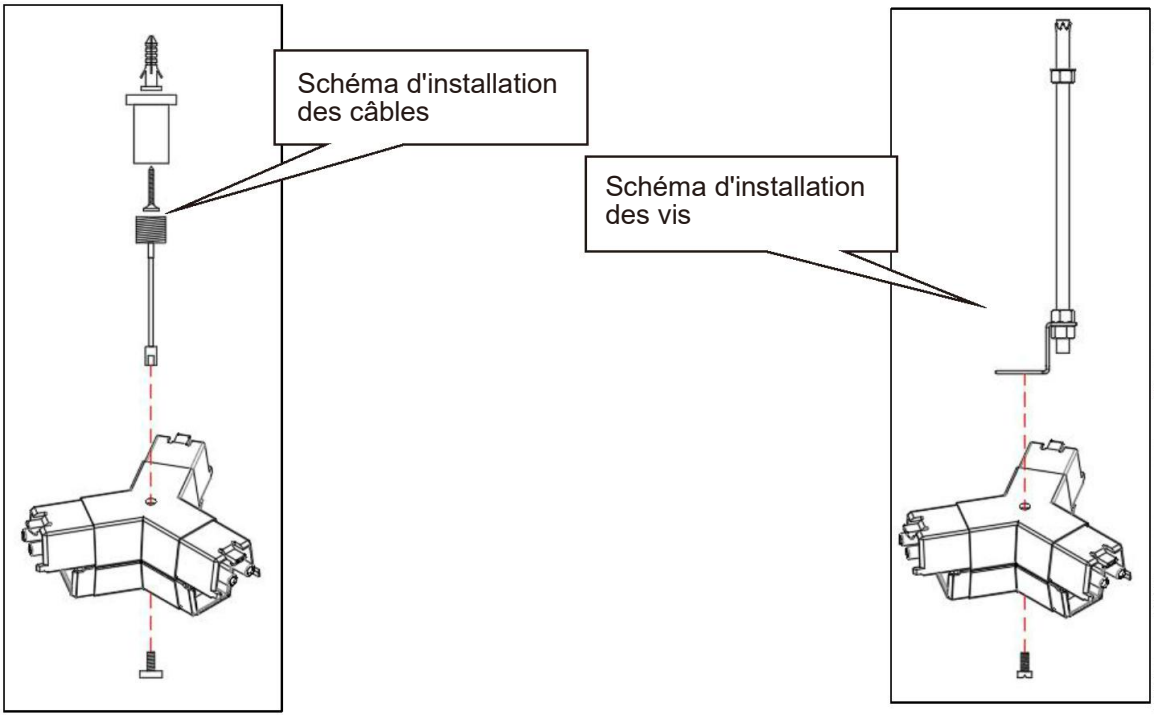
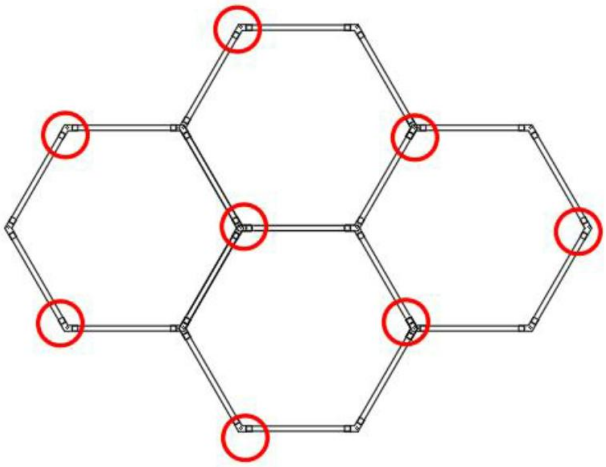
Schéma de position du plafond