Bedienungsanleitung First LADY / STEWI LADY

Wichtiger Hinweis für bestehende Bodenhülsen

Prüfen Sie eine evtl. vorhandene Bodenhülse auf den Durchmesser beim Einsetzen des Standrohres des Wäscheschirms. Folgende Aussendurchmesser sind bei unseren Wäscheschirmen im Gebrauch:

	Standrohr Aussendurchmesser
STEWI LADY	50 mm
First LADY	55 mm

Sollte sich eine Bodenhülse für einen Wäscheschirm mit 55 mm Standrohr in Ihrem Rasen befinden, beachten Sie bitte Folgendes:

Beim Einsatz des Standrohres in eine Bodenhülse 55 mm benötigt der Wäscheschirm ein Reduktionsstück 55/50 mm welches **über das Standrohr der Stewi Lady gestülpt** werden muss um zu viel Spiel oder eindringenden Schmutz und Sandkörner zu verhindern. Dieses Reduktionsstück kann unter Artikel Nr. 6301 bei STEWI AG (E-Mail: mail@stewi.com) bestellt werden. Sollten Sie bereits eine 50 mm Bodenhülse (für Standrohre AD 50 mm) im Boden haben, können Sie den Wäscheschirme STEWI Lady einfach einsetzen. Achten Sie darauf, dass sich kein Schmutz in der Hülse befindet und Wäscheschirm frei drehen kann.

Woran erkennen Sie sofort den Unterschied zwischen First und Lady? „Die First Lady hat immer eine Seilschlaufe die aus dem Kunststoff-Hut (Kopfteil mit Extraleine) ragt die STEWI LADY hingegen nicht."

Das Aufstellen

Achten Sie darauf, dass Sie einen Standort wählen, wo der Wäscheschirm frei drehen kann.

Die mitgelieferte Kunststoffhülse soll gemäss untenstehender Abbildung betoniert werden.

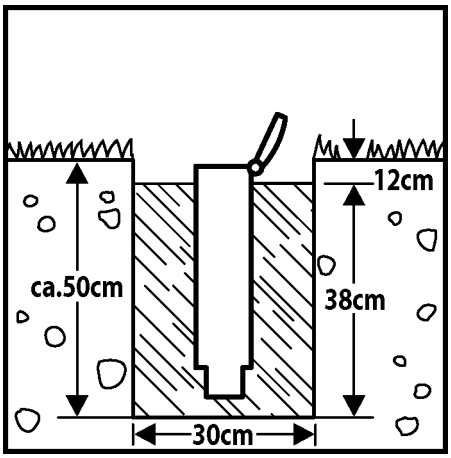

Das Öffnen

Lösen Sie den Kunststoff-Hut vom Wäscheschirm in dem Sie ihn leicht gegen oben schieben. Nun sind die Seilschutzklappen etwas frei. Machen Sie sie ganz frei in dem Sie diese leicht gegen aussen ziehen, damit beim Öffnen kein toter Punkt entsteht.

Die Zugleine befindet sich genau in Handhöhe, ziehen Sie an der Zugleine bis der Wäscheschirm einrastet. Falls die Leinen noch nicht ganz straff sind, spannen Sie diese einfach etwas nach, indem den Tragarm nahe beim unteren Stern Nachstossen bis er ein oder zwei Loch höher einrastet.

Das Schliessen

Aufzugsleine festhalten, Feststellhebel des unteren Sternteiles (roter Hebel) ziehen und langsam ablassen. Bündeln Sie mit beiden Händen die Seilschutzklappen unter dem Kunststoff-Hut (Kopf) , so dass Sie den Hut mit den Kunststoffhaken **über die Seilschutzklappen herunterziehen** können. Die Seilschutzklappen sind nun durch die Kunststoffhaken unter dem Hut gesichert.

Gehen Sie in die Knie und ziehen Sie mit der linken Hand die eine Seilschutzklappe ein wenig gegen aussen, so dass Sie mit dem rechten Daumen die Leinen zwischen die Seilschutzklappen in die Öffnung hinein streichen können.

Drehen Sie den Wäscheschirm leicht und wiederholen Sie den Vorgang beim nächsten Schutzklappen-Paar bis bei allen 4 Klappen-Paaren die Wäscheleinen versorgt sind.

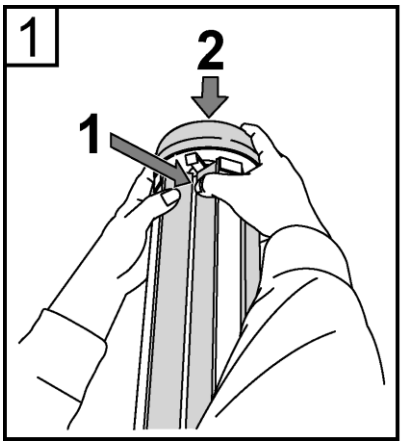

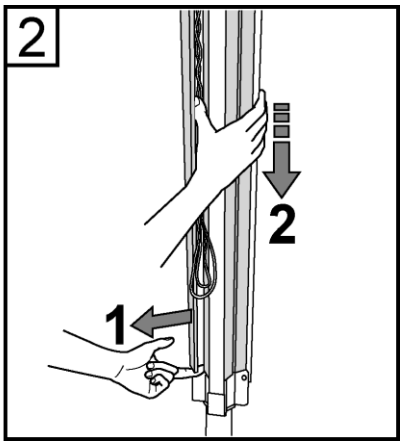

Pflegetyp

Nehmen Sie den Wäscheschirm in der kalten Jahreszeit in den Keller – der Kunststoff-Hut hält auf diese Weise länger und bleicht nicht aus. Während der warmen Jahreszeit können Sie den Wäscheschirm im geschlossenen Zustand draussen stehen lassen. Er bleibt durch die kompakte Konstruktion und der Verwendung von Aluminium als Schutz für die Leinen gut gegen Witterung und Sonnenstrahlen geschützt.

Grundsätzlich benötigt der Wäscheschirm keine besondere Pflege. Wir empfehlen Ihnen jedoch das Standrohr des Wäscheschirms mit einem Silikonspray leicht einzusprayen. Der Wäscheschirm STEWI Lady dankt es Ihnen durch eine leichtgängigere Funktion.

GARANTIE

Wir gewähren auf den STEWI LADY Wäscheschirm eine Garantie von 5 Jahren.