M22047700/12.05/d

Thermostat für konventionelle Stellantriebe Typen 4250 und 4251

Installationsanleitung

Weitere Informationen unter:
http://www.feller.ch

Verwendungszweck

Diese Thermostaten (Raumtemperaturregler) dienen zur Regelung der Temperatur in geschlossenen Räumen wie Wohnungen, Schulen, Werkstätten usw.

Der Typ 4250 ist mit einem Umschaltkontakt für die Ansteuerung eines einzelnen Heizungskreises oder von zwei verschiedenen Stellantrieben (z. B. Heizung/Kühlung) versehen.

Der Typ 4251 erlaubt die Ansteuerung eines einzelnen Heizungskreises und ist zudem mit einem Netzschalter (Ein/Aus) sowie mit einem Eingang für Temperaturabsenkung (z. B. mittels Schaltuhr) versehen.

ACHTUNG: Die Thermostaten der Typen 4250 und 4251 sind nicht geeignet in Kombinationen mit Geräten, welche Eigenwärme abgeben, da dies zu Fehlschaltungen führen kann.

Sicherheitsvorschriften

Die Thermostaten dürfen nur von qualifiziertem Personal an das elektrische Hausinstallationsnetz (230 V) angeschlossen oder von diesem getrennt werden. Lebensgefahr!

Vor Arbeitsbeginn Spannungslosigkeit mit Messgerät sicherstellen.

Die Angaben und Anweisungen in dieser Anleitung stets beachten.

Technische Daten

Einbautiefe	34 mm
Vorsprung ab Wand	10 mm
Aussenmass	88 x 88 mm
Nennspannung	230 V AC, 50 Hz
Nennstrom (induktiv)	Typ 4250: Heizen: 10 A cos φ = 1 (4 A cos φ = 0.6) Kühlen: 5 A cos φ = 1 (2 A cos φ = 0.6) Typ 4251: 10 A cos φ = 1 (4 A cos φ = 0.6)
Schaltleistung	2.3 kW
Wirkungsweise	nach EN 60730-1 Typ 1C
Schalttemperaturdifferenz/ Hysterese	ca. 0.5 Kelvin
Temperaturabsenkung (4251)	ca. 3 Kelvin
Temperaturbereich im Raum	+5 °C bis +30 °C
Anschlüsse	Steckklemmen, max. Drahtquerschnitt 2.5 mm^2
Umgebungsbedingungen:	
- Schutzart nach IEC 529	IP20, Einbau trocken
- Umgebungstemperatur	Betrieb: -20 °C bis +50 °C Lagerung: -25 °C bis +70 °C

Installation

Installation nur durchführen, wenn elektrische Spannungslosigkeit sichergestellt ist. Die Niederspannungs-Installations-Normen (NIN) betreffend Abschaltbarkeit von Energieverbrauchern müssen eingehalten werden.

Im ausgeschalteten Zustand sind die über den Thermostaten geführten Aggregate nicht freigeschaltet. Vor dem Arbeiten an diesen Aggregaten muss die Zuleitung über die vorgeschalteten Sicherungen spannungslos gemacht werden.

Vorgehen beim Einbau

1. Aufgeschnappte Bauschutzhaube entfernen.
2. Thermostateinsatz (5, Fig. 1) gemäss Schema (Fig. 2 bzw. 3) anschliessen.
3. Frontplatte (3) mit Abdeckrahmen (4) aufsetzen und mit Befestigungsschraube (2) fixieren.
4. Einstellknopf (1) aufstecken.

Für die Wahl des Montageortes: siehe Fig. 5

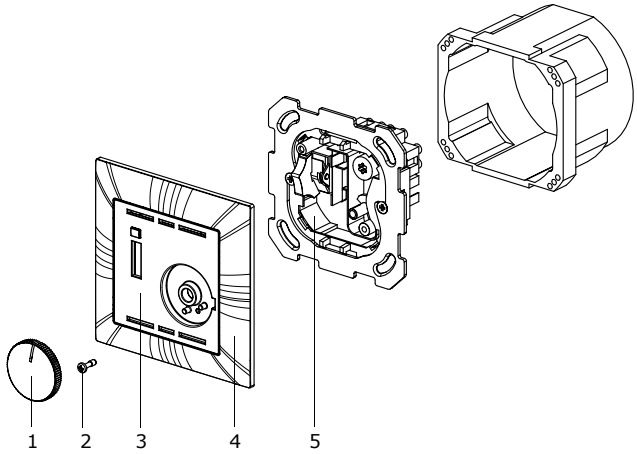

Fig. 1

Legende zu Fig. 1

1 = Einstellknopf
2 = Befestigungsschraube
3 = Frontplatte
4 = Abdeckrahmen
5 = Thermostateinsatz

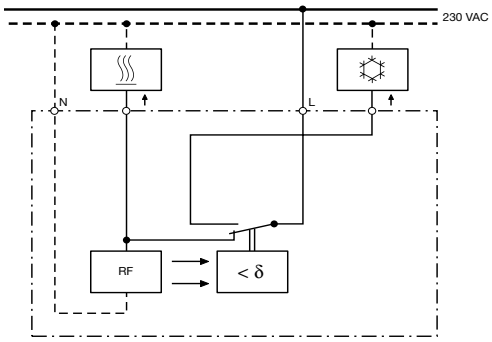

Fig. 2 4250

Legende zu Fig. 2 und 3

N = Neutralleiter
L = Polleiter (230 V AC, 50 Hz)
RF = Widerstand für thermische Rückführung
TA = Widerstand für Temperaturabsenkung
S1 = Netzschalter EIN/AUS
= Last (Heizen)
= Last (Kühlen)
< δ = Thermobimetall
= Eingang für Temperaturabsenkung

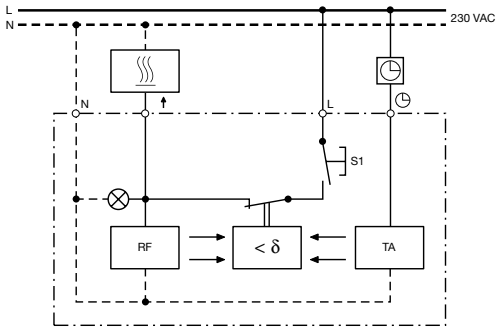

Fig. 3 4251

© Feller AG 2005 Alle Rechte vorbehalten

Begrenzen des Temperatureinstellbereiches

Werkseitig ist der Thermostat auf den maximalen Einstellbereich von 5 °C bis 30 °C eingestellt. Im Einstellknopf befinden sich 2 Einstellringe, mit denen der Temperatureinstellbereich beliebig verkleinert werden kann, also z. B. auf den Bereich von 8 °C bis 25 °C.

Vorgehen zum Einstellen des gewünschten Temperaturbereiches:

Beispiel: Max.: 25 °C, Min.: 8 °C

1. Einstellknopf ungefähr auf Mitte des Einstellbereiches stellen.
2. Einstellknopf abziehen.
   Im Knopf befinden sich 2 Einstellringe (siehe Fig. 4):
3. Mit einem Kugelschreiber roten Einstellring im Gegenuhrzeigersinn (äussere Skala) auf gewünschten Maximalwert stellen (Beispiel: 25 °C in Fig. 4b).
4. Mit einem Kugelschreiber blauen Einstellring im Uhrzeigersinn (innere Skala) auf gewünschten Minimalwert stellen (Beispiel: 8 °C in Fig. 4c).
5. Einstellknopf wieder aufsetzen.

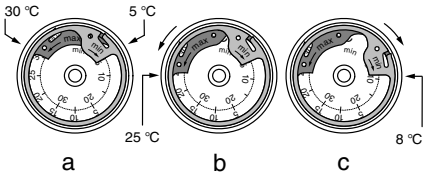

Fig. 4

Hinweise zur Wahl des Montageortes

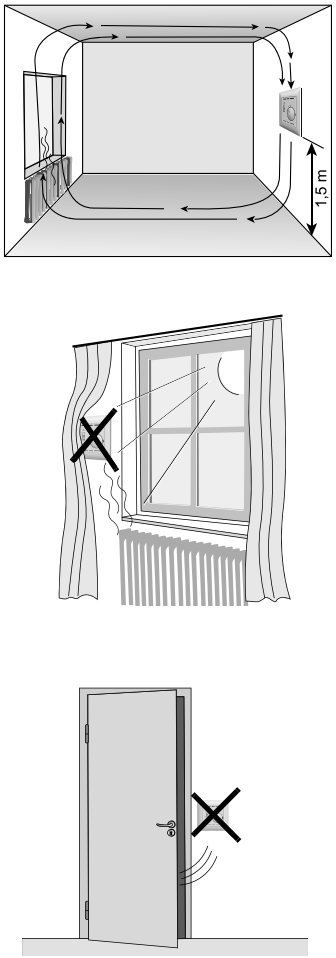

Fig. 5

Feller AG
Bergstrasse 70
Postfach
CH-8810 Horgen
Tel.: 044 728 77 77
www.feller.ch
info@feller.ch

Verkauf/Vente/Vendite
Tel.: 044 728 72 72
Fax: 044 728 72 99

Feller AG
Agence Suisse Romande
En Budron H14
CH-1052 Le Mont-sur-Lausanne

Tél.: 021 653 24 45
Fax: 021 653 24 51