Ausgussbecken / Bac à laver

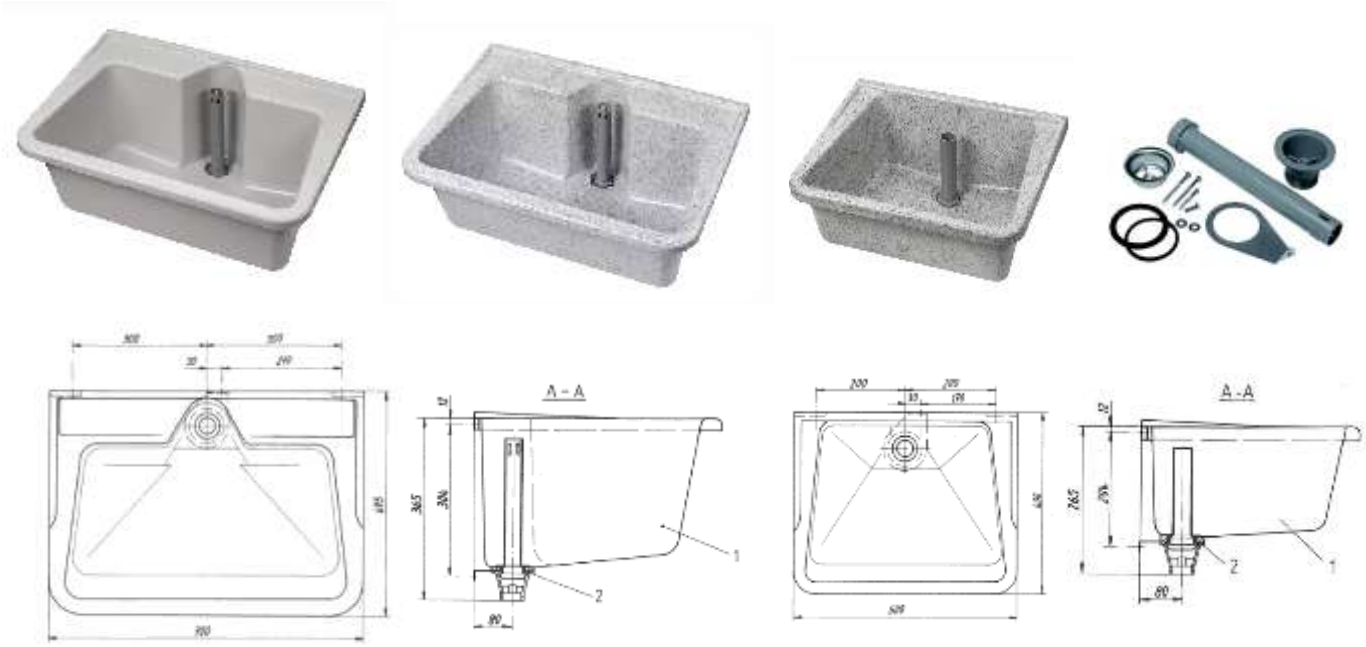

SMC Ausgussbecken inkl. Ablaufventil und Standrohr ohne Siphon
Évier SMC avec robinet de vidange et tuyau vertical, sans siphon

Das Material SMC (Sheet Molding Compounds) ist eine Mischung aus Glasfasern, ungesättigtem Harz und anderen Füllstoffen in Form von Platten.
Le SMC (sheet molding compounds), un matériau de moulage en feuilles, est un mélange de fibre de verre, de résine insaturée et d'autres charges, se présentant sous forme de feuilles

Materialdicke 3.0 to 3.5mm
Épaisseur du matériau : 3,0 à 3,5 mm

Hohe Temperaturbeständigkeit (-10 °C bis 80 °C) / Feuchtigkeitsbeständig / Kratzfest / UV-beständig / Chemikalien- und flüssigkeitsbeständig / Leicht zu reinigen
Résistant aux températures élevées (-10 °C à 80 °C) / Résistant à l'humidité / Résistant aux rayures / Résistant aux UV / Résistant aux produits chimiques et aux liquides / Facile à nettoyer

CE European standards
EN 13310, EN 695

Reinach, 2024