Serie | 6, Flachschirmhaube, 60 cm, Edelstahl
DFR067T51

A

EcoSilence Drive

Teleskop-Dunstabzugshaube: Kaum sichtbar in den Oberschrank integriert, sorgt sie für eine klare Küchengestaltung.

- **Extra leise:** beste Abzugsleistung bei sehr geringem Geräusch.
- **EcoSilence Drive:** Hocheffizienter Motor, der am Strom spart aber nicht an der Leistung.
- **Intensivstufe:** beseitigt starke Kochgerüche besonders schnell und effektiv.
- **Metallfettfilter:** erforderlich, um Fett und andere Feststoffe aus der eingesaugten Luft zu filtern.

Technische Daten

Bauart :	Auszugsesse
Approbationszertifikate :	CE, EAC-Eurasian, VDE
Länge Netzkabel (cm) :	175
Nischenmaße (H x B x T) (mm) :	385mm x 524.0mm x 290mm
Nettogewicht (kg) :	11.313
Steuerung :	elektronisch
Regelung der Leistungsstufen :	3-stufig + 2 Intensiv
Max. Gebläseleistung-Abluftbetrieb (m3/h) :	392
Gebläseleistung bei Intensivstufe-Umluftbetrieb :	475.0
Max. Gebläseleistung-Umluftbetrieb (m3/h) :	298
Gebläseleistung bei Intensivstufe-Abluftbetrieb (m^3/h) :	717
Anzahl der Lampen (Stck) :	2
Schallleistung (dB(A) re 1 pW) :	53
Durchmesser des Abluftstutzens (mm) :	120 / 150
Material des Fettfilters :	Edelstahl waschbar
Geruchsfilter :	Nein
Art der Luftführung :	Umrüstbar
Delay Shut off modes :	1
Sonderzubehör :	DSZ4561, DSZ4565, DSZ4660, DSZ4682, DSZ4685, DSZ4686, DWZ0IT0P0, DWZ1IT1D1, DWZ1IX1B6, DWZ1IX1C6
Art der Lampen :	LED
Gesamtleistung der Lampen (W) :	4
Art des Fettfilters :	Kassette
Anschlusswert (W) :	144
Absicherung (A) :	10
Spannung (V) :	220-240
Frequenz (Hz) :	50; 60
Steckerart :	Schuko-/Gardy.m.Erdung
Art der Installation :	Integrierbar
Gehäusematerial :	Edelstahl
Approbationszertifikate :	CE, EAC-Eurasian, VDE
Steckerart :	Schuko-/Gardy.m.Erdung
Abmessungen des Gerätes, mit Kamin (falls vorhanden) (in) :	/ x x
Abmessungen des verpackten Gerätes (in) :	15.74 x 25.19 x 19.29
Nettogewicht (lbs) :	25.000
Bruttogewicht (lbs) :	28.000
Lage des Gebläses :	Motor im Gehäuse
Rückstauklappe :	Nein
Länge Netzkabel (cm) :	175
Abmessungen des Gerätes (mm) :	426 x 598.0 x 290.0
Abmessungen des verpackten Gerätes (mm) :	400 x 640 x 490
Nettogewicht (kg) :	11.313
Bruttogewicht (kg) :	12.8

Sonderzubehör

DSZ4561 : Standard Geruchsfilter (Ersatzbedarf)
DSZ4565 : Standard Umluftset
DSZ4660 : Absenkrahmen
DSZ4682 : Griffleiste Weiss
DSZ4685 : Griffleiste Edelstahl
DSZ4686 : Griffleiste schwarz
DWZ0IT0P0 :
DWZ1IT1D1 : Long Life Umluftset extern
DWZ1IX1B6 :
DWZ1IX1C6 : Clean Air Plus Umluftset extern

4 242005 232024

Serie | 6, Flachschirmhaube, 60 cm, Edelstahl
DFR067T51

Teleskop-Dunstabzugshaube: Kaum sichtbar in den Oberschrank integriert, sorgt sie für eine klare Küchengestaltung.

Betriebsart und Leistung

- 60 cm
- Edelstahl
- Zum Einbau in einen 60 cm breiten Oberschrank
- Wahlweise Abluft- oder Umluftbetrieb
- Starterset oder Umluftmodul

Design

Komfort

- KurzhubtastenmitDigitalanzeige
- elektronischüberKurzhubtastenmitDigitalanzeige
- elektronisch
- Kurzhubtasten(3 Leistungsstufen + 2 Intensivstufen) mitDigitalanzeige
- Elektronische Steuerung
- Kurzhubtasten
- 3 Leistungsstufen + 2 Intensivstufen
- Intensivstufe mit automatischer Rückstellung
- 1-9 Min.

Merkmale

- Arbeitsplatzbeleuchtung mit2x 1,5W LED-Modul
- Dimm-Funktion
- SoftLight
- Farbtemperatur:3500 K
- Beleuchtungsstärke:294lux
- Kass. mit Edelstahllochblech
- Metallfettfilter, spülmaschinengeeignet
- Sättigungsanzeige für Fett - und Geruchsfilter

Bedienung

- Lüfterleistung bei Abluftbetrieb nach EN 61591: max. Normalstufe392m³/h, Intensivstufe717m³/h
- Abluftleistung nach DIN/EN 61591 max.392m³/h
- Geräusch min./max. Normalstufe:41/53dB*
- Bei Einsatz des separat erhältlichen Clean Air Plus Umluftsets (Sonderzubehör) erreicht ihr Gerät im Umluftbetrieb folgende Werte:
  Umluftstufe:
  Max. Normalbetrieb:358 m³/h
  Intensivstufe:628 m³/h
  Geräuschwerte Umluft:
  Max. Normalstufe:60 dB(A) re 1 pW
  Intensivstufe:71dB(A) re 1 pW
- 2Hochleistungsgebläse.Energiesparender Betrieb durch effiziente BLDC-Technolgie
- Energiesparender Betrieb durch effiziente BLDC-Technolgie

Planungs- und Installationsinformation

- Flachschirm Komfortbefestigung
- Gerätemasse (HxBxT):426x598x290mm
- Einbaumasse (HxBxT):385x524x290mm
- Abluftstutzen Ø150mm (120mm beiliegend)
- Teleskopauszug ohne Blende, Verblendung durch Griffleiste (Sonderzubehör) oder original Lichtleiste des Küchenmöbelherstellers

Umwelt und Sicherheit

- Energie-Effizienzklasse:A*
- Durchschnittlicher Energieverbrauch:37.9kWh/Jahr*
- Lüfter-Effizienzklasse:B*
- Beleuchtungs-Effizienzklasse:A*
- Fettfilter-Effizienzklasse:B*
- Anschlusswert:144 W

**Gemäss EU-Regulierung Nr. 65/2014*

Serie | 6, Flachschirmhaube, 60 cm, Edelstahl
DFR067T51

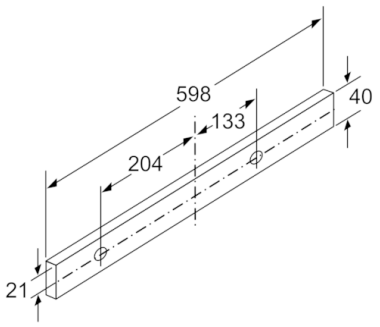

Masse in mm

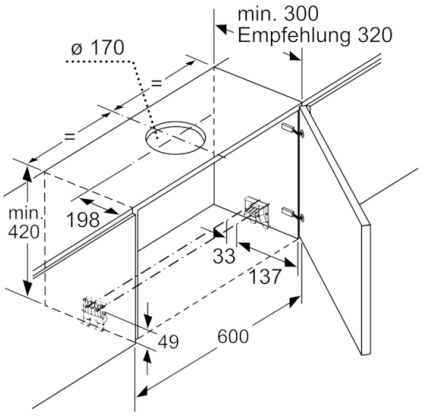

Masse in mm

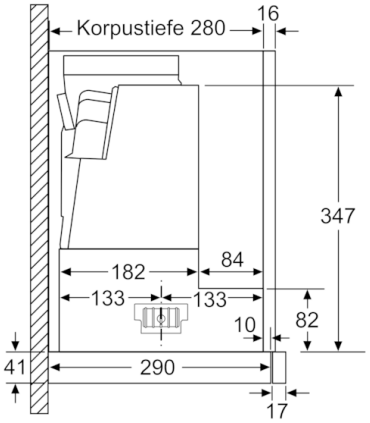

Masse in mm

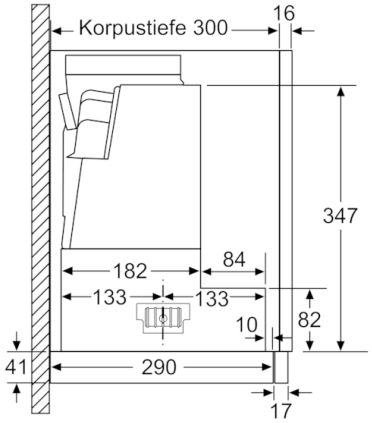

Masse in mm

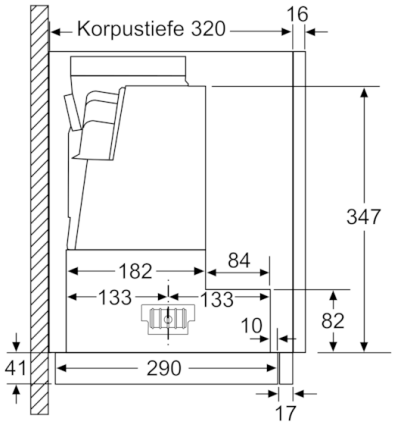

Masse in mm

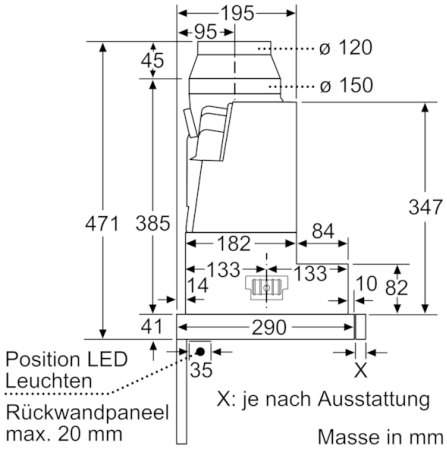

Masse in mm
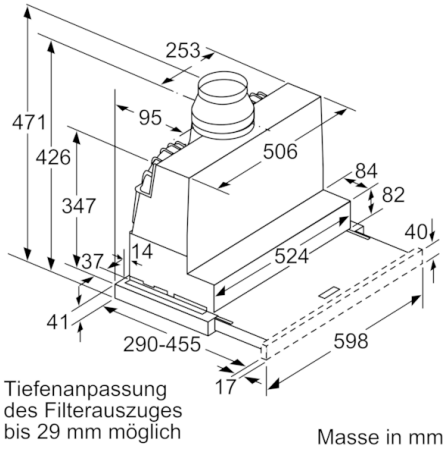
Serie | 6, Flachschirmhaube, 60 cm, Edelstahl
DFR067T51