KWC DOMO | 6.0

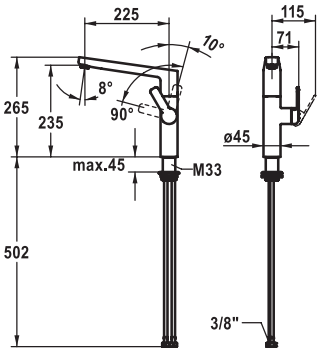

KWC-Nr.	Oberfläche
10.661.013.000FL	chromeline

A 225, flexible Anschlussschläuche

Küche

Hebelmischer
- Positionierung des Hebels nur rechts möglich
  – Sicherheit für Kinder: Kaltwasser bei Hebelposition vorne
- Abstand Wand zu Mitte Tischbohrung min. 26 mm
- SwivelStop - Schwenkauslauf 360° , begrenzbar auf 150°
  – Neoperl® Cascade® SLC
- OptimalSpace - grosszügiger Wasch- / Arbeitsbereich
- KWC Steuerpatrone M 35 S
  – mit Keramikscheibentechnik
  – Auslaufmenge und Temperatur stufenlos einstellbar
  – Temperaturbegrenzung
- Flexible Anschlussschläuche ⅜"
- QuickInstallation - Befestigung mit Gewindestutzen M33 x 1.5 mit Feststellschrauben
- Tischbohrung ø35 mm
- Separat bestellen (optional oder falls erforderlich):
  – Schwenkbegrenzung 120°, Z.538.320

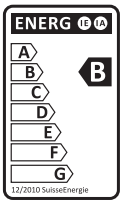

Auslaufmenge 11 l/min (3 bar)
Armaturengeräuschgruppe I