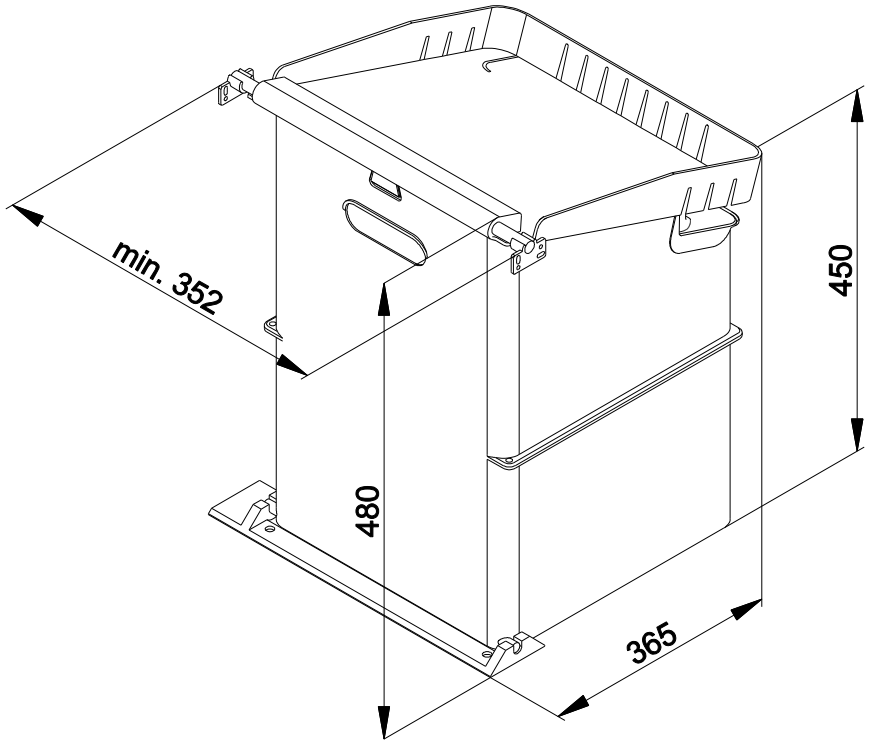

Single35_kpl_06.03.2014