Brause-Einhebelarmatur AURA

Art. 6193390

Produktbeschreibung

- Chrom
- Keramikkartusche 35 mm
- Bedienhebel aus Metall
- Stichmaß 153 mm
- Schlauchanschluss G½"
- Verstellbare S-Anschlüsse und Rosetten

Produktabbildung
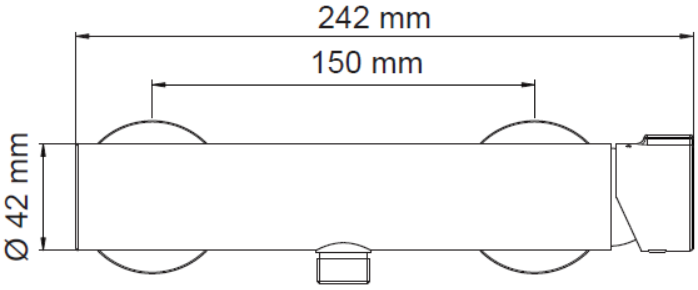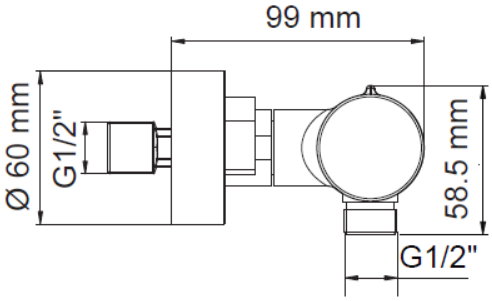
Maßzeichnung