PACIFIC

ELEKTROSTANDSPEICHER
S200 / 300

ELEKTROSTANDSPEICHER

S 200 / 300

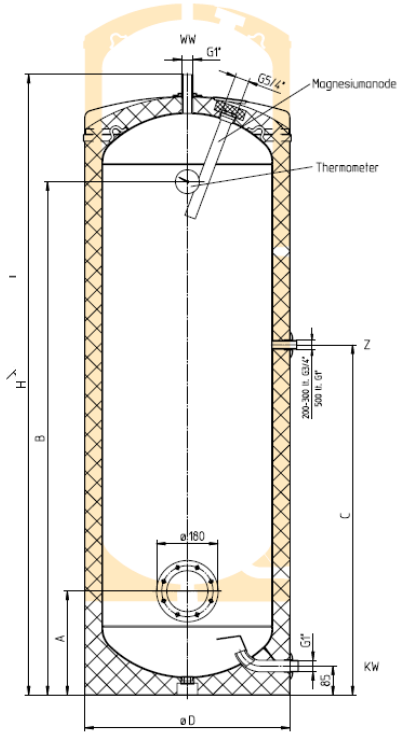

Inhalt: 200 / 300 Liter

Stahlblech-Innenkessel emailliert nach DIN 4753 T3 und T6 mit Stabanode

Hochwertige Wärmeisolierung aus PU-Schaum – Kessel direkt in den Außenmantel eingeschäumt; Vorteil: geringer Energieverlust

Ausführung in trennbarer, recyclingfähiger Isolierung

Einbrennlackierter, weiß pulverbeschichteter Stahlblechau-ßenmantel

Betriebsdruck max. 10 bar

Frostschutzstellung

Entleerung über Kaltwasserrohr

Kalt- und Warmwasseranschluss: 1”

Stufenlos einstellbarer Temperaturregler von 40 °C bis 85 °C

65 °C Energiesparstellung

Montiertes Thermometer

ECO DESIGN - LABELING

Type	Inhalt in Liter	Warmhalteverlust S gemäß EN 12897 in kWh/24h	in Watt	Zapfprofil	Energie-effizenz-klasse
S 200	200	1,67	69,6	XL	C
S 300	300	2,19	91,3	XXL	C

TECHNISCHE DATEN

Type	Abmessungen in mm H	⌀D	A	B	C	Anschlussleistungen ~ 230 V 3 1/3 h	4 h	6 h	8 h	3 ~ 400 V 3 1/3 h	4 h	6 h	8 h	3N ~ 400 V 3 1/3 h	4 h	6 h	8 h	Anode	Kippmaß mm	Gewicht kg
S 200	1340	610	305	1050	748	–	–	2,7 kW	2,0 kW	–	4,0 kW	-	–	–	–	–	–	⌀ 33 x 300	1420	99
S 300	1797	610	305	1507	1028	–	–	–	-	–	6,0 kW	4,0 kW	3,0 kW	–	–	–	–	⌀ 33 x 350	1870	132

Technische Daten

Kundendienst:

Warmwasserspeicher
Type 200, 300

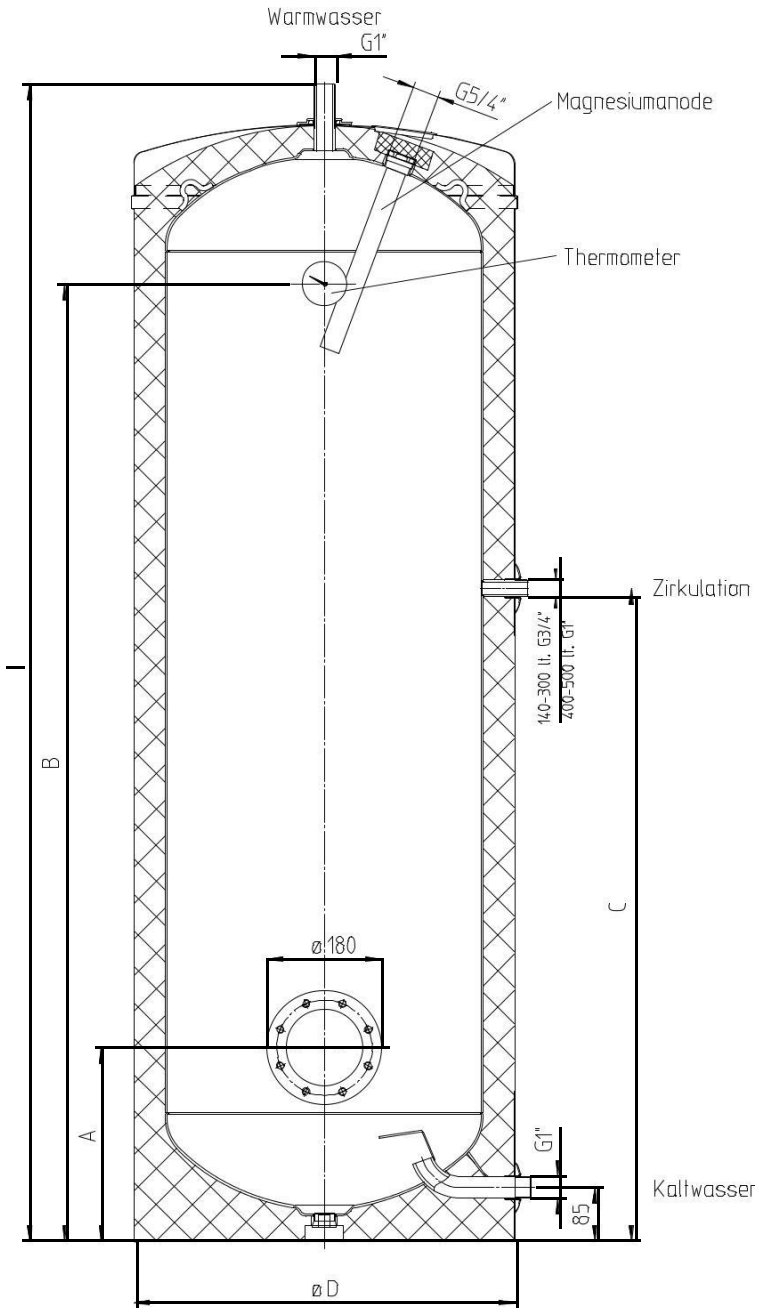

Type	Abmessungen in mm					Kippmaß
	H	ØD	A	B	C	
S200	1340	600	305	1050	748	1400
S300	1797	600	305	1507	1028	1835

Druckfehler und technische Änderungen vorbehalten.