BOSCH

Serie | 8

DWB98PR50
Wandhaube 90 cm

A+

PerfectAir · leichter Einbau · Silence · Home Connect · Green Technology inside · Decorative LED illumination

Die Wandesse: wird an der Wand montiert und schenkt Ihnen Freiheit in der Küchenplanung.

- **EcoSilence Drive:** Unser hocheffizienter Motor, der am Strom spart aber nicht an der Leistung
- **PerfectAir Luftgütesensor:** Automatische Steuerung der Leistungsstufe für beste Abzugsleistung bei niedrigstem Geräusch.
- **Home Connect:** Vernetzte Hausgeräte von Bosch für einen leichteren Alltag. (nur in Ländern, in denen Home Connect Service verfügbar ist)
- **Extra leise:** beste Abzugsleistung bei sehr geringem Geräusch.

Technische Daten

Farbe des Kamins :	Edelstahl
Bauart :	Kaminesse
Approbationszertifikate :	CE, VDE
Länge Netzkabel (cm) :	130
Höhe des Gerätes ohne Kamin :	46
Nettogewicht (kg) :	19.713
Steuerung :	elektronisch
Regelung der Leistungsstufen :	3-stufig + 2 Intensiv
Max. Gebläseleistung-Abluftbetrieb (m3/h) :	430
Gebläseleistung bei Intensivstufe-Umluftbetrieb :	385
Max. Gebläseleistung-Umluftbetrieb (m3/h) :	311
Gebläseleistung bei Intensivstufe-Abluftbetrieb (m^3/h) :	843
Anzahl der Lampen (Stck) :	3
Schallleistung (dB(A) re 1 pW) :	55
Durchmesser des Abluftstutzens (mm) :	120 / 150
Material des Fettfilters :	Edelstahl waschbar
Geruchsfilter :	Nein
Art der Luftführung :	Umrüstbar
Delay Shut off modes :	10M
Sonderzubehör :	DHZ1223, DHZ1233, DHZ5345, DHZ5346, DSZ5201, DSZ6240, DWZ0XX0I5, DWZ0XX0J5, DZZ0XX0P0
Art der Lampen :	LED
Art des Fettfilters :	Kassette
Anschlusswert (W) :	165
Absicherung (A) :	10
Spannung (V) :	220-240
Frequenz (Hz) :	50; 60
Steckerart :	Schuko-/Gardy.m.Erdung
Art der Installation :	Wandmontage
Gehäusematerial :	Edelstahl
Approbationszertifikate :	CE, VDE
Steckerart :	Schuko-/Gardy.m.Erdung
Abmessungen des Gerätes, mit Kamin (falls vorhanden) (in) :	/ x x
Abmessungen des verpackten Gerätes (in) :	22.83 x 25.59 x 38.18
Nettogewicht (lbs) :	43
Bruttogewicht (lbs) :	56
Lage des Gebläses :	Motor im Kamin
Rückstauklappe :	Ja
Länge Netzkabel (cm) :	130
Abmessungen des Gerätes (mm) :	628-954 x 898 x 500
Abmessungen des verpackten Gerätes (mm) :	580 x 650 x 970
Nettogewicht (kg) :	19.713
Bruttogewicht (kg) :	25.0

Sonderzubehör

DHZ1223 : Kaminverlängerung 1000 mm
DHZ1233 : Kaminverlängerung 1500 mm
DHZ5345 : Starterset für Umluftbetrieb
DHZ5346 : Aktivfilter (Ersatzbedarf)
DSZ5201 : CleanAir Aktivfilter (Ersatzbedarf)
DSZ6240 : CleanAir - Modul
DWZ0XX0I5 : Integriertes CleanAir - Modul
DWZ0XX0J5 : Integriertes CleanAir-Modul regenerativ
DZZ0XX0P0 : CleanAir Aktivkohlefilter regenerierbar

4 242005 086542

Serie | 8 Dunstabzüge

DWB98PR50
Wandhaube 90 cm

Die Wandesse: wird an der Wand montiert und schenkt Ihnen Freiheit in der Küchenplanung.

Betriebsart und Leistung

- Wahlweise Abluft- oder Umluftbetrieb
- Für Umluftbetrieb wird ein Starterset oder CleanAir-Umluftmodul (Sonderzubehör) benötigt
- Abluftleistung nach DIN/EN 61591 max. Normalbetrieb 420 m^3/h Intensivstufe 790 m^3/h
- Energiesparender Betrieb durch effiziente BLDC-Technolgie

Bedienung

- Elektronische Steuerung über Touch Control mit lightline
- Touch Control (3 Leistungsstufen + 2 Intensivstufen) mit lightline
- Intensivstufe mit automatischer Rückstellung

Komfort

- Vollautomatische Dunstabzugshaube
- Kochfeldbasierte Haubensteuerung (mit passendem Kochfeld)
- Home Connect fähig über Wlan für die Vernetzung von Hausgeräten und eine Bedienung per Smartphone oder Tablet (nur in Ländern, in denen Home Connect Service verfügbar ist)
- Intervall-Funktion: über Home Connect verfügbar
- Silence-Funktion: über Home Connect verfügbar
- Die Home Connect Funktionalität lässt sich durch die Einbindung zahlreicher Anwendungen externer Kooperationspartner (Partnering) beliebig erweitern
- Sprachsteuerung über gängige Sprachassistenten möglich (nur in Ländern, in denen der Service verfügbar ist)
- PerfectAir Luftgütesensor
- Metallfettfilter, spülmaschinengeeignet
- Sättigungsanzeige für Metall- und Aktivkohlefilter
- Automatischer Gebläsenachlauf 10 Minuten

Design

- Box-Design
- Arbeitsplatzbeleuchtung mit 3 x 1,5W LED-Modul
- SoftLight
- Dimm-Funktion
- Beleuchtungsstärke: 373 lux
- Farbtemperatur: 3500 K
- Filterabdeckung aus Edelstahl, gelocht und spülmaschinengeeignet
- Umwelt und Sicherheit
- Energie-Effizienzklasse: A+*
- Durchschnittlicher Energieverbrauch: 29.1 kWh/Jahr*
- Lüfter-Effizienzklasse: A*
- Beleuchtungs-Effizienzklasse: A*
- Fettfilter-Effizienzklasse: B*
- Geräusch min./max. Normalstufe: 46/55 dB*

Technische Informationen

- Für Wandmontage über Kochstellen
- Gerätemasse Abluft (HxBxT): 628-954 x 898 x 500 mm
- Gerätemasse Umluft (HxBxT): 628-1064 x 898 x 500 mm
- Gerätemasse Umluft mit CleanAir Modul (HxBxT):
  689 x 898 x 500 mm - Montage auf Aussenkanal
  809-1139 x 898 x 500 mm - Montage auf Innenkanal
- Abluftstutzen Ø 150 mm (120 mm beiliegend)
- Mit Rückstauklappe
- Anschlusswert: 165 W

**Gemäss EU-Regulierung Nr. 65/2014*

Serie | 8 Dunstabzüge
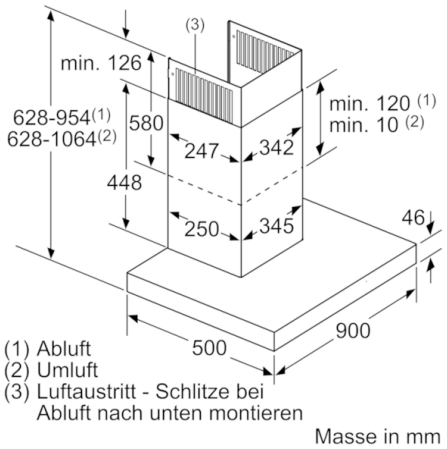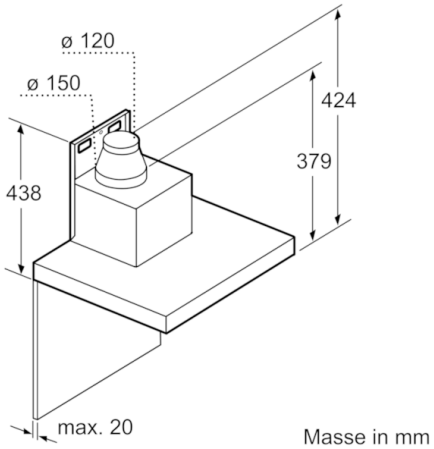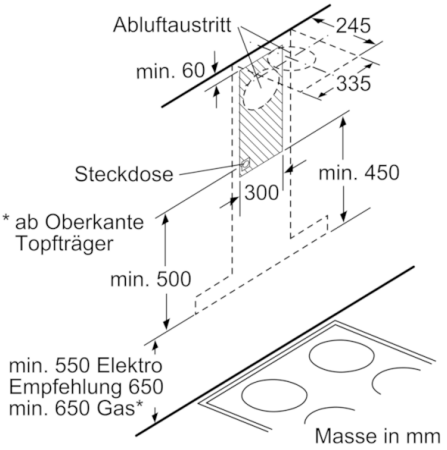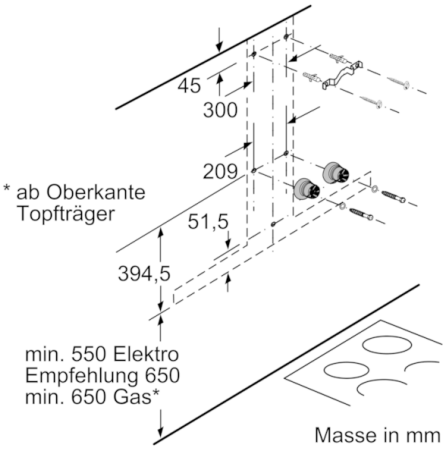
DWB98PR50
Wandhaube 90 cm