iQ300
LC96BBM50 Edelstahl
Wand-Haube 90 cm

A

Dunstabzugshaube im Box-Design mit hoher Absaugleistung für kraftvolle Performance.

- ✓ Der leistungsstarke Motor mit einer Absaugleistung von 580 m³/h für frische Luft beim Kochen.
- ✓ Die energiesparende LED-Beleuchtung sorgt für eine klare Sicht beim Kochen.
- ✓ Mit nur 60 dB ist die Dunstabzugshaube im Betrieb angenehm leise.
- ✓ Die Intensivstufe für kurzfristigen Einsatz bei starkem Dunst mit automatischer Rückschaltung nach 6 Min.
- ✓ Dank touchControl-Bedienung wird die Leistungsstufe und das Licht durch direktes Antippen gesteuert.

Ausstattung

Technische Daten

Farbe des Kamins : Edelstahl
Bauart : Kaminesse
Approbationszertifikate : CE, EAC-Eurasian, Ukraine, VDE
Länge Netzkabel (cm) : 130
Höhe des Kamins : 583-912/583-1022
Höhe des Gerätes ohne Kamin : 53
Nettogewicht (kg) : 12.0
Steuerung : elektronisch
Max. Gebläseleistung-Abluftbetrieb (m3/h) : 360
Gebläseleistung bei Intensivstufe-Umluftbetrieb : 350
Max. Gebläseleistung-Umluftbetrieb (m3/h) : 280
Gebläseleistung bei Intensivstufe-Abluftbetrieb (m³/h) : 580
Anzahl der Lampen (Stck) : 2
Schallleistung (dB(A) re 1 pW) : 60
Durchmesser des Abluftstutzens (mm) : 150 / 120
Material des Fettfilters : Aluminium
Geruchsfilter : Nein
Art der Luftführung : Umrüstbar
Sonderzubehör : LZ00XXP00, LZ10DXA00, LZ10DXU00, LZ10FXI00, LZ12250, LZ12350, LZ50960, LZ50961, LZ56200, LZ57000
Art der Lampen : LED
Art des Fettfilters : Kassette
Anschlusswert (W) : 220
Absicherung (A) : 10
Spannung (V) : 220-240
Frequenz (Hz) : 50; 60
Steckerart : Schuko-/Gardy.m.Erdung
Art der Installation : Wandmontage
Gehäusematerial : Edelstahl
Approbationszertifikate : CE, EAC-Eurasian, Ukraine, VDE
Steckerart : Schuko-/Gardy.m.Erdung
Abmessungen des Gerätes, mit Kamin (falls vorhanden) (in) : / x x
Abmessungen des verpackten Gerätes (in) : 18.89 x 25.59 x 40.55
Nettogewicht (lbs) : 27
Bruttogewicht (lbs) : 40
Lage des Gebläses : Motor im Kamin
Rückstauklappe : Ja
Länge Netzkabel (cm) : 130
Abmessungen des Gerätes (mm) : 635-1075 MM x 900 x 500
Abmessungen des verpackten Gerätes (mm) : 480 x 650 x 1030
Nettogewicht (kg) : 12.0
Bruttogewicht (kg) : 18.0

4 242003 804933

Sonderzubehör

iQ300
LC96BBM50 Edelstahl
Wand-Haube 90 cm

Ausstattung

Betriebsart und Leistung

- Wahlweise Abluft- oder Umluftbetrieb
- Für Umluftbetrieb wird ein Starterset oder CleanAir-Umluftmodul (Sonderzubehör) benötigt
- Abluftleistung nach DIN/EN 61591 max. Normalbetrieb 360 m³/h Intensivstufe 580 m³/h
- Kondensatormotor
- Doppelflutiges Hochleistungsgebläse

Komfort

- Metallfettfilter, spülmaschinengeeignet

Bedienung

- touchControl (3 Leistungsstufen und 1 Intensivstufe) mit LED-Anzeige
- Intensivstufe mit automatischer Rückstellung

Design

- Box-Design
- Arbeitsplatzbeleuchtung mit 2 x 1,5W LED-Modul
- Beleuchtungsstärke: 221 lux
- Farbtemperatur: 3500 K

Umwelt und Sicherheit

- Energie-Effizienzklasse: A*
- Durchschnittlicher Energieverbrauch: 43.9 kWh/Jahr*
- Lüfter-Effizienzklasse: A*
- Beleuchtungs-Effizienzklasse: A*
- Fettfilter-Effizienzklasse: D*
- Geräusch min./max. Normalstufe: 48/60 dB*

Technische Informationen

- Für Wandmontage über Kochstellen
- Gerätemasse Abluft (HxBxT): 635-965 x 900 x 500 mm
- Gerätemasse Umluft (HxBxT): 635-1075 x 900 x 500 mm
- Gerätemasse Umluft mit CleanAir Modul (HxBxT):
  703 x 900 x 500 mm - Montage auf Aussenkanal
  833-1163 x 900 x 500 mm - Montage auf Innenkanal
- Gerätemasse Umluft mit cleanAir Umluftkamin (HxBxT):
  703 x 900 x 500 mm - Montage auf Aussenkanal
  833-1163 x 900 x 500 mm - Montage auf Innenkanal
- Gerätemasse Umluft mit CleanAir Umluftmodul (HxBxT):
  703 x 900 x 500 mm - Montage auf Aussenkanal
  833-1163 x 900 x 500 mm - Montage auf Innenkanal
- mit Rückstauklappe
- Abluftstutzen Ø 150 mm (120 mm beiliegend)
- Anschlusswert: 220 W

**Gemäss EU-Regulierung Nr. 65/2014*

iQ300
LC96BBM50 Edelstahl
Wand-Haube 90 cm
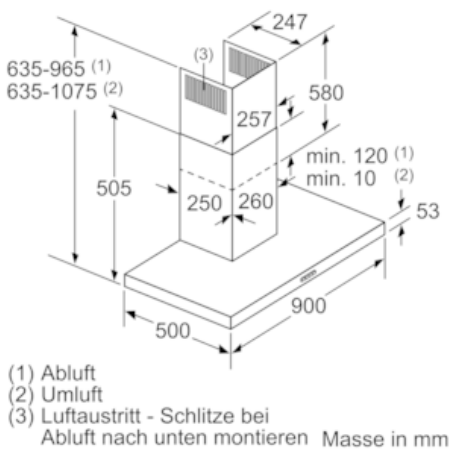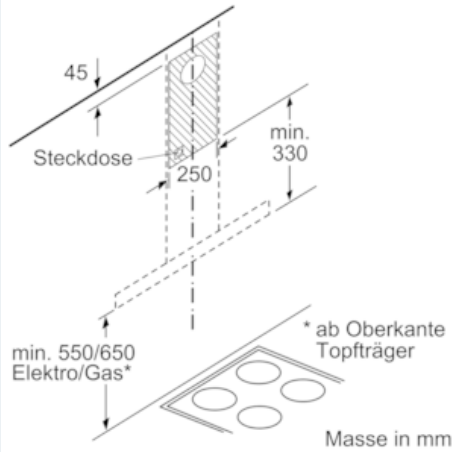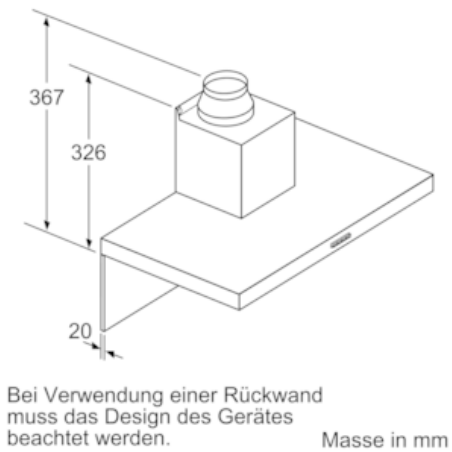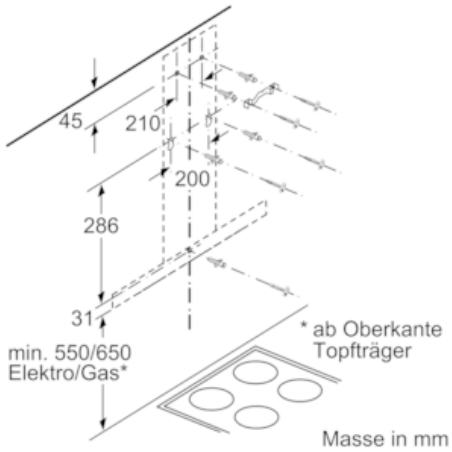
Maßzeichnungen