Focus E
Einhebel-Küchenmischer für offene Warmwasserbereiter
Oberflächen: **chrom** Artikelnummer: **31784000**

Beschreibung

Merkmale

- Schwenkbereich 150°
- Anschlussgröße: DN15
- Durchflussmenge 5 l/min
- Keramikmischsystem
- Anschlussart: G ⅜ Anschlussschläuche
- nicht für Durchlauferhitzer geeignet
- P-IX 18983/I
- ACS 15 ACC LY 473, valide jusqu'au 06.07.2020

Zertifikate

ATTESTATION A.C.S. DE CONFORMITÉ SANITAIRE

Produktabbildung

Maßzeichnung

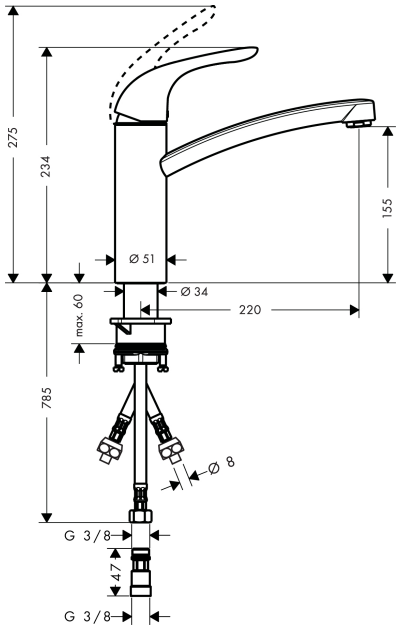

Durchflussdiagramm

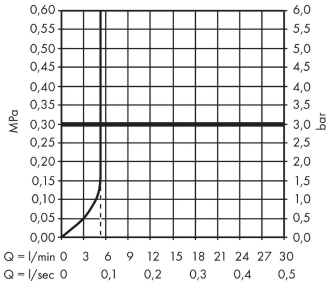

Focus E
Einhebel-Küchenmischer für offene Warmwasserbereiter
Oberflächen: **chrom** Artikelnummer: **31784000**

Explosionszeichnung

Baujahr: **>02/17**

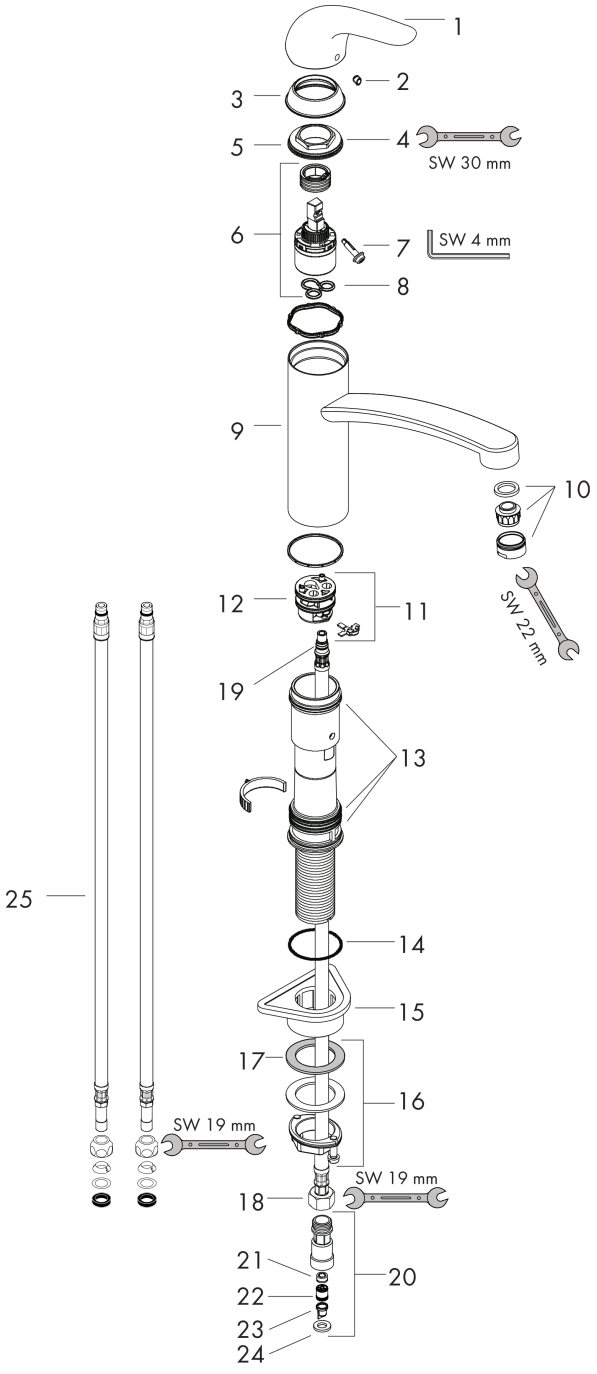

Focus E
Einhebel-Küchenmischer für offene Warmwasserbereiter
Oberflächen: **chrom** Artikelnummer: **31784000**

Ersatzteilliste

Baujahr: **>02/17**

Pos.	Beschreibung	Artikelnummer	PG	VE
1	Griff	31795000	-	1
2	Griffstopfen	96338000	-	1
3	Kappe	97995000	-	1
4	Mutter	97996000	-	1
5	O-Ring 41x2	98212000	-	1
6	Kartusche kpl.	92730000	-	1
7	Sicherungsschraube	95140000	-	1
8	Dichtung	95008000	-	1
9	Auslauf kpl.	98349000	-	1
10	Strahlformer	94033000	-	1
11	Adapter für Kartusche	95911000	-	1
12	O-Ring 30x2	98186000	-	1
13	Dichtungsset	98702000	-	1
14	O-Ring 36x2,5	98190000	-	1
15	Befestigungsteil	97523000	-	1
16	Schaftbefestigung kpl. (Ø 34)	95049000	-	1
17	Gleitring	97548000	-	1
18	Anschlussschlauch 900 mm M8x0,75 G3/8	96316000	-	1
19	O-Ring 7x1,5	98422000	-	1
20	Rückflußverhindererpatrone	95051000	-	1
21	Durchflussbegrenzer / Rückflußverhinderer	95363000	-	1
22	Rückflußverhinderer DW 10	96456000	-	1
23	Sieb	92532000	-	1
24	Dichtung	97761000	-	1
25	Anschlussschlauch 900 mm M8x0,75 8 mm	95693000	-	1