iQ700, , 183 x 90.6 cm, Schwarz
KF96RSBEA

- ✓ Home Connect – Steuern Sie Ihren intelligenten Kühlschrank von überall aus.
- ✓ LED-Beleuchtung – gleichmässig und bis in die kleinste Kühlschrankecke, damit Sie immer alles finden.
- ✓ noFrost – Nie wieder abtauen.
- ✓ Die bigBox: um grosses Gefriergut optimal zu lagern und zu stapeln.
- ✓ safetyGlas-Ablagen sind aus extra stabilem und reinigungsfreundlichem Sicherheitsglas.

Ausstattung

Technische Daten

Energieeffizienzklasse: E
Durchschnittlicher Energieverbrauch in Kilowattstunden pro Jahr (kWh/a): 320 kWh/annum
Summe der Volumen der Tiefkühlfächer: 171 l
Summe der Volumen der Kaltlagerfächer: 401 l
Luftschallemissionen: 39 dB(A) re 1 pW
Luftschallemissionsklasse: C
Bauform: Standgerät
Anzahl Verdichter: 2
Anzahl unabhängiger Kühlkreisläufe: 2
Gerätebreite: 906 mm
Gerätetiefe: 736 mm
Nettogewicht: 185.812 kg
Dekorrahmen/ - platte: Nicht möglich
Türanschlag: Andere
Anzahl verstellbarer Ablagen-Kühlteil (Stck): 4
Flaschenregale: Nein
Innenlüfter: Ja
Scharniere wechselbar: Nein
Länge Netzkabel: 240 cm
Schallleistung: 39 dB(A) re 1 pW
Multi-Flow Air Tower: Ja
Superkühlen-Taste: Ja
Superfrost-Taste: Ja
Temperaturkontrollierte Schubalde: Nein
Luftfeuchtigkeit Kontrollschublade: Nein
Number of Door Bins - Refrigerator: 5
Tür Einstellmöglichkeiten - Kühlen: Ja
Tilt-out door bins in fridge: Ja
Gallon Storage: Ja
Anzahl der Lagerkapazität: 2
motorisierte Ablage: Nein
Material der Ablagen: Glas, Sicherheitsglas
Tür offen Anzeige Gefrierteil: Ja
Automatischer Eiswürfelbereiter: Nein
Absicherung: 10 A
Spannung: 220-240 V
Frequenz: 50-60 Hz
Lagerung bei Stromausfall (h): 18 h
Approbationszertifikate: CCC, CE
Gerätefarbe: Schwarz
Dekorrahmen/ - platte: Nicht möglich
Schallleistung: 39 dB(A) re 1 pW
Energy Star Qualified: Nein
Approbationszertifikate: CCC, CE
Steckerart: Schuko-/Gardy.m.Erdung
Ausschnittsmaße: x x
Abmessungen des verpackten Gerätes: 77.75 x 39.29 x 31.65
Nettogewicht: 410.000 lbs
Bruttogewicht: 454.000 lbs

4 242003 915349

iQ700, , 183 x 90.6 cm, Schwarz
KF96RSBEA

Ausstattung

Leistung und Verbrauch
- Energieeffizienzklasse: E
- Nutzinhalt gesamt: 572 l
- Nutzinhalt Kühlteil: 401 l
- Nutzinhalt Gefrierteil: 171 l
- Nutzinhalt ####-Gefrierteil : 171 l
- Gefriervermögen (kg/24h): 14
- Jährlicher Energieverbrauch (kWh): 320
- Klimaklasse: SN-T
- Geräusch: 39 dB
- Lagerzeit bei Störung: 17.5 h

Design
- Tür schwarz, Seitenwände cast iron
- LED-Beleuchtung im Kühlteil
- Innenausstattung mit Metall-Applikationen

Komfort und Sicherheit
- Elektronische Temperaturregelung, exakt digital ablesbar
- Super Kühlen: automatische Deaktivierung
- Abtau-Automatik im Kühlteil
- Frische Modus
- Warnsignal Tür offen: akustisch
- Akustischer Alarm, Warnanzeige bei Temperaturanstieg

Kühlteil
- Air Fresh Filter
- 5 Abstellflächen aus Sicherheitsglas, davon 4 höhenverstellbar und ausziehbar
- 2 durchgehende Türabsteller, 3 kleine Türabsteller
- Butter-/Käsefach

Frischhaltesystem
- 1 crisperBox-Gemüsebehälter auf Rollen
-

Gefrierteil
- 3 transparente Gefriergut-Schubladen
- iceTwister
- superGefrieren

Weinlagern:
- Getränkeschublade mit vordefinierten Temperatureinstellungen und Möglichkeit zur individuellen Einstellung über die Home Connect App: J

Masse
- Gerätemasse: H 183 x B 91 x T 74 cm

Technische Informationen
- 4 Rollen zum leichteren Transport, 3 davon höhenverstellbar zur Ausrichtung

Zubehör
- [1]Auf Basis der Ergebnisse der Normprüfung über 24 Std. Tatsächlicher Verbrauch abhängig von Nutzung/Standort des Geräts.
- Damit der deklarierte Energieverbrauch erzielt wird, sind die dem Gerät beigefügten Abstandshalter zu verwenden. Hierdurch vergrößert sich die Gerätetiefe um ca. 3,5 cm. Das Gerät ist ohne Verwendung der Abstandshalter voll funktionsfähig, hat aber einen geringfügig höheren Energieverbrauch.

iQ700, , 183 x 90.6 cm, Schwarz
KF96RSBEA

Maßzeichnungen

Maße in mm

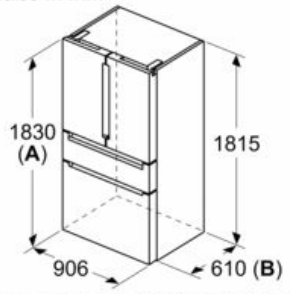

A: Front ist von 1830 bis 1847 mm, bei voll ausgezogenen vorderen Nivellierfüßen, verstellbar

B: 25 mm für feste Abstandshalter auf der Rückseite hinzufügen

Maße in mm

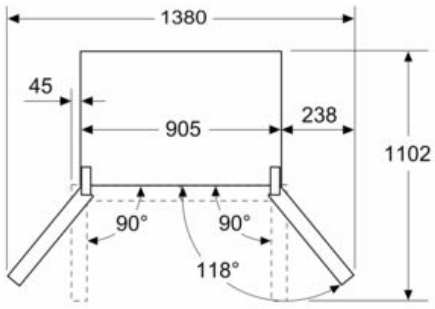

Maße in mm

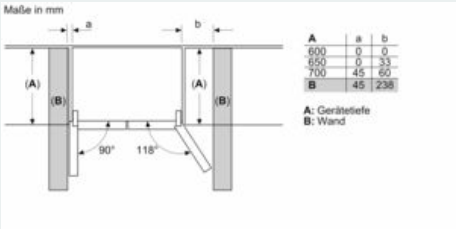

A	a	b
600	0	0
650	0	33
700	45	60
B	45	238

A: Gerätetiefe
B: Wand

Maße in mm

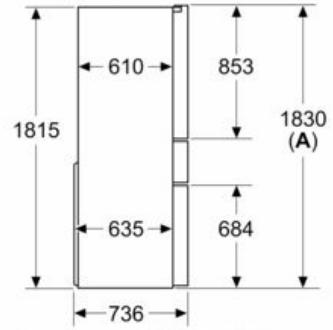

A: Front ist von 1830 bis 1847 mm, bei voll ausgezogenen vorderen Nivellierfüßen, verstellbar