# iQ700, Table de cuisson à induction, 60 cm, Noir
# EX675LXC1E

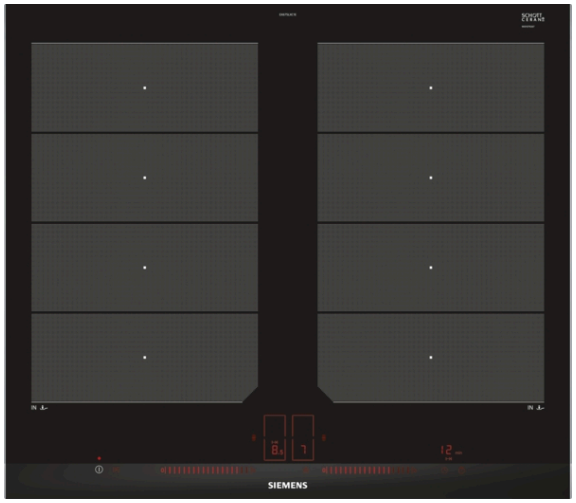


## Équipement

**Données techniques**

Nom commercial de la Gamme : Foyer en vitrocéramique
Type de construction : Encastrable
Type d'énergie : Électricité
Combien de foyers peuvent-ils être utilisés simultanément ? : 4
Taille de la niche d'encastrement : 51 x 560-560 x 490-500 mm
Largeur : 602 mm
Dimensions du produit : 51 x 602 x 520 mm
Dimensions du produit emballé : 126 x 753 x 603 mm
Poids net : 14.3 kg
Poids brut : 15.5 kg
Témoin de chaleur résiduelle : Indépendant
Emplacement du bandeau de commande : Devant de la table
Matériau de base de la surface : Vitrocéramique
Couleur de la surface : Noir
Certificats de conformité : AENOR, CE
Longueur du cordon électrique : 110 cm
Code EAN : 4242003716885
Puissance maximum de raccordement électrique : 7400 W
Tension : 220-240 V
Fréquence : 50; 60 Hz

4 242003 716885

## Accessoires en option

| | |
|---|---|
| HZ9SE060 | 6 pieces Set |
| HZ9SE040 | BATTERIE CUISINE 4 PCS |
| HZ9FE280 | Poêle à frire Ø 18 / 28 cm |
| HZ9ES100 | Espresso maker 4 cups |
| HZ394301 | BARRETTES DE JONCTION |
| HZ390522 | GRIL FONTE 40X20 CM |
| HZ390512 | PLAT TEPPAN YAKI |
| HZ390230 | POELE 22 CM |
| HZ390220 | POELE 19 CM |
| HZ390090 | WOK |
| HZ390011 | Bräter aus Edelstahl, induktionsgeeignet |

Fabriqué par BSH titulaire des droits d’utilisation de la#marque Siemens AG

# iQ700, Table de cuisson à induction, 60 cm, Noir
# EX675LXC1E
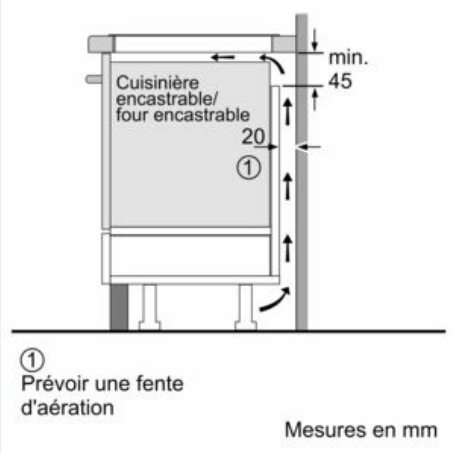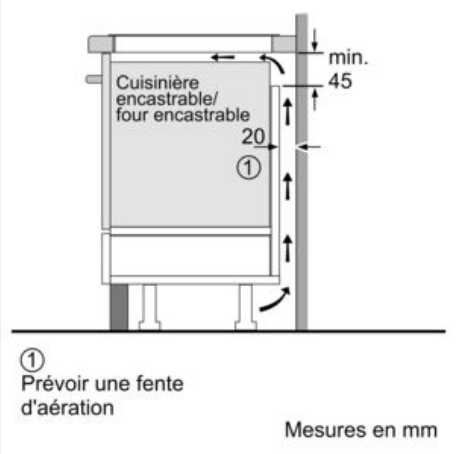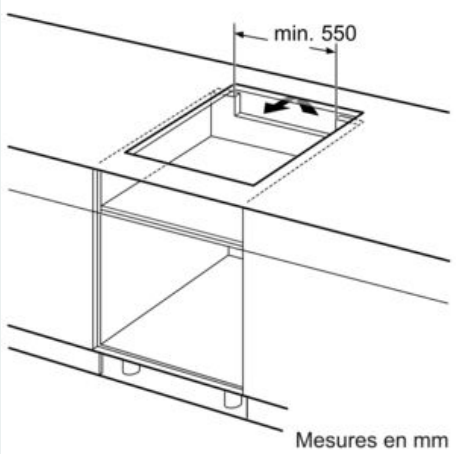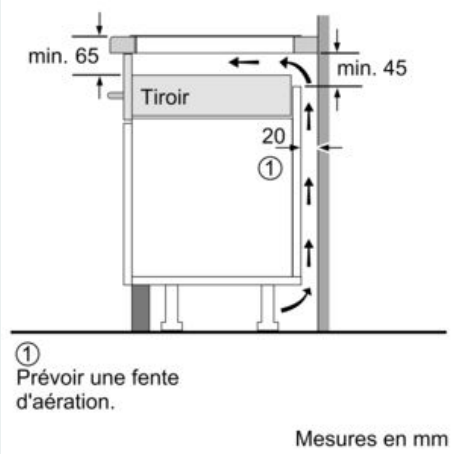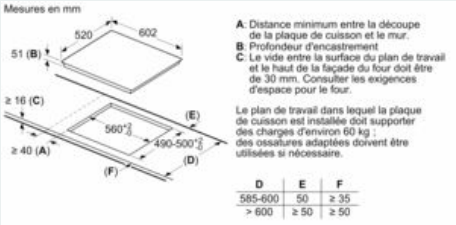
## Dessins sur mesure